GINIER® COMPANY
吉尼尔®企业

吉尼尔®企业·携手启动未来

automobile 汽车
electronic 电子
semiconductor 半导体
energy 新能源
medicine 医疗
aviation 精密制造
petroleum 化工
packaging 包装
logistics 物流
food 食品

苏州吉尼尔机械科技有限公司

ADD: 中国江苏省苏州市高新区木桥街25号3栋
TEL: 0512-68781842
FAX: 0512-68781841
WEB: www.gnr-tech.com

GINIER® 吉尼尔

PRODUCT GUIDE 产品目录



product quality assurance
flexible and efficient service
customized solutions

Product Guide
产品目录

GINIER® VACUUM
吉尼尔® 真空

http://www.gnr-tech.com 版本号：VN.AO-04

GINIER® 吉尼尔

Enterprise Tenet
吉尼尔企业信条

我们要对所有使用我们产品和接受我们服务的人负责

为了满足他们的需要，我们所做的一切都必须是高质量的

为了赢得他们的满意，我们所要做的是对自己不断的苛刻

我们必须不断地致力于提供价值、坚持创新以及保持合理的价格

客户的订货必须迅速而准确地供应，客户的需求必须高效而稳定地落地

所有我们的业务合作伙伴应该享受到合理的利润

所有我们的员工应该具备自信心、成就感与使命感

We are responsible for all people who use our products and receive our services.
In order to meet their requirements, we must do everything with high quality.
In order to win their satisfaction, what we have to do is to be always strict with ourselves.
We must devote ourselves to providing value, persisting in innovation and maintaining reasonable prices.
Customer orders must be delivered quickly and accurately; customers' demands must be fulfilled efficiently and steadily.
All business partners should enjoy reasonable profits.
All employees should have a sense of confidence, accomplishment and mission.

在全球进入自动化时代的高速发展期

我们立志成为这个时代的基石

去支撑每一个需要我们存在的产线、系统与供应链

我们是你的自动化系统伙伴，持续为你提供值得托付的产品与服务

While the world enters the period of rapid development of Automation times, we are determined to be the cornerstone of the Era, to support every production line, system and supply chain which needs us.
We are your automatic system partner, continuously provide you with trustworthy products and services.

Cornerstone Spirit

吉尼尔精神-基石精神

吉尼尔相信

在我们身边，存在着一些巨人，他们以巨大的责任做每个时代最基础的事

以一次次的持续专研，让科技的进步得以稳固

以一次次的自我否定让行业的标准持续升级

吉尼尔，在自动化时代，以基础元器件为载体立志与这些巨人并肩

从基础开始，推动自动化与产业的融合，让每个客户感受值得托付的可靠

GINIER believes that there are giants around us.
They are doing the most basic things with greatest responsibility in every Age.
Their continuous study consolidates technological development.
Their self-denial over and over again upgrades standards of the industry.
GINIER, with basic components as a carrier, is determined to stand together with these giants in the age of automation.
Starting from the basics to promote the integration of automation and industry and
to make every customer feel reliable and trustworthy!

使　命： 弘扬基石精神·创造工业价值·助力智能制造

愿　景： 致力于成为真空 & 气动行业领先的制造和服务商

价值观： 客户至上·真诚服务·市场第一·精益求精

Mission:
Carry forward the cornerstone spirit, create industrial value, and promote intelligent manufacturing.

Vision:
Devote to becoming the leading manufacturer and service provider of vacuum and pneumatic industries.

Values:
Customer first
Sincere service
Market first
Strive for perfection

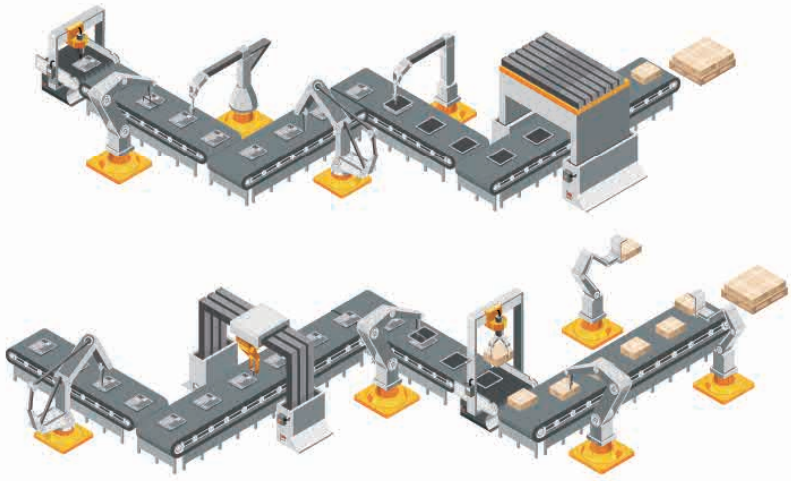



Our Brand

吉尼尔品牌介绍

吉尼尔成立于2010年，总部位于江苏省苏州市。公司以“值得托付”的服务理念，坚持以客户为导向，不断优化创新，追求高质优品，集产品研发销售与解决方案定制为一体，已成为真空与气动自动化领域双一流企业。

一流产品：“专业专注、精益求精”是吉尼尔对于产品的永恒目标。

一流服务：“高效灵活、注重细节”是吉尼尔对于服务的不变承诺。

Founded in 2010, GINIER headquarter is located in Suzhou, Jiangsu. Adhering to service concept of “Worthy of trust” and customer orientation, continuously optimizing and innovating, pursuing for high quality product, integrating product development, sales and solution customization, GINIER has become a first-class enterprise in the field of vacuum and pneumatic automation.

First-class products: “professional focus and strive for perfection” is the eternal goal of GINIER for products.

First-class services: “high efficiency and flexibility and details orientation” is the eternal commitment of GINIER to services.

在中国制造2025战略和工业4.0的大环境下，吉尼尔以更灵活、更专业、更高效的产品、解决方案和服务，持续为客户创造价值，携手启动未来。

Under the environment of Made in China 2025 Strategy and Industry 4.0, GINIER will continuously create value for customers with more flexible, more professional and more efficient products, solutions and services and work together with customers for a shared future!

Advantages of GINIER
吉尼尔优势



灵活**高效服务**
Flexible And Efficient Service

- ☑ 积极的咨询服务 Active Consulting Service
- ☑ 高效的方案服务 Efficient Solution Service
- ☑ 灵活的货期服务 Flexible Delivery Time Service
- ☑ 完善的交货服务 Excellent Delivery Service
- ☑ 持续的售后服务 Continuous After-sales Service
- ☑ 专业的培训服务 Professional Training service



定制**解决方案**
Customised Solutions

☑ 吉尼尔以客户为中心，配备高资质的系统顾问，根据客户的需求和实际勘测，提供真空&气动系统性的规划、进行定制化的解决方案设计、并进厂进行安装、调试，确保方案的安全与稳定。

Focusing on customer-orientation, equipping with senior consultants, according to customer's requirements and site investigation, GINIER offers systematic vacuum and pneumatic plans, provides customized solution design and installation and debugging service to make sure of safety and stability.



产品**品质保障**
Product Quality Assurance

☑ 吉尼尔专注于产品，从品质角度，提供高精度，高标准的产品，并配备产品保险，保障客户使用。

Focusing on product and quality, GINIER provides high standard products with high precision and offers product warranty to secure usage of customer.

☑ 从创新角度，吉尼尔搭配新材料研究所，针对行业特殊性，打造性能相匹配的功能性产品。

From perspective of innovation, GINIER has the new material research institutes to create functional products with matching to the performance according to the particularity of the industry.

R&D of GINIER
吉尼尔科研

吉尼尔材料研究所, 吉尼尔材料研究所于2014年成立，现已取得无痕迹、低摩擦、高耐磨等实用新型及发明专利近百项，并紧紧围绕精密型，环保型，功能型，耐用型的新材料维度深度研发，打造匹配企业需求的产品组合。

INSTITUTE OF MATERIALS, Founded in 2014, GINIER INSTITUTE OF MATERIALS has obtained nearly hundreds of utility model and invention patents, such as no trace, low friction, high abrasion resistance etc. and closely centers on deep development of new materials with precision, environment-friendly, functionality and durability to create products that meet demands of the enterprises.

Honor of GINIER
吉尼尔荣誉





CONTENT 目录

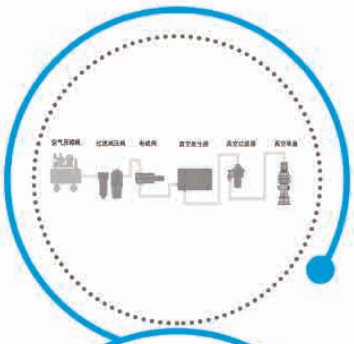

真空系统知识

真空工作原理、真空的应用、真空的选择、真空注意事项



真空吸盘及真空附件

真空吸附执行元件，真空吸盘形状规格、材质选择、金具配件选择



真空发生器

真空产生装置、规格多，应用简单



真空过滤器

真空辅助元件，保护真空系统

VACUUM SYSTEM
真空系统知识

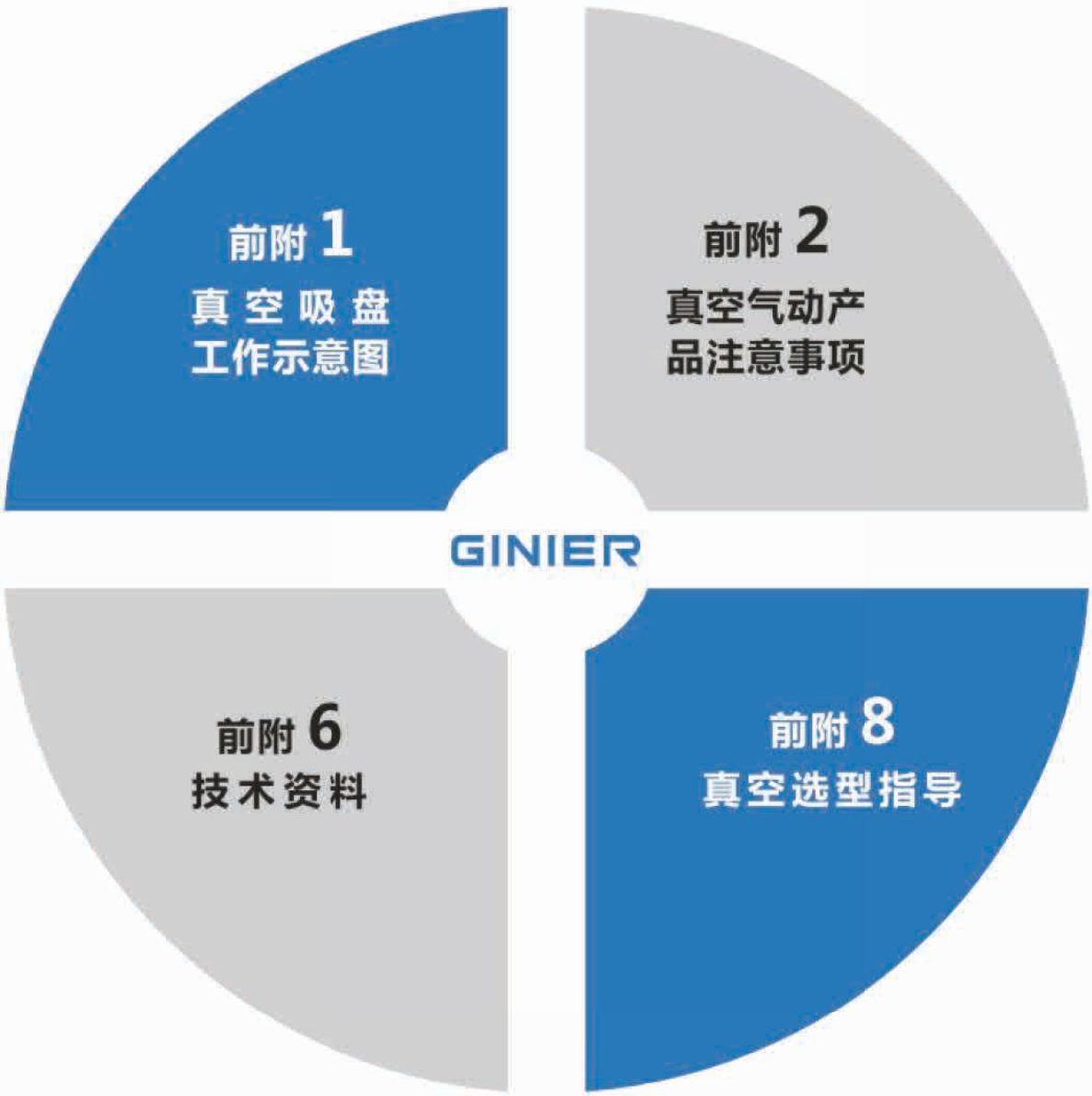

真空系统工作原理

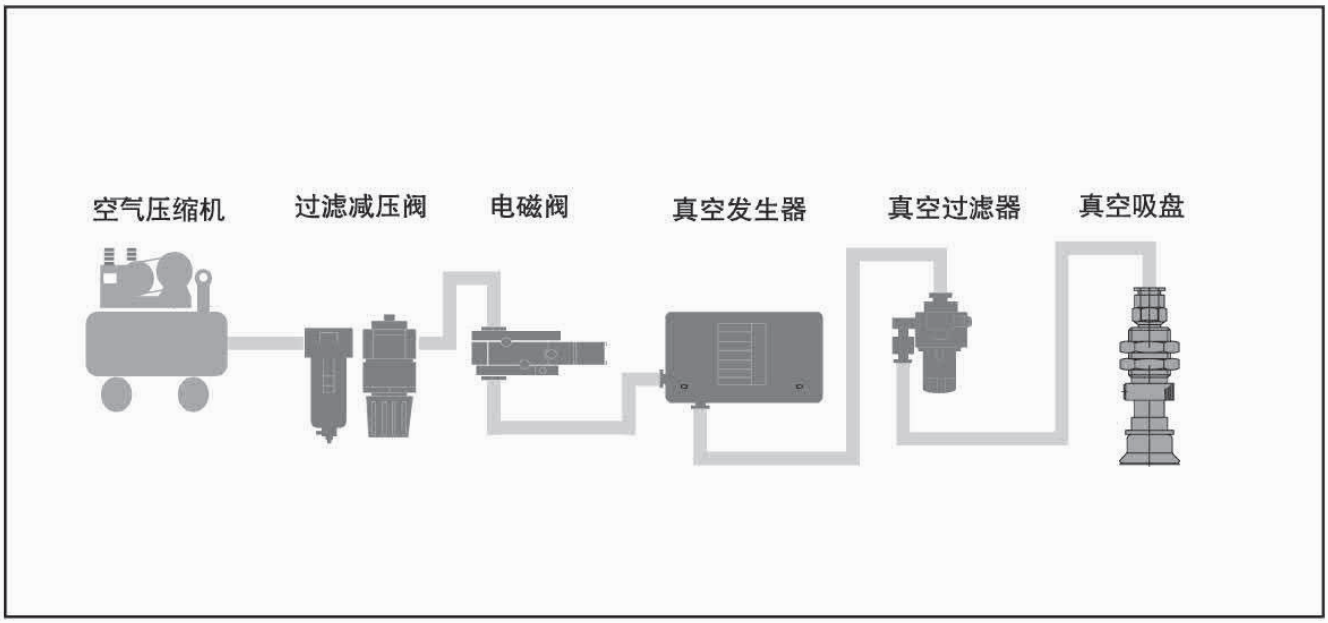

安全使用注意事项

使用前请务必阅读本文。
同时请确认共同注意事项以及各系列的个别注意事项。

这里所记载的注意事项，是为安全正确的使用本公司的产品，防止造成人身伤害和财产损失。
注意事项根据误操作时会造成的人身的危害以及财产的损失程度和迫切程度，区分为“危险”、“警告”、“注意”3种描述。
每种描述都是有关于安全的重要内容，请务必遵守。

⚠ 危险	⚠ 警告	⚠ 注意
操作失误时，死亡或者重伤的危险迫在眉睫时。	操作失误时，有造成死亡或者重伤危险。	操作失误时，有造成人身伤害以及财产损失的危险。

另外，请务必遵守JIS B8370*[1]或者ISO 4414*[2],劳动安全卫生法,高压瓦斯保安法等其他安全法规。

*[1]JIS B8370 ： 空压系统通则

*[2]ISO 4414 ： Pneumatic fluid power–Recommendations for the application of equipment to transmission and control systems

此外，即使是注明“注意”的内容事项，根据情况也有可能造成重大事故。所以全部都是重要的内容，请务必遵守。

⚠ 真空・气动产品/共同注意事项

使用前请务必阅读本文。
同时请确认“安全使用注意事项”以及各系列的共同注意事项。

空气的质量

⚠ 警告

- **请使用清洁的空气。**
  压缩空气中如含有腐蚀性气体，化学药品以及盐分等时，会造成损坏或动作不良，所以请避免使用不清洁的空气。

⚠ 注意

- **请安装空气过滤器。**
  请使用过滤精度为5μm以下的空气过滤器。
- **请配置空气干燥器。**
  含有大量冷凝水的压缩空气会造成机器的动作不良。所以请配置空气干燥器，降低温度，减少冷凝水的发生。
- **请采取措施防油泥。**
  空气压机器内一旦混入压缩机油的劣化物(油泥)，会造成机器的动作不良。请使用不易发生油泥的空气压机油。或者配置聚结过滤器，防止空气压机器内流入油泥。

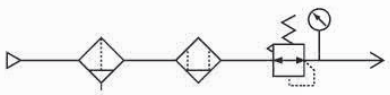

配线

⚠ 警告

- **配线时请务必先切断真空，压缩空气以及电源后再进行。**
  不切断空气以及电源就配线，会造成触电或产品的动作不良，而引起人身伤害或财产损失。
- **请注意不要错误配线。**
  DC规格的显示灯和浪涌保护回路的电磁阀，有可能有极性区别。
  给电磁阀配线时，要确认是否有极性，如果是有极性时，要按照产品目录以及实物确认区分用的导线颜色以及标记，正确的配线。一旦配线错误，会出现下列情况。
  <没有内置极性保护二极管时>
  如把极性弄错，会引起电磁阀内部的二极管以及控制机器侧的开关元件或者电源器械烧坏。
  <内置有极性保护二极管时>
  极性弄错时电磁阀不会进行切换。
- **请注意不要给导线施加反复弯曲应力以及拉伸力。**
  施加反复弯曲应力以及拉伸力，会造成断线，所以配线时请留出余地。
- **请确认没有绝缘不良。**
  导线的连接部位,延长电线以及端子台上如有绝缘不良，会引起电磁阀或控制机器的开关元件上的电流过量，造成损坏。
- **请不要弄错外加电压。**
  给电磁阀配线时，如果弄错外加电压，会造成动作不良或线圈烧损。
- **配线结束后，请确认配线无误后再接电源。**

使用环境

⚠ 危险

- **请不要在有爆炸性的环境中使用。**

⚠ 警告

- **请不要在有腐蚀性气体，化学药品，海水，水，水蒸气的环境或附有上述物质的环境中使用。**
- **有日光直射时，请使用保护罩遮断日光。**
- **周围有热源时，请切断辐射热。**
- **将电磁阀安装到控制盘上时，请采取散热措施以满足规格要求的温度范围。**
- **焊接时有火花飞溅的场所，请加保护罩防护。**
  火花会烧坏电磁阀的塑料零件，容易引起火灾。
- **水滴等直接滴落到电磁阀上时，会造成漏电，线圈烧坏。**
  请注意保护，给电磁阀安装保护罩或设置到面板内。

⚠ 注意

- **在低温环境中使用**
  在5℃以下的环境中使用真空・气动产品时，为防止压缩空气的冷凝水，水分等固化或冻结，应采取安装空气干燥等措施。

- **冲击以及振动**
  给真空・气动产品施加的冲击应在150m/s^{2}以下，振动应在40m/s^{2}以下。如果超过该值，则会引起误动作。
- **压力传感器等的导线配线时，应远离干扰较大的高压电源机器，高压线，动力线。**
  否则会造成误动作或故障。

维修检点

⚠ 警告

- **维修前的检点**
  确认已采取防止因负荷掉落的措施后，切断供气和设备的电源，排出系统内的残留压力后再进行检点。
- **维修后的检点**
  重新启动时，连接好压缩空气及接通电源，适当的检验机能和有无泄漏，确认安装正确，并安全且稳定的动作后，再启动系统。
- **手动操作**
  手动操作电磁阀，所连接的装置就会动作，所以，请确认安全后再操作。
  通过锁定按钮进行手动操作后，请务必解除锁定。
  如果忘记解除锁定电磁阀就一直保持ON状态，则装置无法正常动作，有发生危险的可能。
- **真空・气动产品的拆卸**
  拆卸真空・气动产品时，请仔细阅读操作说明书后正确的进行。
- **拆卸以及组装应由具备专门知识的专业人员来进行。**
- **拆卸，组装时请不要丢失零部件。**
  否则会造成空气泄漏或动作不良，无法保证性能。
- **排出冷凝水**
  为了保证空气的质量，请定期排出空气过滤器的冷凝水。
- **真空・气动产品的过滤器以及消音器，应经常实施检点，清扫，定期的更换滤芯。**
  一旦堵塞会降低性能。

⚠ 真空产品/共同注意事项

使用前请务必阅读本文。
同时请确认安全使用注意事项以及各系列的共同注意事项。

安装

⚠ 警告

- **为了避免松动，请牢固的安装固定部位与连接部位。**
  如果安装强度不够，会使真空产品脱落。
- **在确认产品能够正确的动作之前，请不要启动。**
  安装后，连接压缩空气以及电源进行适当的机能检查以及泄漏检查，在确认已经正确的安装，可以安全且确实的动作后再启动系统。
- **涂装时**
  给树脂部分进行涂装时，涂料以及溶剂可能会对树脂造成不良影响，因此可否涂装请事先咨询本公司。另外，请注意不要涂掉贴在产品上面的商标的文字。
- **请确保一定的空间用于设备检点**
- **压力（真空）保持。**
  电磁阀（包括真空切换阀）允许有少量的泄漏。如果长时间使用与确保容器的压力（包括真空），会容易造成机器的故障。

⚠ 注意

- **请勿使用有机溶剂等擦拭产品商标等写有型号的标志。**
  否则会擦掉标志的内容。

配线

⚠ 注意

- **请勿螺旋配管。**
  真空回路如果进行螺旋配管，会因为配管阻力而造成真空到达时间延迟以及流量下降，从而造成吸盘侧的真空压力低下以及真空传感器的误动作。
- **真空组合的集装型，请注意配管的直径。**
  集装型的连数如果多的话，会发生流量不足的现象，请从底座的两侧进行供应和排气。
  另外，进行集中排气时，可能会由于配管阻力造成明显的真空压力下降，所以配管的直径请尽量加粗。
- **配管前的处理**
  配管之前请把配管内的切削粉末,油脂以及密封带的碎片等垃圾清除。
- **接头的密封带的卷绕方法**
  螺纹部前端应留出1.5～2个螺距不卷绕，把密封胶带沿着拧进的方向卷绕。

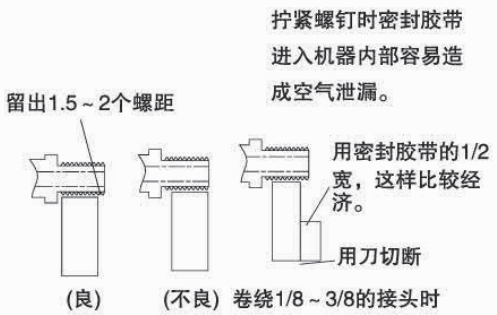

- **液状密封材料的涂抹方法**
  在接头的螺纹处涂抹液状密封材料时，在螺纹的外周约1/3处适量涂抹，然后拧紧螺钉。
  请注意不要涂抹过多，否则会使多余的密封材料进入机器内，造成密封泄漏等不良的原因。
  根据表面处理的种类，密封材料有不容易硬化的可能性，请注意。



配管

⚠ 注意

- **M5,M3接头的密封为端面密封，螺纹部不需要密封带以及密封液。**
- **请不要配错管**
  给各产品配管时，请参照产品目录以及贴在产品上的标牌，请注意不要把压缩空气的供应口和真空口弄错。
- **配管,接头安装**
  安装配管与接头时，请不要混入切削粉末以及密封材料。
  另外，紧固扭矩请在适当的范围内进行。

接口尺寸	紧固扭矩(N・m)
M3	0.3～0.5
M5	1.0～1.5
R、Rc1/8	3～5
R、Rc1/4	6～8
R、Rc3/8	13～15
R、Rc1/2	16～18

- **给发生器组合安装接头时，请把扳手固定在金属部分再进行。**
  如果把扳手固定在树脂部分，会造成泄漏以及破损的原因。

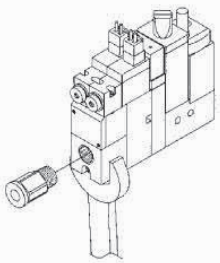

- **配管的材料**
  请使用能够承受3MPa以上的压力的软管。
- **配管的弯曲方法**
  配管弯曲时请采用平缓的角度。否则会增加配管阻力，正压侧会以此为界线，压力下降，使负压侧的排气变慢。

配管

⚠ 注意

- **使用快速接头时**
  给软管施加正压时，软管会膨胀，会被接头密封，夹紧。施加真空压力时，软管因大气压而收缩。因此会发生密封不良，真空压力下降，软管脱落的等故障。
  软管的材质除聚氨酯,聚酰胺(尼龙,软尼龙)之外，使用时应注意收缩。

＜ 配管故障示例 ＞

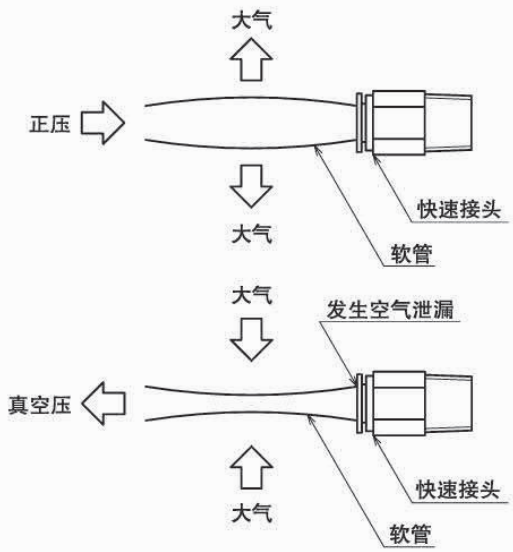

控制

⚠ 注意

- **真空破坏时，请不要在吸盘按在物体时实施真空破坏。**
  附过滤器空霸睦,或在回路上有过滤器时，会给过滤器的过滤增加负担，容易发生损坏。
- **气控规格使用时**
  真空发生或真空破坏后，请把先导气流从电磁阀的排气接口排出。如果使用3位双电控的中位封闭式的电磁阀，则无法排气，动作无法停止。

技术资料

真空的定义

真空的定义

比大气压低的压力状态称为“真空”或“负压”。吸出某个特定的容器内部的空气，当容器内部的压力比大气压低时，容器内即为“真空”状态。

大气压

大气压是指每个单位至地面上的空气的质量，高度越高则大气压越低，高度越低则大气压越高。一般所称的大气压是指海面上的大气压。另外，在低气压时大气压低，在高气压时大气压高。大气压降低时空气的密度也降低，所以即使吸入量相同，真空度也不会增高。

在理论计算时等使用的标准状态下的空气称为标准参考空气，即温度20℃，相对湿度65%，大气压0.1MPa。(JIS B 8393)

真空所产生的力

真空所产生的力即为吸附力，是大气压和真空压的压差与大气压所施加给真空压侧的面积(受压面积,吸附面积)的乘积。

因此，真空吸附力最大也不会超过大气压的力。另外，大气压的变化也会引起吸附力的变化。

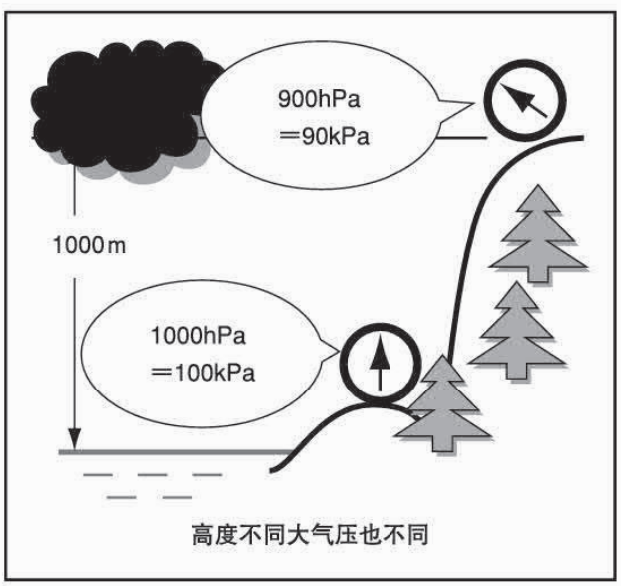

高度不同大气压也不同

绝对压力与计示压力

压力有两种表示方法，即“绝对压力”与“计示压力”。

绝对压力是指以完全真空为标准(零点)表示的压力，计示压力是指以大气压(绝对压力101kPa)为标准(零点)表示的压力。区别这两种压力，例如100kPa时绝对压力表示为100kPaabs，后面加abs，计示压力表示为100kPaG，后面加G。

一般使用的压力是计示压力，本产品目录所使用的压力表示方法也为计示压力。因此，真空压力比大气压低所以以–(负号)表示，比如–80kPa。

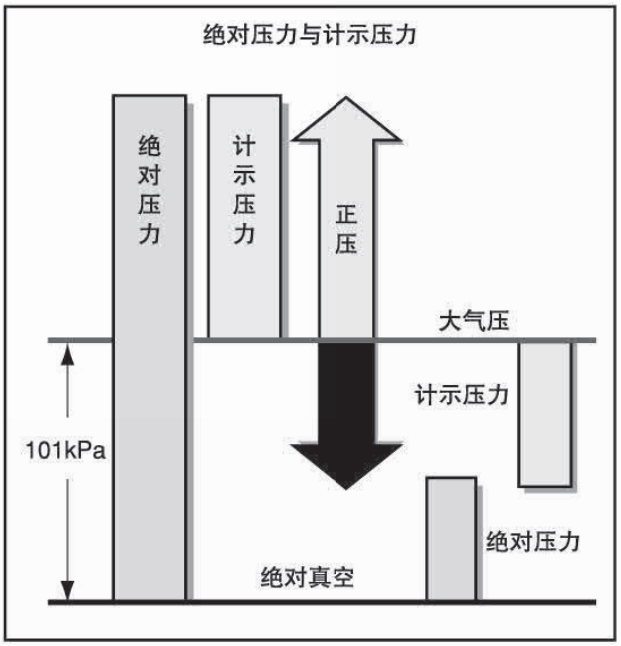

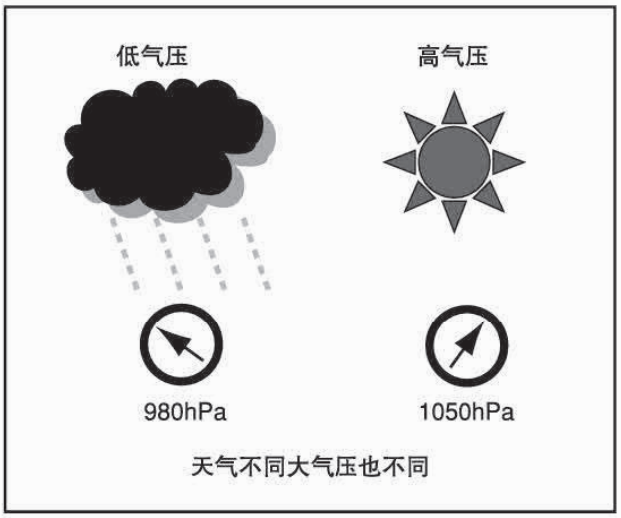

天气不同大气压也不同

真空发生器 (喷射式真空发生器)的原理

真空发生器是利用压缩空气产生真空(负压)的真空发生器。从喷嘴中放出(喷射)压缩空气产生真空，也被称为“喷射器”或者“喷射泵”。

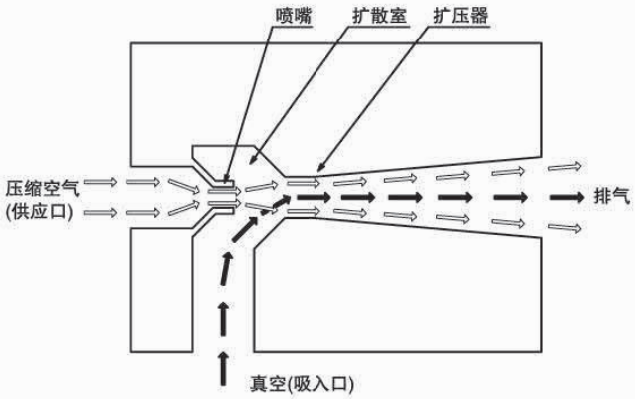

真空发生器的真空发生原理

①把压缩空气供应给接口(一次侧)时，压缩空气会被导入喷嘴。
②压缩空气在喷嘴受到节流，高速(声速)释放到扩散室，膨胀扩散并流向扩压器。
③通过空气的高速流动，扩散室的压力下降(伯努利定理)，真空接口(二次侧)的空气会流入扩散室。
④流入的二次侧的空气和从喷嘴放出的压缩空气一起，从扩散器被释放到大气中。

如图所示，真空发生部分是没有活动部的单纯结构，所以寿命较长。

使用压力

压力

1MPa＝1000kPa
1Pa＝1N／m^2

流量

换算为标准状态用(ANR)表示。
ℓ／min（ANR）

与原有单位之间的换算

(阴影部分为原有单位)

kPa	MPa	bar	kgf/cm^2	mmHg
1	1×10^{-3}	1×10^{-2}	1.019×10^{-2}	7.501
1×10^{3}	1	1×10	1.019×10^{-2}	7.501×10^{3}
1×10^{2}	1×10^{-1}	1	1.019	7.501×10^{2}
9.807×10	9.807×10^{-2}	9.807×10^{-1}	1	7.355×10^{2}
1.333×10^{-1}	1.333×10^{-4}	1.333×10^{-3}	1.359×10^{-3}	1

排气

N	kgf
1	1.019×10^{-1}
9.807	1

管用螺纹

螺纹的标称	螺纹牙数	有效直径(mm)
R、Rc1/8	28	9.147
R、Rc1/4	19	12.301
R、Rc3/8	19	15.806
R、Rc1/2	14	19.793
R、Rc3/4	14	25.279
R、Rc1	11	31.770

注)螺纹的牙数为每25.4mm的牙数。

螺纹的表示

	JIS	旧JIS	英国规格	美国规格
锥形公螺纹	R	PT	BSPT	NPT
锥形母螺纹	Rc	PT	BSPT	NPT
平行母螺纹	Rp	PS	–	–
平行公螺纹	G	PF	BSPP	NPTF
平行母螺纹	G	PF	BSPP	NPTF

注)JIS,英国规格对应ISO规格，美国规格不对应ISO规格。

真空选型指导

1. 吸附物的探讨

请探讨下列事项。

①吸附物的特性
表面状态，有无通气性，厌静电，厌铜离子，形状是否变化(纸张,塑料)。

②吸附物的形状
吸附面的大小，平坦度(曲面的状态)，形状(正方体，球体，圆筒状)

③吸附物的重量

④吸附物的起吊方向
水平起吊,垂直起吊

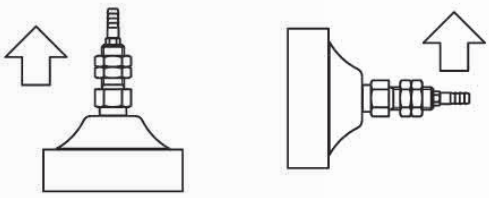

水平起吊　　垂直起吊

2. 选择吸盘

1)设定真空压力

设定时根据真空源的规格留出余量。

使用真空发生器（喷射式真空发生器）时，大致定为 −66.6kPa。但如果吸附物有通气性,表面状态粗糙时，真空压力不会上升，则需要另行试验，请事先与本公司协商。

2)计算吸盘的直径

吸盘形状为圆形时，按照下列公式计算吸盘的直径。

$$D=2\sqrt{\frac{M\times9.8\times S\times1000}{\pi\times n\times P}}$$

D：需要的吸盘直径(mm)
M：吸附物的重量(kg)
S：安全系数　　水平起吊：S=4
　　垂直起吊：S=8
n：吸盘的个数
P：真空压力(−kPa)

注)重量(M)乘以9.8N即为所需要的吸附力。

考虑到吸附物的可吸附尺寸(面)，所选的吸盘直径应设定为大于求出的所需吸盘直径(D)。

因吸盘在吸附时会变形，吸盘的外径将增加10%左右，所以选择时，请考虑到此点，不要使吸盘从吸附物的边缘露出。

求出的吸盘直径如超出产品目录上数值时，请按照2个以上计算。

如果吸盘不是圆形的，请另行与本公司协商。

计算例
水平起吊

计算圆形吸盘的直径。
吸附物重量：M=0.5 kg
真空压力：P=−70 kPa
吸盘个数：n=1个
安全系数：因是水平起吊，所以S=4

$$D=2\sqrt{\frac{M\times9.8\times S\times1000}{\pi\times n\times P}}$$

$$D=2\sqrt{\frac{0.5\times9.8\times4\times1000}{\pi\times1\times70}}$$

=18.8（mm）

吸盘直径应该选择 ϕ20。

因为真空压力会使吸盘变形，所以吸附面积要比吸盘直径小。变形度根据吸盘的材质，形状，橡胶的硬度而有区别，因此，在计算得出吸盘直径时需留出余量。安全系数中包括变形部分。

吸附面积

根据吸盘直径计算吸附面积。

$$A=\frac{3.14\times D^2}{4\times 100}$$

A：吸附面积 (cm^2)
D：吸盘直径 (mm)

有效吸附面积

吸盘直径虽表示吸盘的外径，但利用真空压力吸附物体时，因真空压会使橡胶变形，吸附面积也会随之缩小。缩小后的面积即称为有效吸附面积，此时的吸盘直径即称为有效吸盘直径。

根据真空压力,吸盘橡胶的厚度以及与吸附物的摩擦系数等不同，有效吸盘直径也会有差异，一般情况可预估会缩小10%。

理论起吊力(吸附力)

1) 水平起吊时

根据真空压力计算起吊力。

$F= 0.1\times A\times P$

F：理论起吊力 (N)
A：吸盘的吸附面积 (cm^2)
P：真空压力(−kPa)

2) 垂直起吊时

真空压力的吸附力与吸附物和吸盘的吸附面的摩擦力即为维持物体的力(吸附力)。

$F= \mu\times 0.1\times A\times P$

F：理论起吊力 (N)
μ：摩擦系数
A：吸盘的吸附面积 (cm^2)
P：真空压力(−kPa)

摩擦力根据吸附物,吸盘的材质.吸附物的表面的粗糙程度等会有很大的变化。实际使用时建议通过实验测试。

理论起吊力（吸附力）

圆形吸盘

(N)

吸盘直径 ømm	吸附面积 cm^2	真空压力（kPa）					
		-40	-50	-60	-70	-80	-90
2	0.031	0.126	0.157	0.188	0.220	0.251	0.283
3.5	0.096	0.385	0.481	0.577	0.673	0.770	0.866
5	0.196	0.785	0.982	1.178	1.374	1.571	1.767
6	0.283	1.131	1.414	1.696	1.979	2.262	2.545
8	0.503	2.011	2.513	3.016	3.519	4.021	4.524
10	0.785	3.142	3.927	4.712	5.498	6.283	7.069
15	1.77	7.069	8.836	10.60	12.37	14.14	15.90
20	3.14	12.57	15.71	18.85	21.99	25.13	28.27
25	4.91	19.63	24.54	29.45	34.36	39.27	44.18
30	7.07	28.27	35.34	42.41	49.48	56.55	63.62
35	9.62	38.48	48.11	57.73	67.35	76.97	86.59
40	12.57	50.27	62.83	75.40	87.96	100.5	113.1
50	19.63	78.54	98.17	117.8	137.4	157.1	176.7
60	28.27	113.1	141.4	169.6	197.9	226.2	254.5
80	50.27	201.1	251.3	301.6	351.9	402.1	452.4
95	70.88	283.5	354.4	425.3	496.2	567.1	637.9
100	78.54	314.2	392.7	471.2	549.8	628.3	706.9
120	113.1	452.4	565.5	678.6	791.7	904.8	1017.9
150	175.7	706.9	883.6	1060	1237	1414	1590
200	314.2	1257	1571	1885	2199	2513	2827

理论起吊力（吸附力）

椭圆吸盘

（N）

吸盘直径 mm	吸附面积 cm^2	真空压力（kPa）					
		-40	-50	-60	-70	-80	-90
2x4	0.071	0.286	0.357	0.428	0.500	0.571	0.643
3.5x7	0.219	0.875	1.094	1.312	1.531	1.750	1.968
4x10	0.366	1.463	1.828	2.194	2.560	2.925	3.291
4x20	0.766	3.063	3.828	4.954	5.360	6.125	6.891
4x30	1.166	4.663	5.828	6.994	8.160	9.325	10.49
5x10	0.446	1.785	2.232	2.678	3.124	3.571	4.017
5x20	0.946	3.785	4.732	5.678	6.624	7.571	8.517
5x30	1.446	5.785	7.232	8.678	10.12	11.57	13.02
6x10	0.523	2.091	2.614	3.136	3.659	4.182	4.705
6x20	1.123	4.491	5.612	6.736	7.859	9.982	10.10
6x30	1.723	6.891	8.614	10.34	12.06	13.78	15.50
8x20	1.463	5.851	7.313	8.776	10.24	11.70	13.16
8x30	2.263	9.051	11.31	13.58	15.84	18.10	20.36

注意：

1. 不要超过表中理论吸附力的 40%，以防止过载造成工件脱落。
2. 搬运过程中，必须保持管路真空压力稳定。
3. 若发现吸盘老化现象，应及时更换真空吸盘

吸盘材质

项目 / 材料	表示符号	硬度 ShoreA	颜色	使用温度	特性							
					耐油性	耐气候性	耐臭氧性	耐酸性	耐碱性	耐磨损性	电气绝缘性	耐气体穿透性
丁腈橡胶	N	A55/S	黑色	-20 ～ 120℃	◎	×	×	△	○	◎	×	○
硅橡胶	S	A55/S	白色	-50 ～ 220℃	△	◎	◎	△	○	×	◎	×
防静电硅橡胶	SE	A55/S	黑色红点	-30 ～ 180℃	△	◎	◎		○	×	×	×
氟硅橡胶	FS	A55/S	红色	-30 ～ 180℃	◎	○	○	◎	◎	○	○	○
防静电丁腈橡胶	NE	A65/S	黑色蓝点	0 ～ 120℃	◎	◎	×	△	○	◎	×	○
氟橡胶	F	A70/S	灰色	-10 ～ 230℃	◎	○	◎	◎	◎	○	○	○
防静电氟橡胶	FE	A70/S	黑色白点	0 ～ 200℃	◎	○	◎	◎	◎	○	○	○
聚氨酯橡胶	U	A50/S	蓝色	-20 ～ 120℃	△	◎	◎	×	×	◎	○	○
防静电聚氨酯橡胶	UE	A60/S	蓝色黑点	-10 ～ 120℃	△	◎	◎	×	×	◎	○	○
三元乙丙橡胶	EM	A55/S	墨绿色	-30 ～ 150℃	×	◎	◎	○	○	△	◎	○
防静电三元乙丙橡胶	EE	A65/S	黑色绿点	-30 ～ 150℃	×	◎	◎	○	○	△	◎	○
氯丁橡胶	CR	A55/S	黄色	-30 ～ 120℃	○	◎	◎	△	×	×	△	◎
防静电氯丁橡胶	CE	A65/S	黄色黑点	-30 ～ 120℃	○	◎	◎	△	×	×	△	◎
氢化丁腈橡胶	HN	A55/S	桔色	-40 ～ 150℃	◎	△	×	◎	◎	◎	△	△
防静电氢化丁腈橡胶	HE	A65/S	黑色桔点	-30 ～ 150℃	◎	△	×	◎	◎	◎	△	△

注：　◎：优　　○：良　　△：可　　×：不可

该表所示为橡胶材质的一般特性，硬度为所用材质的标准硬度。

因使用环境对橡胶材质的影响比较大，请核实使用要求后，选择所需材质。

我司现有无痕迹吸附对策－无痕迹吸盘芯（PK PKE POM），性能稳定，效果优良。

我司现新增无痕迹吸附对策吸盘（卤化处理），可有效抑制橡胶成分的溢出，避免橡胶材质与吸附工件发生反应，不会在吸附工件表面留下吸附痕迹（主要是针对丁腈橡胶 N　防静电丁腈橡胶 NE　氟橡胶 F　防静电氟橡胶 FE）。

我司新增　聚氨酯 三元乙丙　氯丁　氢化丁腈及其防静电材质橡胶，欢迎选购，如有特殊要求，可联系我司定制，如硬度、颜色等。

4) 吸盘的形状

根据吸附物的形状,材质选择吸盘形状。
需要进行实物的吸附试验时请与本公司联系。

吸盘形状	吸附对象
平形	一般吸附物 吸附物表面平整，变形小的物体
深形	球形吸附物
皱褶形	需利用吸盘的缓冲功能时 吸附物表面为斜面时

另外，可根据吸附物的形状制作合适的吸盘。请与本公司协商。

3.真空发生器(喷射式发生器)的选择

1)决定喷嘴直径

①吸入量
从特性表中根据所需的吸入量选择喷嘴直径。

②真空到达时间
从特性表中选择喷嘴的直径。但是如果配管的内径较粗，或者配管较长时真空到达时间也会延长，因此选择时请留出余量。

③吸盘直径
没有通气性等的无泄漏的标准吸附物，1个吸盘时的喷嘴直径的标准请参考下表。

吸盘直径	喷嘴直径
Φ80以下	Φ0.5
Φ150以下	Φ1.0
Φ200以下	Φ1.5

如果吸附物是有泄漏性的，选择喷嘴时要比标准增加一个级别。

④吸盘的个数
使用多个吸盘时，选择喷嘴时要比标准增加一个级别。

通过试验计算泄漏量

吸附物的泄漏量可以通过设定吸盘,**真空发生器**(喷射式发生器)，安装真空传感器后试验测出。

试验回路

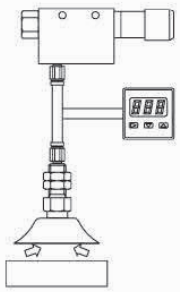

使用**真空发生器**GV-20HS来吸附物体时，传感器的显示压力为–50kPa，此时吸盘与吸附物之间的泄漏量是多少?

通过吸入流量–真空压力的特性计算泄漏量。

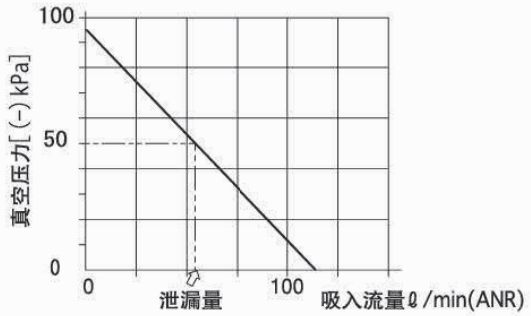

读取–50kPa时的流量，45 R /min(ANR)即为吸盘与吸附物之间的泄漏量。

2)决定真空类型

决定真空类型

①吸附物较重时：压力型 H型

吸附物为铁板等重物时，应选择吸入量少但到达真空度高的H型。

②通气性物体：流量型 L型

吸附瓦楞纸箱等有通气性的物体时，应选择到达真空度低但吸入量大的L型。

3)选择额定供应压力

根据额定压力来选择。供应空气压力按照运转时的压力进行设定。

额定压力	供应空气压类型
0.5MPa	S
0.35MPa	R

4)流路状态

搭载有电磁阀类型的，需要选择流路状态。

①常闭型

电磁阀ON时(通电时)发生真空。

②常开型

电磁阀OFF时(非通电时)发生真空。

5)附选装置

组合型的发生器有以下附选装置，请分别确认规格后进行选择。

①压力,真空传感器

②真空破坏机能

③真空用过滤器

④消音器

⑤其他

4. 计算吸附时间(真空到达时间)

1)使用真空发生器时

使用真空发生器通过吸盘吸附石，给真空发生器供应空气压得电磁阀ON（通电）后，吸盘内的真空压力达到一定的真空压力的时间（真空达到时间），根据下列公式计算。

$$T = (V/C)^{1/\alpha}$$

T：真空到达时间(S)

V：从真空发生器到吸盘的配管容积（R）

C：最高真空压力的常数(参照表1)

α：真空发生器类型的常数（参照表1）

注)此计算公式是通过试验求出的，请仅作为大致的标准。

计算例

ϕ10的圆形吸盘连接ϕ4长1m的聚氨酯软管，计算使用真空发生器时的吸附时间（真空达到-80kPa的时间）。

1)求出配管的容积

$$V = \frac{\pi \times d^2 \times L}{4 \times 1000}$$

V：配管容积 (R)

d：配管内径 (cm)

L：配管长度 (cm)

$$V = \frac{\pi \times 0.4^2 \times 100}{4 \times 1000}$$

$$= 0.012 \ (R)$$

2)计算真空到达时间

真空发生器为H型，喷嘴直径为ϕ0.5，根据表，ϕ0.5，真空压力为–80kPa时

C=0.05、α=1.02

真空到达时间为

$$T = (V/C)^{1/\alpha}$$

$$= (0.012/0.05)^{1/1.02}$$

=0.23（s）

真空发生器 C,α 一览表

压力型（H 型）

真空类型	额定压力类型	喷嘴直径 mm	C 真空压力（kPa）						α
			-40	-50	-60	-70	-80	-90	
H	S	Ø0.5	0.126	0.157	0.188	0.220	0.251	0.283	1.02
	S	Ø0.7	0.385	0.481	0.577	0.673	0.770	0.866	1.02
	S	Ø1.0	0.785	0.982	1.178	1.374	1.571	1.767	1.09
	S	Ø1.3	1.131	1.414	1.696	1.979	2.262	2.545	1.03
	S	Ø1.5	2.011	2.513	3.016	3.519	4.021	4.524	1.00
	R	Ø1.5	3.142	3.927	4.712	5.498	6.283	7.069	1.06
	S	Ø2.0	7.069	8.836	10.60	12.37	14.14	15.90	1.09
	R	Ø2.0	12.57	15.71	18.85	21.99	25.13	28.27	1.17
	S	Ø2.5	19.63	24.54	29.45	34.36	39.27	44.18	1.00
	S	Ø3.0	28.27	35.34	42.41	49.48	56.55	63.62	1.00

流量型（L 型）

真空类型	额定压力类型	喷嘴直径 mm	C 真空压力（kPa）			α
			-40	-50	-60	
L	S	Ø0.5	0.26	0.18	0.11	1.06
	S	Ø0.7	0.71	0.50	0.31	1.02
	S	Ø1.0	0.90	0.60	0.25	1.09
	S	Ø1.3	1.6	1.00	0.50	1.09
	S	Ø1.5	2.30	1.60	0.74	1.09
	S	Ø2.0	3.60	2.40	1.00	1.09
	S	Ø2.5	6.80	4.72	3.27	1.00
	S	Ø3.0	10.0	7.40	4.88	1.00

5. 选择吸盘配件

1)吸盘安装配件

与吸盘组装使用的配件有以下种类，请根据使用目的进行选择。

①固定式配件

用于一般目的。

②弹簧式配件

有弹簧的带缓冲机能的配件。防止吸附物损坏，以及增加冲程余量时使用。

皱褶吸盘的缓冲机能不能满足要求时使用。

③防回转式配件

在缓冲机构的基础上又加有防回转机能的配件。用于保持吸附物的位置。

另外，还可以制作摇头型,导轨型的配件。

2)接口方向

配件的接口方向可以从以下种类选择。

①纵向接口

接口设在配件的上部。

②横向接口

接口设在配件的侧面。

3)接口接头

根据接口的尺寸以及配管的直径进行选择。接口尺寸如果是 **M3 M5 M6** 时备有快插接头和笋型接头。

6. 配管

1)给吸盘的真空回路配管

与压力较高的正压相比较，真空压具有更容易受到配管阻力等影响的特点。尤其是真空到达时间受配管的内径和长度影响较大。因此配管时尽量选择容积较小的。

吸盘与真空发生器或真空切换阀之间的配管距离应尽量短。

2）给真空发生器的正压供应配管

应选择能十分满足真空发生器的空气消耗量的内径来配管。

大致的选择标准请参照下表。

真空发生器喷嘴直径 (mm)	尼龙软管 (外径 × 内径)	聚氨酯软管 (外径 × 内径)
φ0.5	φ6×4	φ6×4
φ0.7	φ6×4	φ6×4
φ0.9	φ6×4	φ6×4
φ1.0	φ6×4	φ6×4
φ1.5	φ8×6	φ8×5
φ2.0	φ8×6	φ10×6.5
φ2.5	φ10×7.5	φ12×8
φ3.0	φ10×7.5	φ12×8

GINIER® VACUUM
吉尼尔®真空

吉尼尔®企业·携手启动未来



PRODUCT GUIDE 产品目录

GINIER® VACUUM
吉尼尔® 真空

VACUUM PAD
真空吸盘 P 系列

PR 标准型吸盘
主要用于吸附平面钢板、胶合板、玻璃、塑料制品等要求不高的产品



P1-101

PA 深凹型吸盘
主要用于吸附表面有弧度的产品或球体，类似乒乓球、苹果等



P1-114

PS 海绵型吸盘
主要用于吸附表面凹凸的产品，如贝壳、线路板等



P1-122

PB 波纹风箱型吸盘
主要用于吸附表面有高度差或不规则的产品或用于要求有缓冲的场合等



P1-130

PL 柔软型吸盘
主要用于吸附柔软易碎的产品或注塑制品



P1-139

PLB 柔软波纹风箱型吸盘
主要用于吸附柔软易碎的产品或注塑制品



P1-146

PE 椭圆型吸盘
主要用于吸附较长的物体或棒料，或者用于有特殊吸附位置要求的场合



P1-153

PP 薄物用型吸盘
主要用于吸附薄形易碎易变形的制品



P1-164

PK 防滑型吸盘
主要用于吸附表面有油污的工件，如冲压件、涂油工件等



P1-169

PW 多层型吸盘
主要用于吸附产品表面倾斜较大的工件或者无法用弹簧式托架的空间场合



P1-176

PQ 无痕迹型吸盘
主要用于吸附液晶屏、玻璃等平面且要求无痕的产品



P1-181

PF 薄板用型吸盘
主要用于吸附纸张等易变形的物体



P1-187

GINIER® VACUUM
吉尼尔® 真空

VACUUM PAD
真空吸盘 M 系列

MF 单层型吸盘
主要用于吸附平面钢板、胶合板、玻璃、塑料制品等要求不高的产品



P1-201

MJ 双层型吸盘
主要用于吸附表面有高度差或不规则的产品或用于要求有缓冲的场合等



P1-209

MC 三层型吸盘
主要用于吸附表面有高度差或不规则的产品或用于要求有缓冲的场合等



P1-215

MA 薄型吸盘
主要用于吸附柔软易碎的产品或注塑制品



P1-220

MU 摇摆型吸盘
主要用于配合摇摆性托架使用，可以允许吸盘任意摆动倾斜



P1-224

MB 1.5 褶型吸盘
主要用于吸附表面有高度差或不规则的产品或用于要求有缓冲的场合等



P1-230

PSS 无接头缓冲型吸盘
配合吸盘使用，节省安装空间



P1-234

VACUUM PAD
真空吸盘 G 系列

GU 平型吸盘
主要用于吸附平面钢板、胶合板、玻璃、塑料制品等要求不高的产品



P1-301

GC 带肋平型吸盘
主要用于吸附表面比较光滑的产品或一般性工件



P1-311

GINIER® VACUUM
吉尼尔® 真空

VACUUM PAD
真空吸盘 G 系列

GB
风琴型吸盘

主要用于吸附表面有弧度的产品或球体，类似乒乓球、苹果等



P1-319

H/HB
重载型吸盘

主要用于吸附金属制品或玻璃等大型工件



P1-329

G-P2
迷你型吸盘

主要用于吸附小型产品或在安装空间受限制的场合



P1-401

G-P3
小型吸盘

主要用于吸附小型产品或在安装空间受限制的场合



P1-411

PHOTOVOLTAIC AND PACKAGING
光伏及包装行业用系列

SRP
柔软制品用型吸盘

主要用于光伏行业和注塑机的取件及吸附较轻的产品



P1-501

GNT
非接触型吸盘

可有效减少与被吸附物的接触面积，避免产品的二次污染，主要用于吸附光伏板太阳能硅片等



P1-503

BG
伯努利型吸盘

主要用于吸附小型产品或在安装空间受限制的场合



P1-505

GFT
塑料薄膜纸张专用型吸盘

主要用于吸附柔软易碎的产品或注塑制品



P1-601

GTP
柔软包装用型吸盘

主要用于吸附包装袋、食品带等制品



P1-602

GBLP
软包装用多层型吸盘

主要用于吸附柔软易碎的产品或注塑制品



P1-603

GINIER® VACUUM
吉尼尔® 真空

SHEET METAL &AUTOMOBILE INDUSTRY
钣金及汽车行业用系列

MAF
金属板用扁平型吸盘

主要用于吸附大且重的工件，如玻璃、汽车钣金件等



P1-604

MAB
金属板用扁平波纹型吸盘

主要用于吸附大且重的工件，如玻璃、汽车钣金件等



P1-605

MAOF
金属板用扁平椭圆型吸盘

主要用于吸附大且重的工件，如玻璃、汽车钣金件等



P1-606

MAOB
金属板用椭圆波纹型吸盘

主要用于吸附大且重的工件，如玻璃、汽车钣金件等



P1-607

VP-CLF
新品

低摩擦吸盘杆

内缩式缓冲结构设计，减少气管等其他零部件对产品性能及使用寿命的影响，采用无油衬套结构，摩擦噪音低，寿命可靠



P1-419

GVGP
海绵吸具

可适用于码垛、搬运等行业，对于吸附纸箱、木板等产品，效果极佳。



P1-608

FITTINGS FOR GOLD FITTINGS
托架安装配件

P

主要用于配合P系列吸盘使用，规格尺寸全



P1-701

M

主要用于配合 M 系列吸盘使用，规格尺寸全，摩擦噪音低，寿命可靠



P1-709

G

主要用于配合 G 系列吸盘使用，尺寸小巧，可适用于不同场合需求



P1-716

K

主要用于吸附大且重的工件，如玻璃、汽车钣金件等



P1-727

VACUUM ACCESSORIES
真空附件

ECV
防脱落阀

主要用于多个配合使用，保证吸附真空度



P1-801

FH
摆动式托架

配合吸盘使用，拓展了吸盘的使用范围



P1-804

真空吸盘 - 标准型 PR

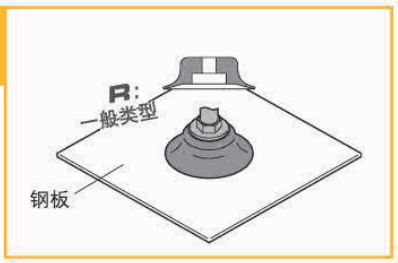

吸盘选型

例：

P 10 R N -LH

[1] 吸盘盘径 [2] 吸盘材质 无痕迹吸附对策

- 主要用于吸附厚而平的一般工件如钢板、玻璃等
- 新增迷你型吸盘（RM）和迷你型安装托架（MA/MB/MC/MD/ME），
- 适用范围更广。
- 新增全不锈钢材质安装托架，可在特殊换机中使用，寿命可靠。优化了结构设计，方便吸盘的更换。

[1] 吸盘盘径

单位：mm

代码	0.7	1	1.5	2	3	4	6	8	10	15	20	25	30	40	50	60	80	100	150	200
盘径	Ø0.7	Ø1	Ø1.5	Ø2	Ø3	Ø4	Ø6	Ø8	Ø10	Ø15	Ø20	Ø25	Ø30	Ø40	Ø50	Ø60	Ø80	Ø100	Ø150	Ø200

[2] 吸盘材质

代码	材质	硬度 ShoreA	使用温度范围	颜色	表面电阻率	适用吸盘直径	LH 无痕迹吸附对策（卤化处理）
N	丁腈橡胶	A55/S	-20~120℃	黑色	-	Ø0.7~Ø200	●
S	硅橡胶	A55/S	-50~220℃	白色	-	Ø0.7~Ø200	-
SE	防静电硅胶	A55/S	-30~180℃	黑色红点	10^5~10^8Ω·cm	Ø0.7~Ø50	-
FS	氟硅橡胶	A55/S	-30~180℃	红色	-	Ø6~Ø50	-
NE	防静电丁腈胶	A65/S	0~120℃	黑色蓝点	10^5~10^8Ω·cm	Ø1~Ø50	●
F	氟橡胶	A70/S	-10~230℃	灰色	-	Ø1~Ø50	-
FE	防静电氟橡胶	A70/S	0~200℃	黑色白点	10^5~10^8Ω·cm	Ø1~Ø50	●

注：吸盘材质性能请参考前附；其它材质及硬度均可定做，详情欢迎咨询本司；表中黄色字体表示畅销产品，货期短，性价比高。

“●”：表示可选；“-”：表示无。

卤化处理后，材料硬度会提升 A5/S；记号为表面黄点，如：卤化处理后的丁腈橡胶，硬度为 A60/S，记号为黑色黄点。

吸盘外形尺寸图

"□" 填写材质

RM 迷你型

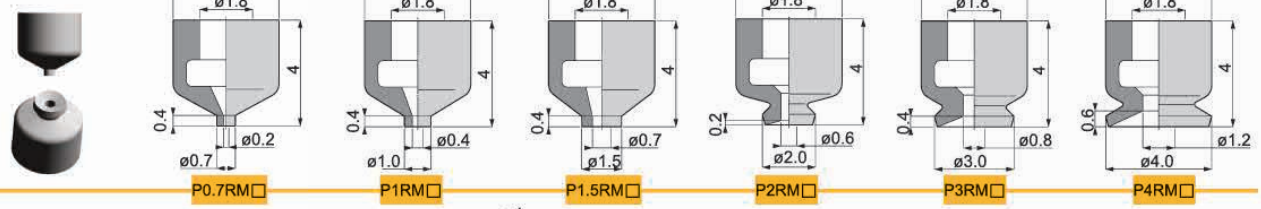

R 标准型

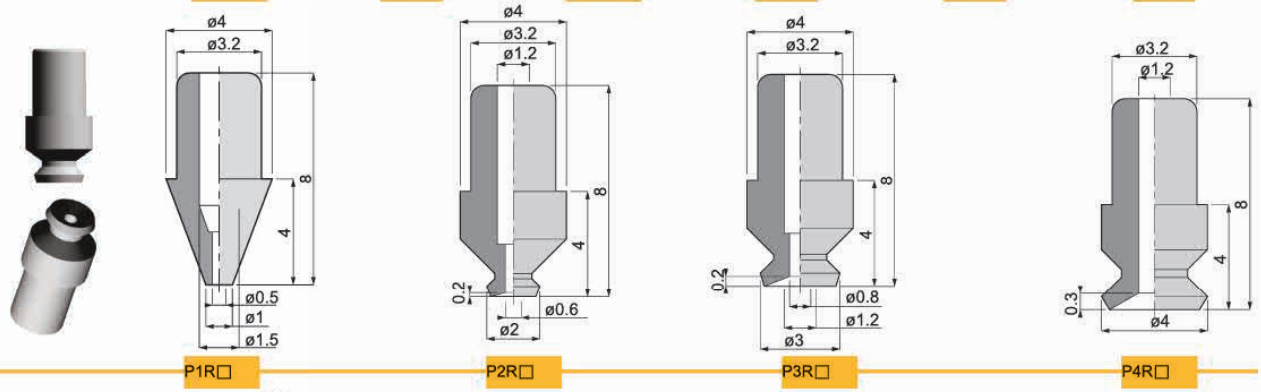

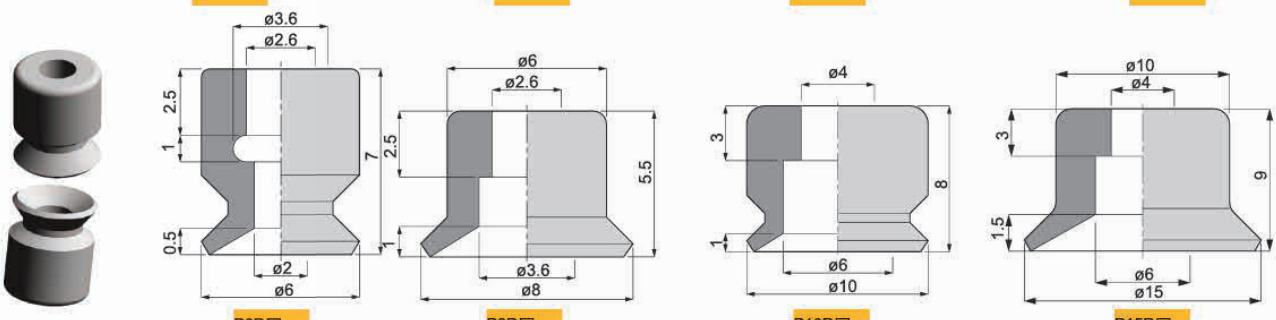

真空吸盘 - 标准型 PR

R 标准型



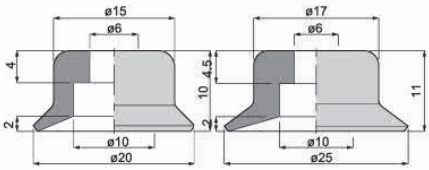

P20R□ P25R□

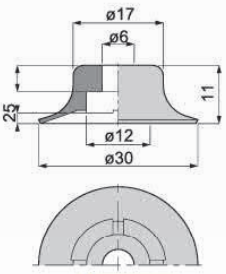

P30R□

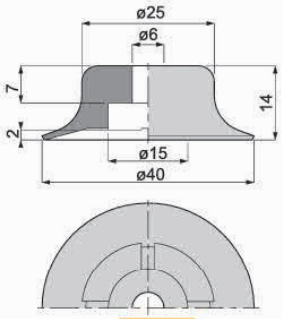

P40R□





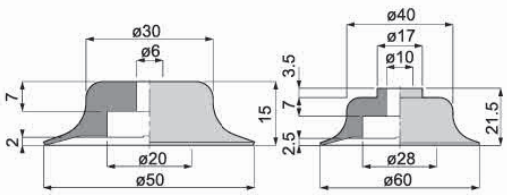

P50R□ P60R□

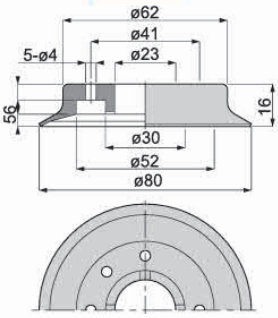

P80R□

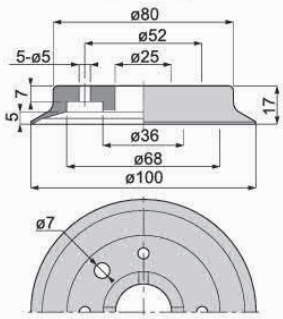

P100R□



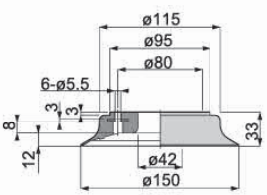

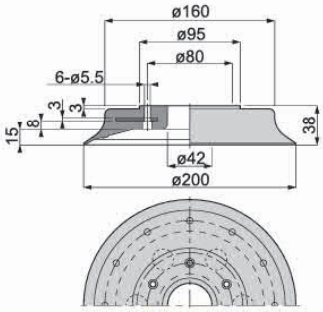

P150R□ P200R□

包装方式		交货期
D ≤ 10	10pcs/ 袋	“★”为畅销产品，库存充足，货期一般为 1~3 个工作日
D > 10	1pcs/ 袋	

订货范例 | P20RN P20RN-LH

※ 如需无痕迹吸附对策 ，请增加 “LH” 后缀。

吸盘带附属结构 "□" 填写材质

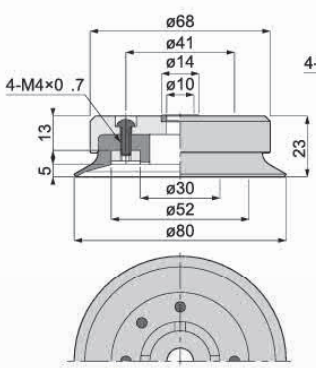

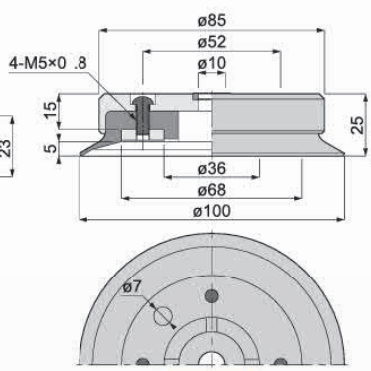

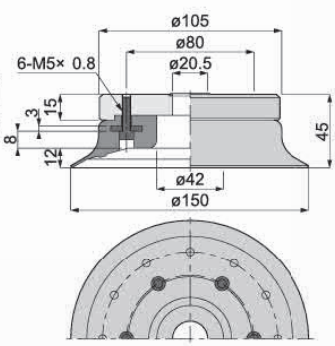

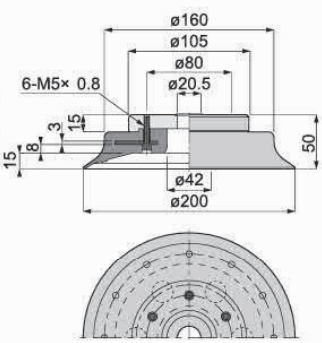

P80R□A P100R□A P150R□A P200R□A

吸盘连接端口规格	T4	H3	T8	M4	M6	
适用吸盘	P0.7~4RM	P1~4R	P6~8R	P10-15R	P20~30R	P40~50R

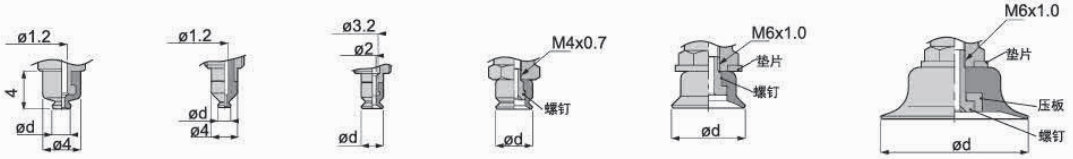

真空吸盘 - 标准型 PR

吸盘连接端口示意图

吸盘连接端口规格	M10		M20
适用吸盘	P60R	P80~100R	P150~200R

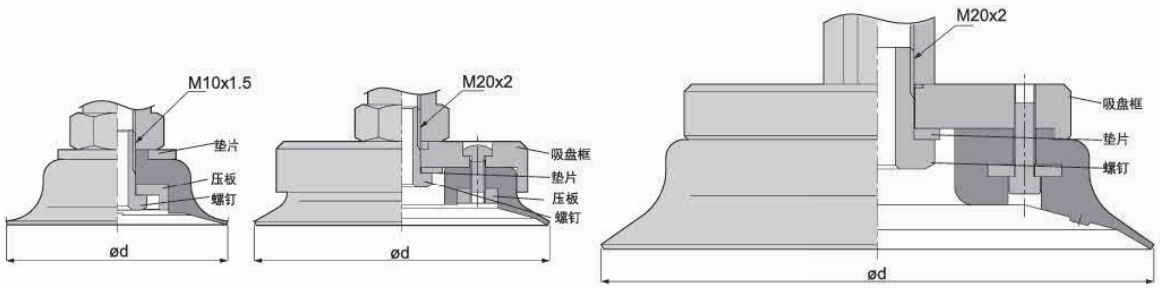

吸盘加螺钉规格

型号	配件			
	螺钉	压板	垫片	吸盘框
P10R □ -M4	PM46-6	-	-	-
P15R □ -M4	PM46-6	-	-	-
P20R □ -M6	PM610-8	-	HW10.5X18X1.6	-
P25R □ -M6	PM610-8	-	HW10.5X18X1.6	-
P30R □ -M6	PM612-10	-	HW10.5X18X1.6	-
P40R □ -M6	PM610-15	PW40	HW10.5X22X1.6	-
P50R □ -M6	PM610-15	PW50	HW10.5X22X1.6	-
P60R □ -M10	PM1018	-	HW17X32X2.6	-
P80R □ -M10	PM1018	PW80	HW10.5X22X1.6	PH80R
P100R □ -M10	PM1018	PW100	HW10.5X22X1.6	PH100R
P150R □ -M20	PM2028	-	HW21X43X3	PH150R
P200R □ -M20	PM2028	-	HW21X43X3	PH150R

"□" 填写材质

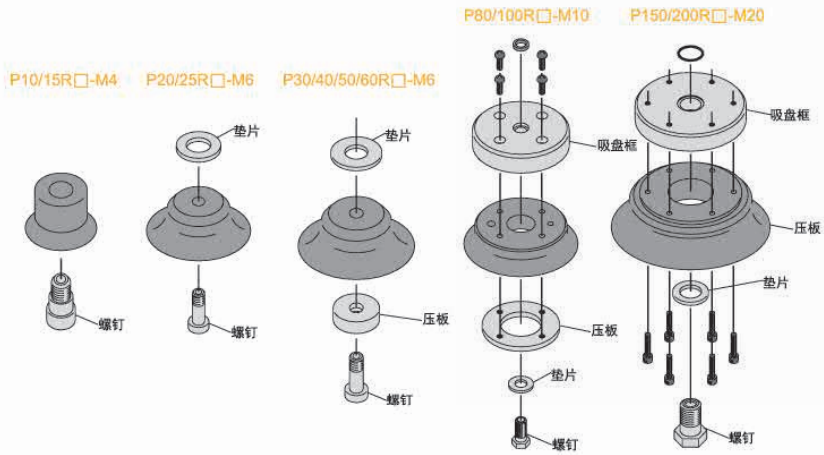

吸盘通用规格说明

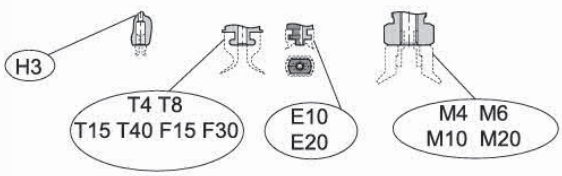

代码	固定式	嵌入式								螺纹式			
	H3	T4	T8	T15	T40	F15	F30	E10	E20	M4	M6	M10	M20
适用吸盘规格	P1R P2R P3R P4R	P0.7RM P1RM P1.5RM P2RM P3RM P4RM	P6R P8R P6B P8B P8P P10P P15P P20P	P4L P8L P10L P15L P6LB P8LB P10LB	P20L P30L P40L P15LB P20LB	P10F P15F	P20F P25F P30F	P4X10E P5X10E P6X10E	P4X20E P5X20E P6X20E P8X20E P4X30E P5X30E P6X30E P8X30E	P10R P15R P15A P10B P15B P10K P10W	P20R P25R P30R P40R P50R P20B P20A P25A P30A P40A P50A P25B P30B P40B P50B P20K P30K P40K P50K P20W P30W P40W P50W	P60R P80R P100R P60A P80A P100A P80B P70S P100S	P150R P200R

真空吸盘 - 标准型 PR 组件

吸盘组件选型

例：P C 10 - 10 R N 6J - ECV - LH - SUS

- P 系列
- [1] 托架类型
- [2] 吸盘直径
- [3] 缓冲行程
- 标准型吸盘
- [4] 吸盘材质
- [5] 真空接口
- [6] 真空附件
- 无痕迹对策
- [7] 托架材质

- 若在特殊使用环境中使用，建议托架的材质选用全不锈钢材质。
- 吸盘于托架连接处可选增防脱落阀或摆动式托架，适用范围更广。

[1] 真空吸盘托架类型

代码	PA	PB	PC	POC	PD	POD	PE	PF
说明	固定式顶部真空端口	固定式侧面真空端口	弹簧式顶部真空端口	弹簧式顶部真空端口－外置弹簧	弹簧式侧面真空端口	弹簧式侧面真空端口－外置弹簧	固定式直接安装型	弹簧式直接安装型
代码（新增）	PMA	PMB	PMC	-	PMD	-	PME	-
说明	迷你固定式顶部真空端口	迷你固定式侧面真空端口	迷你弹簧式顶部真空端口	–	迷你弹簧式侧面真空端口	–	迷你固定式直接安装型	–
形状		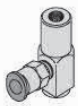						

[2] 吸盘盘径

单位：mm

代码	0.7	1	1.5	2	3	4	6	8	10	15	20	25	30	40	50	60	80	100	150	200
盘径	Ø0.7	Ø1	Ø1.5	Ø2	Ø3	Ø4	Ø6	Ø8	Ø10	Ø15	Ø20	Ø25	Ø30	Ø40	Ø50	Ø60	Ø80	Ø100	Ø150	Ø200

[3] 缓冲行程

单位：mm

代码	2	3	5	6	10	15	20	30	40	50
行程	2	3	5	6	10	15	20	30	40	50

注：缓冲行程 2、5mm，一般为迷你型弹簧式缓冲支架，缓冲行程 20mm 以上都为外置弹簧。

[4] 吸盘材质

代码	材质	硬度 ShoreA	使用温度范围	颜色	表面电阻率	适用吸盘直径	LH 无痕迹吸附对策（卤化处理）
N	丁腈橡胶	A55/S	-20~120°C	黑色	-	Ø0.7~Ø200	●
S	硅橡胶	A55/S	-50~220°C	白色	-	Ø0.7~Ø200	-
SE	防静电硅胶	A55/S	-30~180°C	黑色红点	10^5~10^8Ω·cm	Ø0.7~Ø50	-
FS	氟硅橡胶	A55/S	-30~180°C	红色	-	Ø6~Ø50	-
NE	防静电丁腈胶	A65/S	0~120°C	黑色蓝点	10^5~10^8Ω·cm	Ø1~Ø50	●
F	氟橡胶	A70/S	-10~230°C	灰色	-	Ø1~Ø50	-
FE	防静电氟橡胶	A70/S	0~200°C	黑色白点	10^5~10^8Ω·cm	Ø1~Ø50	●

注：吸盘材质性能请参考前附；其它材质及硬度均可定做，详情欢迎咨询本司；表中黄色字体表示畅销产品，货期短，性价比高。

“●”：表示可选；“–”：表示无。

卤化处理后，材料硬度会提升 A5/S；记号为表面黄点，如：卤化处理后的丁腈橡胶，硬度为 A60/S，记号为黑色黄点。

[5] 真空接口规格

说明	内螺纹真空接口		快插式真空接口		笋型式真空接口	
代码	01	02	4J	6J	4B	6B
规格	Rc1/8	Rc1/4	Ø4x2.5	Ø6x4	Ø4x2.5	Ø6x4

注：有多种配合螺纹规格的真空接口可以选择，详情请咨询我司。

[6] 真空附件

说明	无	防脱落阀	摆动式支架	
代码	无	ECV	FH	FHH
规格	不带真空附件	-	摆动角度 30°	摆动角度 15°

防脱落阀 

摆动式支架 

注：“ECV”和“FH、FHH”主要是装配在吸盘和支架中间位置，两者不可同时选择。单独具体规格选择请参照后续“真空附件”资料或咨询我司。

[7] 托架材质

代码	无	SUS
规格	常规材质	全不锈钢材质

注：常规材质一般为铜镀镍、铝镀镍及铝氧化材质，全不锈钢材质为，SUS303 材质。如有特殊要求，可与我司联系。

真空吸盘 - 标准型 PR 组件

PA 固定式顶部真空端口 – 快速接头型

单位：mm

型号					参数					
代码	盘径 d	类型	吸盘材质	真空接口 D	总高 B	M	H	T	A	L
PA 固定式顶部真空端口	1	R 标准型吸盘	N S SE FS NE F FE	4J	26	M6X0.75	8	2	10	4
	2				26	M6X0.75	8	2	10	4
	3				26	M6X0.75	8	2	10	4
	4				26	M6X0.75	8	2	10	4
	6			6J	32	M10X1	12	3	12	7
	8				30.5	M10X1	12	3	12	5.5
	10				34	M12X1	14	4	20	8
	15				35	M12X1	14	4	20	9
	20				37.5	M14X1	17	4	20	10
	25				38.5	M14X1	17	4	20	11
	30				38.5	M14X1	17	4	20	11
	40				41.5	M14X1	17	4	20	14
	50				42.5	M14X1	17	4	20	15
	60			01	50.5	M20X1	24	5	20	20.5
	80				53	M20X1	24	5	20	23
	100				55	M20X1	24	5	20	25
	150			02	95	M24X1	30	10	30	45
	200				100	M24X1	30	10	30	50

※ 吸盘材质「N S SE FS」为畅销产品，货期短，性价比高。
其它材质与硬度也可以定做，详情请咨询本司。
※ 单独托架规格参数及选型，请参照 P 系列托架选型规格。



PA1/2/3/4R PA6/8R PA10/15R

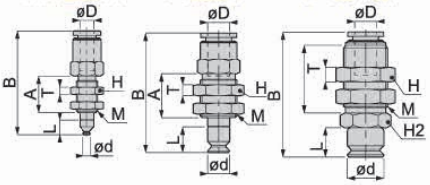

PA20/25/30/40/50R PA60/80/100R

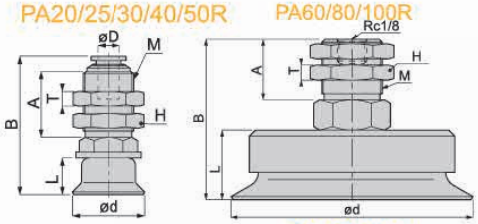

PA150/200R

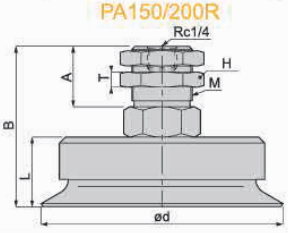

订货范例 | PA10RN6J
PA10RN6J-LH

※ 如需无痕迹吸附对策 ，请增加“LH”后缀。

PA 固定式顶部真空端口 – 笋型接头型

单位：mm

型号					参数					
代码	盘径 d	类型	吸盘材质	真空接口 D	总高 B	M	H	T	A	L
PA 固定式顶部真空端口	1	R 标准型吸盘	N S SE FS NE F FE	4B	21	M5X0.5	8	2	8	4
	2				21	M5X0.5	8	2	8	4
	3				21	M5X0.5	8	2	8	4
	4				21	M5X0.5	8	2	8	4
	6			6B	27.5	M8X0.75	10	2	10.5	7
	8				26	M8X0.75	10	2	10.5	5.5
	10				36.5	M8X0.75	10	2	15	8
	15				37.5	M8X0.75	10	2	15	9
	20				44	M12X1	14	4	15	10
	25				45	M12X1	14	4	18	11
	30				45	M12X1	14	4	18	11
	40				48	M12X1	14	4	18	14
	50				49	M12X1	14	4	18	15

※ 吸盘材质「N S SE FS」 为畅销产品，货期短，性价比高。
其它材质与硬度也可以定做，详情请咨询本司。
※ 单独托架规格参数及选型，请参照 P 系列托架选型规格。



PA1/2/3/4R PA6/8R

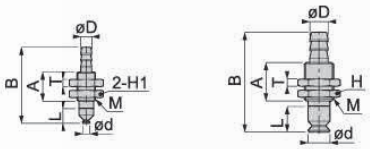

PA10/15R PA20/25/30/40/50R

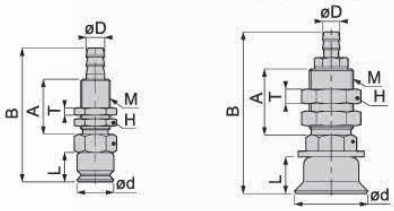

订货范例 | PA10RN6B
PA10RN6B-LH

※ 如需无痕迹吸附对策 ，请增加“LH”后缀。

吸盘通用规格说明

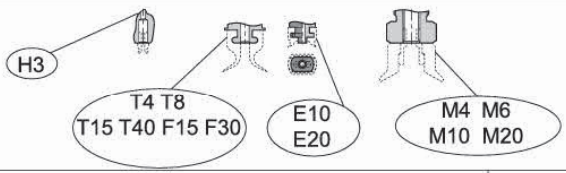

代码	固定式	嵌入式								螺纹式			
	H3	T4	T8	T15	T40	F15	F30	E10	E20	M4	M6	M10	M20
适用吸盘规格			P6R						P4X20E		P20R P25R P30R P40R P50R P20B		
			P8R	P4L					P5X20E	P10R	P20A P25A P30A P40A P50A P25B	P60R P80R P100R	
		P0.7RM	P6B	P8L					P6X20E	P15R	P30B P40B	P60A	
		P1RM	P8B	P10L	P20L				P8X20E	P15A	P50B P20K	P80A	
	P1R	P1.5RM	P8P	P15L	P30L				P4X30E	P10B	P30K P40K	P100A	
	P2R	P2RM	P10P	P6LB	P40L		P20F	P4X10E	P5X30E	P15B	P50K P20W	P80B	
	P3R	P3RM	P15P	P8LB	P15LB	P10F	P25F	P5X10E	P6X30E	P10K	P30W P40W	P70S	P150R
	P4R	P4RM	P20P	P10LB	P20LB	P15F	P30F	P6X10E	P8X30E	P10W	P50W	P100S	P200R

注：吸盘连接规格相同，吸盘可以互换使用（“M6”规格需要更换螺钉规格）。

真空吸盘 - 标准型 PR 组件

PB 固定式侧面真空端口

单位：mm

型号					参数			
代码	盘径 d	类型	吸盘材质	真空接口 D	总高 B	M	H	L
PB 固定式侧面真空端口	1	R 标准型吸盘	N S SE FS NE F FE	4J	22	M3X0.5	5	4
	2				22	M3X0.5	5	4
	3			4B	22	M3X0.5	5	4
	4				22	M3X0.5	5	4
	6			6J 6B	27	M4X0.7	8	7
	8				25.5	M4X0.7	8	5.5
	10				36	M6X1	12	8
	15				37	M6X1	12	9
	20				38	M6X1	12	10
	25				39	M6X1	12	11
	30				39	M6X1	12	11
	40				42	M6X1	12	14
	50				42	M6X1	12	15
	60			01	58.5	M8X1.25	22	20.5
	80				61	M8X1.25	22	23
	100				63	M8X1.25	22	25
	150			02	110	M16X2	30	45
	200				115	M16X2	30	50

※ 吸盘材质「N S SE FS」为畅销产品，货期短，性价比高。
其它材质与硬度也可以定做，详情请咨询本司。
※ 单独托架规格参数及选型，请参照 P 系列托架选型规格。

订货范例 PB10RN6J
PB10RN6J-LH

※ 如需无痕迹吸附对策 ，请增加 “LH” 后缀。

PB1/2/3/4R

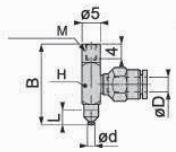

PB6/8R

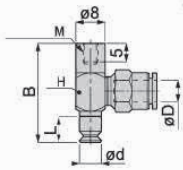

PB10/15R

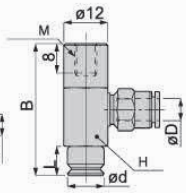

PB20/25/30/40/50R

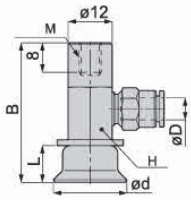

PB60/80/100R

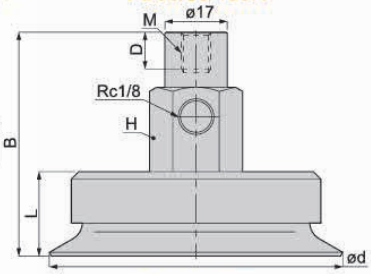



PB150/200R

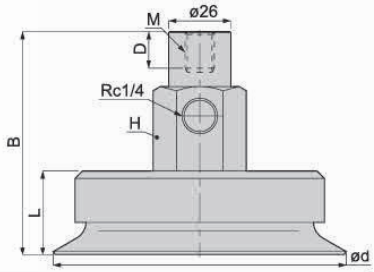

PC 弹簧式顶部真空端口

单位：mm

型号						参数						
代码	盘径 d	行程 S	类型	吸盘材质	真空接口 D	总高 B	M	H	T	A	L	弹力 N
PC 弹簧式顶部真空端口	1	3	R 标准型吸盘	N S SE FS NE F FE	4J 4B	43	M12X1	14	4	13	4	0.6~1.7
		10				57	M12X1	14	4	17.5	4	0.6~1.7
		15				68	M12X1	14	4	23.5	4	0.4~1.7
		20				78	M12X1	14	4	38.5	4	0.3~1.8
	2	3				43	M12X1	14	4	13	4	0.6~1.7
		10				57	M12X1	14	4	17.5	4	0.6~1.7
		15				68	M12X1	14	4	23.5	4	0.4~1.7
		20				78	M12X1	14	4	38.5	4	0.3~1.8
	3	3				43	M12X1	14	4	13	4	0.6~1.7
		10				57	M12X1	14	4	17.5	4	0.6~1.7
		15				68	M12X1	14	4	23.5	4	0.4~1.7
		20				78	M12X1	14	4	38.5	4	0.3~1.8
	4	3				43	M12X1	14	4	13	4	0.6~1.7
		10				57	M12X1	14	4	17.5	4	0.6~1.7
		15				68	M12X1	14	4	23.5	4	0.4~1.7
		20				78	M12X1	14	4	38.5	4	0.3~1.8
	6	3			6J 6B	43	M12X1	14	4	13	7	0.6~1.7
		10				55	M12X1	14	4	17.5	7	0.6~1.7
		15				66	M12X1	14	4	23.5	7	0.4~1.7
		20				76	M12X1	14	4	38.5	7	0.3~1.8
	8	3				45.5	M12X1	14	4	13	5.5	0.6~1.7
		10				55	M12X1	14	4	17.5	5.5	0.6~1.7
		15				66	M12X1	14	4	23.5	5.5	0.4~1.7
		20				76	M12X1	14	4	38.5	5.5	0.3~1.8

※ 吸盘材质「N S SE FS」为畅销产品，货期短，性价比高。
其它材质与硬度也可以定做，详情请咨询本司。
※ 单独托架规格参数及选型，请参照 P 系列托架选型规格。

订货范例 PC8-3RN6J
PC8-10RN6J-LH

※ 如需无痕迹吸附对策 ，请增加 “LH” 后缀。

PC1/2/3/4R



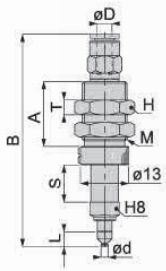

PC6/8R

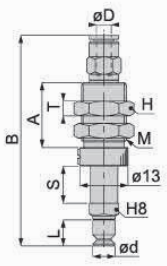

※ 真空接口除表格中推荐规格外，还可以按照要求配置，详情请咨询我司。

真空吸盘 - 标准型 PR 组件

PC 弹簧式顶部真空端口

单位：mm

型号						参数						
代码	盘径 d	行程 S	类型	吸盘材质	真空接口 D	总高 B	M	H	T	A	L	弹力 N
PC 弹簧式顶部真空端口	10	6	R 标准型吸盘	N S SE FS NE F FE	6J 6B	60	M14X1	17	4	20	8	2~4
		10				64.5	M14X1	17	4	20	8	2~4
		15				74.5	M14X1	17	4	25	8	2~4
		20				90.5	M14X1	17	4	34	8	1~4.8
	15	6				61	M14X1	17	4	20	9	2~4
		10				65.5	M14X1	17	4	20	9	2~4
		15				75.5	M14X1	17	4	25	9	2~4
		20				91.5	M14X1	17	4	34	9	1~4.8
	20	6				62	M14X1	17	4	20	10	2~4
		10				68	M14X1	17	4	20	10	2~4
		15				78	M14X1	17	4	25	10	2~4
		20				94	M14X1	17	4	34	10	1~4.8
	25	6				63	M14X1	17	4	20	11	2~4
		10				69	M14X1	17	4	20	11	2~4
		15				79	M14X1	17	4	25	11	2~4
		20				95	M14X1	17	4	34	11	1~4.8
	30	6				63	M14X1	17	4	20	11	2~4
		10				69	M14X1	17	4	20	11	2~4
		15				79	M14X1	17	4	25	11	2~4
		20				95	M14X1	17	4	34	11	1~4.8
	40	6				66	M14X1	17	4	20	14	2~4
		10				72	M14X1	17	4	20	14	2~4
		15				82	M14X1	17	4	25	14	2~4
		20				98	M14X1	17	4	34	14	1~4.8
	50	6				67	M14X1	17	4	20	15	2~4
		10				73	M14X1	17	4	20	15	2~4
		15				83	M14X1	17	4	25	15	2~4
		20				99	M14X1	17	4	34	15	1~4.8
	60	10			01	75.5	M22X1	27	5	26	20.5	10~15
	80	10				79	M22X1	27	5	26	23	10~15
	100	10				81	M22X1	27	5	26	25	10~15
	150	20			02	164	M30x2	36	10	48	45	14~25
	200	20				169	M30x2	36	10	48	50	14~25

※ 吸盘材质「N S SE FS」为畅销产品，货期短，性价比高。
其它材质与硬度也可以定做，详情请咨询本司。
※ 单独托架规格参数及选型，请参照 P 系列托架选型规格。

PC10/15R

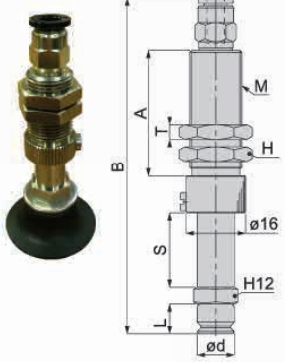

PC20/25/30/40/50R

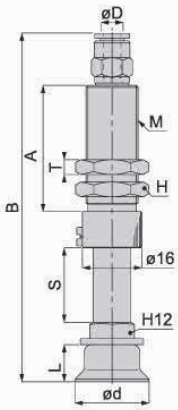

PC60/80/100R

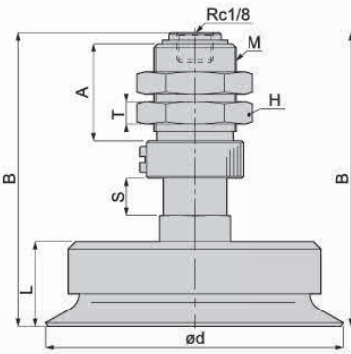

PC150/200R

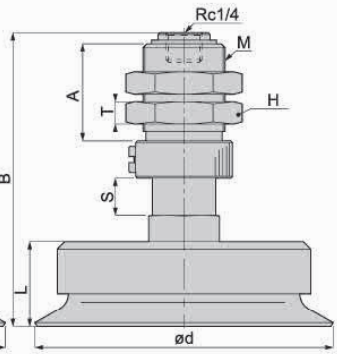

订货范例 PC10-6RN6J
PC10-10RN6J-LH

※ 如需无痕迹吸附对策 ，请增加 “LH” 后缀。

型号	吸盘连接处规格	配件			
		螺钉	压板	垫片	吸盘框
P0.7RM □	-T4	-	-	-	-
P1RM □	-T4	-	-	-	-
P1.5RM □	-T4	-	-	-	-
P2RM □	-T4	-	-	-	-
P3RM □	-T4	-	-	-	-
P4RM □	-T4	-	-	-	-
P1R □	-H3	-	-	-	-
P2R □	-H3	-	-	-	-
P3R □	-H3	-	-	-	-
P4R □	-H3	-	-	-	-
P6R □	-T8	-	-	-	-
P8R □	-T8	-	-	-	-
P10R □	-M4	PM46-6	-	-	-
P15R □	-M4	PM46-6	-	-	-
P20R □	-M6	PM610-8	-	HW10.5X18X1.6	-
P25R □	-M6	PM610-8	-	HW10.5X18X1.6	-
P30R □	-M6	PM612-10	-	HW10.5X18X1.6	-
P40R □	-M6	PM610-15	PW40	HW10.5X22X1.6	-
P50R □	-M6	PM610-15	PW50	HW10.5X22X1.6	-
P60R □	-M10	PM1018	-	HW17X32X2.6	-
P80R □	-M10	PM1018	PW80	HW10.5X22X1.6	PH80R
P100R □	-M10	PM1018	PW100	HW10.5X22X1.6	PH100R
P150R □	-M20	PM2028	-	HW21X43X3	PH150R
P200R □	-M20	PM2028	-	HW21X43X3	PH150R

"□" 代表材质，吸盘连接规格相同，吸盘可以互换使用（ “M6” 规格需要更换螺钉规格）。

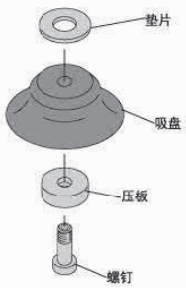

※ 本司防静电真空吸盘的静电值，可根据工况需求定制；
※ 托架部分我司新增全不锈钢材质，可在特殊场合应用，也可根据客户要求定制其他材质。

※ 真空接口除表格中推荐规格外，还可以按照要求配置，详情请咨询我司。

真空吸盘 - 标准型 PR 组件

PD 弹簧式侧面真空端口

单位：mm

型号						参数						
代码	盘径 d	行程 S	类型	吸盘材质	真空接口 D	总高 B	M	H	T	A	L	弹力 N
PD 弹簧式侧面真空端口	1	3	R 标准型吸盘	N S SE FS NE F FE	4J 4B	40	M8X0.75	10	2	13	4	0.6~1.7
		10				55.5	M12X1	14	4	17.5	4	0.6~1.7
		15				66.5	M12X1	14	4	23.5	4	0.4~1.7
		20				76.5	M12X1	14	4	38.5	4	0.3~1.8
	2	3				40	M8X0.75	10	2	13	4	0.6~1.7
		10				55.5	M12X1	14	4	17.5	4	0.6~1.7
		15				66.5	M12X1	14	4	23.5	4	0.4~1.7
		20				76.5	M12X1	14	4	38.5	4	0.3~1.8
	3	3				40	M8X0.75	10	2	13	4	0.6~1.7
		10				55.5	M12X1	14	4	17.5	4	0.6~1.7
		15				66.5	M12X1	14	4	23.5	4	0.4~1.7
		20				76.5	M12X1	14	4	38.5	4	0.3~1.8
	4	3				40	M8X0.75	10	2	13	4	0.6~1.7
		10				55.5	M12X1	14	4	17.5	4	0.6~1.7
		15				66.5	M12X1	14	4	23.5	4	0.4~1.7
		20				76.5	M12X1	14	4	38.5	4	0.3~1.8
	6	3			6J 6B	41	M8X0.75	10	2	13	7	0.6~1.7
		10				56	M12X1	14	4	17.5	7	0.6~1.7
		15				67	M12X1	14	4	23.5	7	0.4~1.7
		20				77	M12X1	14	4	38.5	7	0.3~1.8
	8	3				39.5	M8X0.75	10	2	13	5.5	0.6~1.7
		10				54.5	M12X1	14	4	17.5	5.5	0.6~1.7
		15				65.5	M12X1	14	4	23.5	5.5	0.4~1.7
		20				75.5	M12X1	14	4	38.5	5.5	0.3~1.8

PD1/2/3/4R



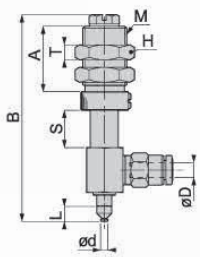

PD6/8R

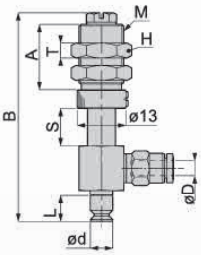

※ 吸盘材质「N S SE FS」为畅销产品，货期短，性价比高。
其它材质与硬度也可以定做，详情请咨询本司。
※ 单独托架规格参数及选型，请参照 P 系列托架选型规格。

订货范例 PD6-15RN6J
PD8-20RN6J-LH

※ 如需无痕迹吸附对策 ，请增加“LH”后缀。

单位：mm

型号						参数						
代码	盘径 d	行程 S	类型	吸盘材质	真空接口 D	总高 B	M	H	T	A	L	弹力 N
PD 弹簧式侧面真空端口	10	6	R 标准型吸盘	N S SE FS NE F FE	6J 6B	58	M14X1	17	4	20	8	2.0~5.0
		10				63	M14X1	17	4	20	8	2.0~5.0
		15				73	M14X1	17	4	25	8	2.0~5.0
		20				89	M14X1	17	4	34	8	2.0~5.0
	15	6				59	M14X1	17	4	20	9	2.0~5.0
		10				64	M14X1	17	4	20	9	2.0~5.0
		15				74	M14X1	17	4	25	9	2.0~5.0
		20				90	M14X1	17	4	34	9	2.0~5.0
	20	6				60	M14X1	17	4	20	10	2.0~5.0
		10				66	M14X1	17	4	20	10	2.0~5.0
		15				76	M14X1	17	4	25	10	2.0~5.0
		20				92	M14X1	17	4	34	10	2.0~5.0
	25	6				61	M14X1	17	4	20	11	2.0~5.0
		10				67	M14X1	17	4	20	11	2.0~5.0
		15				77	M14X1	17	4	25	11	2.0~5.0
		20				93	M14X1	17	4	34	11	2.0~5.0
	30	6				61	M14X1	17	4	20	11	2.0~5.0
		10				67	M14X1	17	4	20	11	2.0~5.0
		15				77	M14X1	17	4	25	11	2.0~5.0
		20				93	M14X1	17	4	34	11	2.0~5.0
	40	6				64	M14X1	17	4	20	14	2.0~5.0
		10				70	M14X1	17	4	20	14	2.0~5.0
		15				80	M14X1	17	4	25	14	2.0~5.0
		20				96	M14X1	17	4	34	14	2.0~5.0
	50	6				65	M14X1	17	4	20	15	2.0~5.0
		10				71	M14X1	17	4	20	15	2.0~5.0
		15				87	M14X1	17	4	25	15	2.0~5.0
		20				97	M14X1	17	4	34	15	2.0~5.0
	60	10			01	94.5	M22X1	27	5	26	20.5	14~25
	80	10				97	M22X1	27	5	26	23	14~25
	100	10				99	M22X1	27	5	26	25	14~25
	150	20			02	164	M30x2	36	10	48	45	14~25
	200	20				169	M30x2	36	10	48	50	14~25

PD10/15R

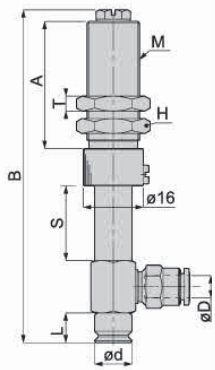

PD20/25/30/40/50R

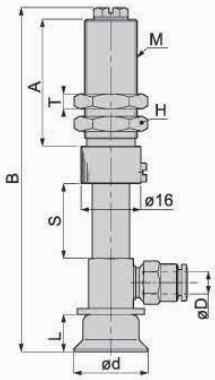

PD60/80/100R

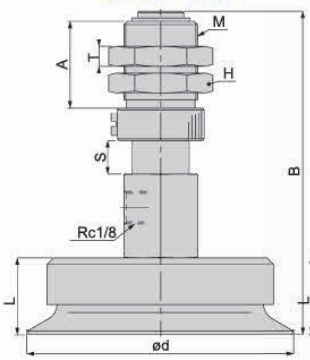

PD150/200R

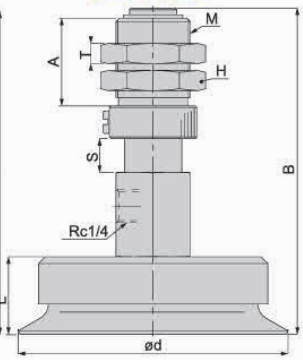

※ 吸盘材质「N S SE FS」为畅销产品，货期短，性价比高。
其它材质与硬度也可以定做，详情请咨询本司。
※ 单独托架规格参数及选型，请参照 P 系列托架选型规格。

订货范例 PD20-15RN6J
PD30-20RN6J-LH

※ 如需无痕迹吸附对策 ，请增加“LH”后缀。

※ 真空接口除表格中推荐规格外，还可以按照要求配置，详情请咨询我司。

真空吸盘 - 标准型 PR 组件

POC 顶部真空端口 – 标准型吸盘 – 外置弹簧

单位：mm

型号						参数						
代码	盘径 d	行程 S	类型	吸盘材质	真空接口 D	总高 B	M	H	T	A	L	弹力 N
POC 弹簧式顶部真空端口	20	30	R 标准型吸盘	N S SE FS NE F FE	6J 6B	84	M14X1	17	4	9	10	1.0~5.0
		40				97	M14X1	17	4	9	10	1.0~5.0
		50				110	M14X1	17	4	9	10	1.0~5.0
	25	30				85	M14X1	17	4	9	11	1.0~5.0
		40				98	M14X1	17	4	9	11	1.0~5.0
		50				111	M14X1	17	4	9	11	1.0~5.0
	30	30				85	M14X1	17	4	9	11	1.0~5.0
		40				95	M14X1	17	4	9	11	1.0~5.0
		50				111	M14X1	17	4	9	11	1.0~5.0
	40	30				88	M14X1	17	4	9	14	1.0~5.0
		40				101	M14X1	17	4	9	14	1.0~5.0
		50				114	M14X1	17	4	9	14	1.0~5.0
	50	30				89	M14X1	17	4	9	15	1.0~5.0
		40				102	M14X1	17	4	9	15	1.0~5.0
		50				115	M14X1	17	4	9	15	1.0~5.0

※ 吸盘材质「N S SE FS」为畅销产品，货期短，性价比高。
其它材质与硬度也可以定做，详情请咨询本司。
※ 单独托架规格参数及选型，请参照 P 系列托架选型规格。

POC20/25/30/40/50R



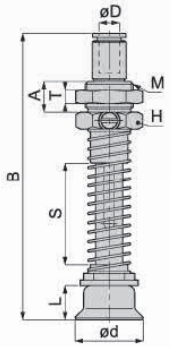

订货范例 | POC20-30RN6J
POC20-30RN6J-LH

※ 如需无痕迹吸附对策 ，请增加 “LH” 后缀。

POD 侧面真空端口 – 标准型吸盘 – 外置弹簧

单位：mm

型号						参数						
代码	盘径 d	行程 S	类型	吸盘材质	真空接口 D	总高 B	M	H	T	A	L	弹力 N
POD 弹簧式侧面真空端口	20	30	R 标准型吸盘	N S SE FS NE F FE	6J 6B	84.5	M14X1	17	4	9	10	1.0~5.0
		40				97.5	M14X1	17	4	9	10	1.0~5.0
		50				110.5	M14X1	17	4	9	10	1.0~5.0
	25	30				85.5	M14X1	17	4	9	11	1.0~5.0
		40				98.5	M14X1	17	4	9	11	1.0~5.0
		50				111.5	M14X1	17	4	9	11	1.0~5.0
	30	30				85.5	M14X1	17	4	9	11	1.0~5.0
		40				98.5	M14X1	17	4	9	11	1.0~5.0
		50				117.5	M14X1	17	4	9	11	1.0~5.0
	40	30				88.5	M14X1	17	4	9	14	1.0~5.0
		40				101.5	M14X1	17	4	9	14	1.0~5.0
		50				114.5	M14X1	17	4	9	14	1.0~5.0
	50	30				98.5	M14X1	17	4	9	15	1.0~5.0
		40				102.5	M14X1	17	4	9	15	1.0~5.0
		50				115.5	M14X1	17	4	9	15	1.0~5.0

※ 吸盘材质「N S SE FS」为畅销产品，货期短，性价比高。
其它材质与硬度也可以定做，详情请咨询本司。
※ 单独托架规格参数及选型，请参照 P 系列托架选型规格。

POD20/25/30/40/50R



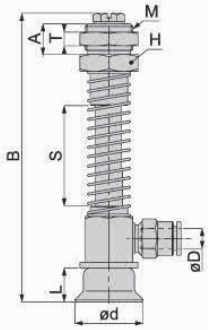

订货范例 | POD30-40RN6J
POD30-40RN6J-LH

※ 如需无痕迹吸附对策 ，请增加 “LH” 后缀。

※ 真空接口除表格中推荐规格外，还可以按照要求配置，详情请咨询我司。

真空吸盘 - 标准型 PR 组件

PE 固定式直接安装型

单位：mm

型号				参数			
代码	盘径 d	类型	吸盘材质	总高 B	M	H	L
PE 固定式直接安装型	1	R 标准型吸盘	N S SE FS NE F FE	13	M3X0.5	5.5	4
	2			13	M3X0.5	5.5	4
	3			13	M3X0.5	5.5	4
	4			13	M3X0.5	5.5	4
	6			13	M5X0.8	7	7
	8			11.5	M5X0.8	7	5.5

※ 吸盘材质「N S SE FS」 为畅销产品，货期短，性价比高。
其它材质与硬度也可以定做，详情请咨询本司。
※ 单独托架规格参数及选型，请参照 P 系列托架选型规格。



PE1/2/3/4R



PE6/8R

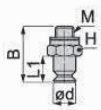

订货范例 PE6RN
PE6RN-LH

※ 如需无痕迹吸附对策 ，请增加 “LH” 后缀。

PF 弹簧式直接安装型

单位：mm

型号					参数				
代码	盘径 d	行程 S	类型	吸盘材质	总高 B	M	A	L	行程 N
PF 弹簧式直接安装型	1	3	R 标准型吸盘	N S SE FS NE F FE	32	M10X1	9.5	4	2~4
	2	3			32	M10X1	9.5	4	2~4
	3	3			32	M10X1	9.5	4	2~4
	4	3			32	M10X1	9.5	4	2~4
	6	6			32	M10X1	9.5	7	2~4
	8	6			30.5	M10X1	9.5	5.5	2~4
	10	6			51	M14X1	11.5	8	8~15
	15	6			52	M14X1	11.5	9	8~15
	20	6			54	M14X1	11.5	10	8~15
	25	6			55	M14X1	11.5	11	8~15
	30	6			55	M14X1	11.5	11	8~15
	40	6			58	M14X1	11.5	14	8~15
	50	6			59	M14X1	11.5	15	8~15

※ 吸盘材质「N S SE FS」 为畅销产品，货期短，性价比高。
其它材质与硬度也可以定做，详情请咨询本司。
※ 单独托架规格参数及选型，请参照 P 系列托架选型规格。



PF1/2/3/4R

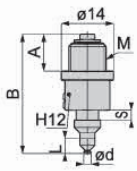

PF6/8R

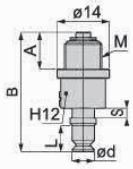

PF10/15R

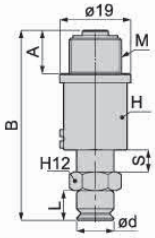

PF20/25/30/40/50R

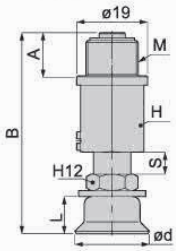

订货范例 PF10-6RN
PF10-6RN-LH

※ 如需无痕迹吸附对策 ，请增加 “LH” 后缀。

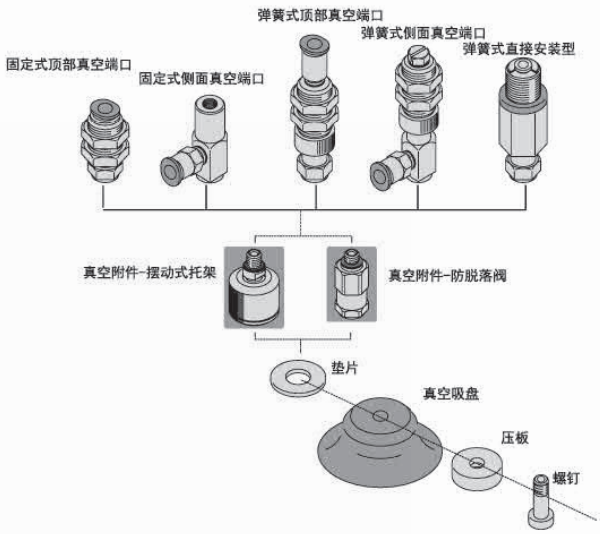

型号	吸盘连接处规格	配件			
		螺钉	压板	垫片	吸盘框
P0.7RM □	-T4	-	-	-	-
P1RM □	-T4	-	-	-	-
P1.5RM □	-T4	-	-	-	-
P2RM □	-T4	-	-	-	-
P3RM □	-T4	-	-	-	-
P4RM □	-T4	-	-	-	-
P1R □	-H3	-	-	-	-
P2R □	-H3	-	-	-	-
P3R □	-H3	-	-	-	-
P4R □	-H3	-	-	-	-
P6R □	-T8	-	-	-	-
P8R □	-T8	-	-	-	-
P10R □	-M4	PM46-6	-	-	-
P15R □	-M4	PM46-6	-	-	-
P20R □	-M6	PM610-8	-	HW10.5X18X1.6	-
P25R □	-M6	PM610-8	-	HW10.5X18X1.6	-
P30R □	-M6	PM612-10	-	HW10.5X18X1.6	-
P40R □	-M6	PM610-15	PW40	HW10.5X22X1.6	-
P50R □	-M6	PM610-15	PW50	HW10.5X22X1.6	-
P60R □	-M10	PM1018	-	HW17X32X2.6	-
P80R □	-M10	PM1018	PW80	HW10.5X22X1.6	PH80R
P100R □	-M10	PM1018	PW100	HW10.5X22X1.6	PH100R
P150R □	-M20	PM2028	-	HW21X43X3	PH150R
P200R □	-M20	PM2028	-	HW21X43X3	PH150R

"□" 代表材质，吸盘连接规格相同，吸盘可以互换使用（ “M6” 规格需要更换螺钉规格）。

真空吸盘 - 标准型 PR 组件 - 迷你型支架

PMA 迷你型固定式顶部真空端口 – 快速接头型

单位：mm

型号					参数					
代码	盘径 d	类型	吸盘材质	真空接口 D	总高 B	M	H	T	A	L
PMA 迷你型－固定式顶部真空端口	10	R 标准型吸盘	N S SE FS NE F FE	4J	28.5	M10X1	12	3	16.4	8
	15			4J	29.5	M10X1	12	3	16.4	9
	20			4J	32.3	M10X1	12	3	16.4	10
	25			4J	33.3	M10X1	12	3	16.4	11
	30			4J	33.3	M10X1	12	3	16.4	11
	40			4J	36.3	M10X1	12	3	16.4	14
	50			4J	37.3	M10X1	12	3	16.4	15

※ 吸盘材质「N S SE FS」 为畅销产品，货期短，性价比高。
其它材质与 硬度也可以定做，详情请咨询本司。
※ 单独托架规格参数及选型，请参照 P 系列托架选型规格。



PMA10/15R

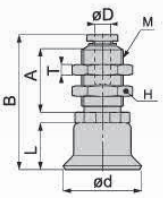

PMA20/25/30/40/50R

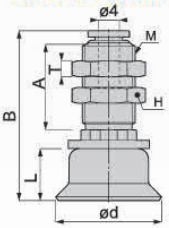

订货范例 PMA30RN4J
PMA30RN4J-LH

※ 如需无痕迹吸附对策 ，请增加 “LH” 后缀。

PMA 迷你型固定式顶部真空端口 – 笋型接头型

单位：mm

型号					参数					
代码	盘径 d	类型	吸盘材质	真空接口 D	总高 B	M	H	T	A	L
PMA 迷你型－固定式顶部真空端口	0.7	RM 迷你型吸盘	N S SE FS NE F FE	4B	19	M5X0.5	7	2	8	4
	1			4B	19	M5X0.5	7	2	8	4
	1.5			4B	19	M5X0.5	7	2	8	4
	2			4B	19	M5X0.5	7	2	8	4
	3			4B	19	M5X0.5	7	2	8	4
	4			4B	19	M5X0.5	7	2	8	4
	6	R 标准型吸盘		4B	24	M5X0.5	7	2	8	7
	8			4B	24	M5X0.5	7	2	8	5.5
	10			4B	29	M6X0.75	12	3	12	8
	15			4B	29	M6X0.75	12	3	12	9
	20			4B	36.5	M10X1	12	3	16	10
				6B	36.5	M10X1	12	3	16	10
	25			4B	37.5	M10X1	12	3	16	11
				6B	37.5	M10X1	12	3	16	11
	30			4B	37.5	M10X1	12	3	16	11
				6B	37.5	M10X1	12	3	16	11
	40			4B	40.5	M10X1	12	3	16	14
				6B	40.5	M10X1	12	3	16	14
	50			4B	41.5	M10X1	12	3	16	15
				6B	41.5	M10X1	12	3	16	15

※ 吸盘材质「N S SE FS」 为畅销产品，货期短，性价比高。
其它材质与 硬度也可以定做，详情请咨询本司。
※ 单独托架规格参数及选型，请参照 P 系列托架选型规格。



PMA1/1.5/2/3/4RM

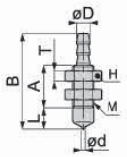

PMA6/8R

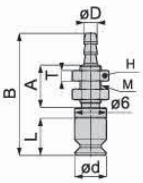

PMA10/15R

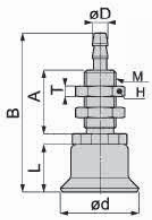

PMA20/25/30/40/50R

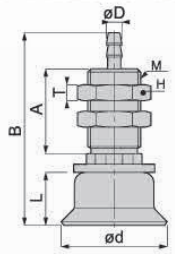

订货范例 PMA30RN4B
PMA30RN4B-LH

※ 如需无痕迹吸附对策 ，请增加 “LH” 后缀。

PMB 迷你型固定式侧面真空端口

单位：mm

型号					参数		
代码	盘径 d	类型	吸盘材质	真空接口 D	总高 B	M	L
PMB 迷你型－固定式侧面真空端口	0.7	RM 迷你型吸盘	N S SE FS NE F FE	4B 4J	15	M3X0.5	4
	1				15	M3X0.5	4
	1.5				15	M3X0.5	4
	2				15	M3X0.5	4
	3				15	M3X0.5	4
	4				15	M3X0.5	4
	6	R 标准型吸盘			19.5	M4X0.7	7
	8				18	M4X0.7	5.5
	10			4J 4B	27	M5X0.8	8
	15				28	M5X0.8	9
	20				31	M5X0.8	10
	25				32	M5X0.8	11
	30				32	M5X0.8	11
	40				35	M5X0.8	14
	50				36	M5X0.8	15

※ 吸盘材质「N S SE FS」 为畅销产品，货期短，性价比高。
其它材质与 硬度也可以定做，详情请咨询本司。
※ 单独托架规格参数及选型，请参照 P 系列托架选型规格。



PMB1/1.5/2/3/4RM

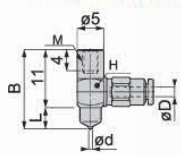

PMB6/8R

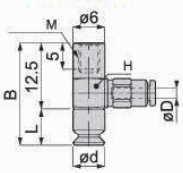

PMB10/15R

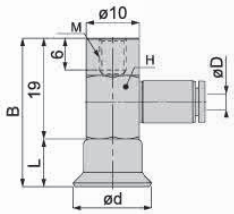

PMB20/25/30/40/50R

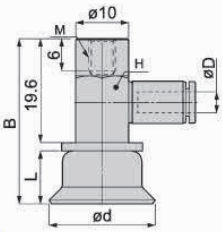

订货范例 PMB15RN4J
PMB20RN4J-LH

※ 如需无痕迹吸附对策 ，请增加 “LH” 后缀。

真空吸盘 - 标准型 PR 组件 - 迷你型支架

PMC 迷你型弹簧式顶部真空端口

单位：mm

型号						参数						
代码	盘径 d	行程 S	类型	吸盘材质	真空接口 D	总高 B	M	H	T	A	L	弹力 N
PMC 迷你型弹簧式顶部真空端口	0.7	2	RM 迷你型吸盘	N S SE FS NE F FE	4B 4J	20.5	M8X0.75	10	2	13	4	0.2~0.3
	1	2				20.5	M8X0.75	10	2	13	4	0.2~0.3
	1.5	2				20.5	M8X0.75	10	2	13	4	0.2~0.3
	2	2				20.5	M8X0.75	10	2	13	4	0.2~0.3
	3	2				20.5	M8X0.75	10	2	13	4	0.2~0.3
	4	2				20.5	M8X0.75	10	2	13	4	0.2~0.3
	6	2	R 标准型吸盘		4B 4J	23.5	M8X0.75	10	2	13	7	0.5~0.8
	8	2				22	M8X0.75	10	2	13	5.5	0.5~0.8
	10	5				30	M10X1	12	3	16	8	1~1.3
	15	5				31	M10X1	12	3	16	9	2~4
	20	5				40	M10X1	12	3	16	10	2~4
	25	5				41	M10X1	12	3	16	11	1~4.8
	30	5				41	M10X1	12	3	16	11	2~4
	40	5				44	M10X1	12	3	16	14	2~4
	50	5				45	M10X1	12	3	16	15	2~4

※ 吸盘材质「N S SE FS」 为畅销产品，货期短，性价比高。
其它材质与 硬度也可以定做，详情请咨询本司。
※ 单独托架规格参数及选型，请参照 P 系列托架选型规格。



PMC1/1.5/2/3/4RM

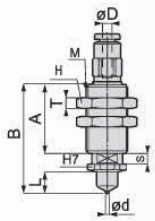

PMC6/8R

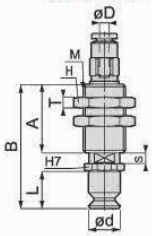

PMC10/15R

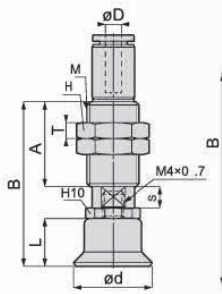

PMC20/25/30/40/50R

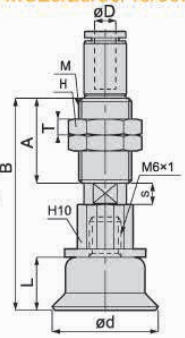

订货范例 PMC30-5RN4J
PMC30-5RN4J-LH

※ 如需无痕迹吸附对策 ，请增加 “LH” 后缀。

PMD 迷你型弹簧式侧面真空端口

单位：mm

型号						参数						
代码	盘径 d	行程 S	类型	吸盘材质	真空接口 D	总高 B	M	H	T	A	L	弹力 N
PMD 迷你型弹簧式侧面真空端口	0.7	2	RM 迷你型吸盘	N S SE FS NE F FE	4B 4J	26	M6X0.75	8	2	12	4	0.2~0.3
	1	2				26	M6X0.75	8	2	12	4	0.2~0.3
	1.5	2				26	M6X0.75	8	2	12	4	0.2~0.3
	2	2				26	M6X0.75	8	2	12	4	0.2~0.3
	3	2				26	M6X0.75	8	2	12	4	0.2~0.3
	4	2				26	M6X0.75	8	2	12	4	0.2~0.3
	6	2	R 标准型吸盘		4B 4J	29	M6X0.75	8	2	12	4	0.5~0.8
	8	2				27.5	M6X0.75	8	2	12	4	0.5~0.8
	10	5				42.5	M10X1	12	3	16	8	1~1.3
	15	5				43.5	M10X1	12	3	16	9	2~4
	20	5				46.5	M10X1	12	3	16	10	2~4
	25	5				47.5	M10X1	12	3	16	11	1~4.8
	30	5				47.5	M10X1	12	3	16	11	2~4
	40	5				50.5	M10X1	12	3	16	14	2~4
	50	5				51.5	M10X1	12	3	16	15	2~4

※ 吸盘材质「N S SE FS」 为畅销产品，货期短，性价比高。
其它材质与 硬度也可以定做，详情请咨询本司。
※ 单独托架规格参数及选型，请参照 P 系列托架选型规格。



PMD1/1.5/2/3/4RM

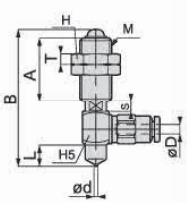

PMD6/8R

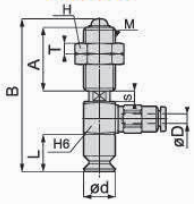

PMD10/15R

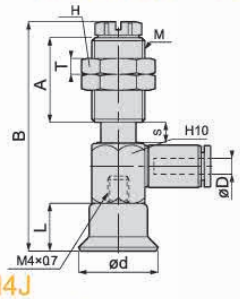

PMD20/25/30/40/50R

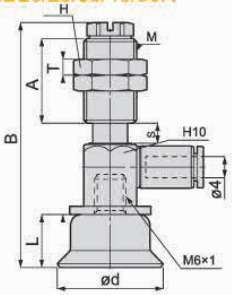

订货范例 PMD30-5RN4J
PMD30-5RN4J-LH

PME 迷你型固定式直接

单位：mm

型号				参数			
代码	盘径 d	类型	吸盘材质	总高 B	M	H	L
PME 迷你型固定式直接安装型	0.7	RM 迷你型吸盘	N S SE FS NE F FE	9	M3X0.5	5.5	4
	1			9	M3X0.5	5.5	4
	1.5			9	M3X0.5	5.5	4
	2			9	M3X0.5	5.5	4
	3			9	M3X0.5	5.5	4
	4			9	M3X0.5	5.5	4
	6	R 标准型吸盘		10.1	M5X0.8	7	7
	8			8.6	M5X0.8	7	5.5

※ 吸盘材质「N S SE FS」 为畅销产品，货期短，性价比高。
其它托架与 硬度也可以定做，详情请咨询本司。
※ 单独托架规格参数及选型，请参照 P 系列托架选型规格。



PME0.7/1/1.5/2/3/4RM

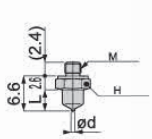

PME6/8R

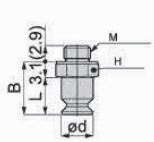

订货范例 PME2RMN
PME6RN-LH

※ 如需无痕迹吸附对策 ，请增加 “LH” 后缀。

※ 真空接口除表格中推荐规格外，还可以按照要求配置，详情请咨询我司。

真空吸盘 - 深凹型 PA

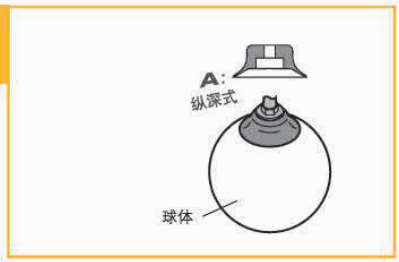

吸盘选型

例：

P 20 A N -LH

[1] 吸盘盘径 [2] 吸盘材质 无痕迹吸附对策

- 主要用于吸附球形水果（苹果等）或球体
- 新增迷你型安装托架（MA/MB/MC/MD），适用范围更广。
- 新增全不锈钢材质安装托架，可在特殊换机中使用，寿命可靠。
- 优化了结构设计，方便吸盘的更换。

[1] 吸盘盘径

单位：mm

代码	15	20	25	30	40	50	60	80	100
盘径	Ø15	Ø20	Ø25	Ø30	Ø40	Ø50	Ø60	Ø80	Ø100
球体吸附参考值	20	30	40	50	80	100	120	160	200

[2] 吸盘材质

代码	材质	硬度 ShoreA	使用温度范围	颜色	表面电阻率	适用吸盘直径	LH 无痕迹吸附对策（卤化处理）
N	丁腈橡胶	A55/S	-20~120°C	黑色	-	Ø15~Ø100	●
S	硅橡胶	A55/S	-50~220°C	白色	-	Ø15~Ø100	-
SE	防静电硅胶	A55/S	-30~180°C	黑色红点	10^5~10^9Ω·cm	Ø15~Ø100	-
FS	氟硅橡胶	A55/S	-30~180°C	红色	-	Ø15~Ø50	-
NE	防静电丁腈胶	A65/S	0~120°C	黑色蓝点	10^5~10^8Ω·cm	Ø15~Ø50	●
F	氟橡胶	A70/S	-10~230°C	灰色	-	Ø15~Ø50	●
FE	防静电氟橡胶	A70/S	0~200°C	黑色白点	10^5~10^8Ω·cm	Ø15~Ø50	●

注：吸盘材质性能请参考前附；其它材质及硬度均可定做，详情欢迎咨询本司；表中黄色字体表示畅销产品，货期短，性价比高。

"●"：表示可选；"-"：表示无。

卤化处理后，材料硬度会提升 A5/S；记号为表面黄点，如：卤化处理后的丁腈橡胶，硬度为 A60/S，记号为黑色黄点。

吸盘外形尺寸图

"□" 填写材质

A 深凹型

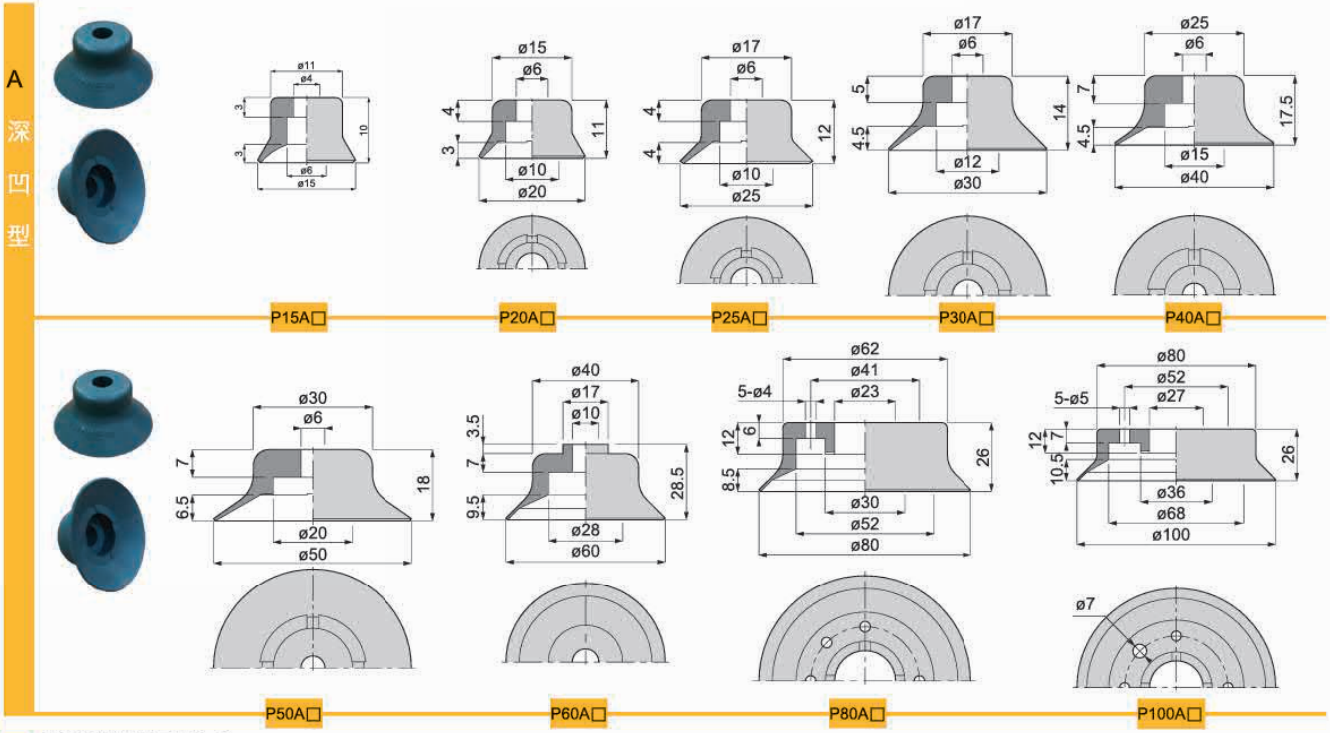

吸盘带附属结构

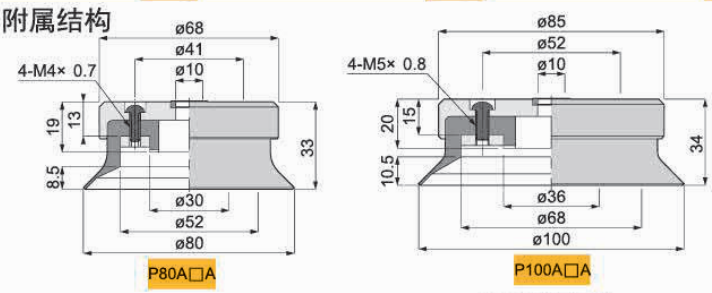

包装方式		交货期
D > 10	1pcs/ 袋	"★"为畅销产品，库存充足，货期一般为 1 ~ 3 个工作日

注：D 表示吸盘盘口直径（mm）。详情欢迎致电本司咨询。

订货范例 | P15AN

真空吸盘 - 深凹型 PA 组件

吸盘组件选型

例：P C 10 - 10 A N 6J - ECV - LH - SUS

- P 系列
- [1] 托架类型
- [2] 吸盘直径
- [3] 缓冲行程
- 深凹型吸盘
- [4] 吸盘材质
- [5] 真空接口
- [6] 真空附件
- 无痕迹对策
- [7] 托架材质

- 若在特殊使用环境中使用，建议托架的材质选用全不锈钢材质。
- 吸盘于托架连接处可选增防脱落阀或摆动式托架，适用范围更广。

[1] 真空吸盘托架类型

代码	PA	PB	PC	POC	PD	POD	PF
说明	固定式顶部真空端口	固定式侧面真空端口	弹簧式顶部真空端口	弹簧式顶部真空端口－外置弹簧	弹簧式侧面真空端口	弹簧式侧面真空端口－外置弹簧	弹簧式直接安装型
代码（新增）	PMA	PMB	PMC	-	PMD	-	-
说明	迷你固定式顶部真空端口	迷你固定式侧面真空端口	迷你弹簧式顶部真空端口	–	迷你弹簧式侧面真空端口	–	–
形状		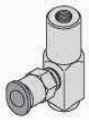					

[2] 吸盘盘径

单位：mm

代码	15	20	25	30	40	50	60	80	100
盘径	Ø15	Ø20	Ø25	Ø30	Ø40	Ø50	Ø60	Ø80	Ø100
球体吸附参考值	20	30	40	50	80	100	120	160	200

[3] 缓冲行程

单位：mm

代码	5	6	10	15	20	30	40	50
行程	5	6	10	15	20	30	40	50

注：缓冲行程 5mm，一般为迷你型弹簧式缓冲支架，缓冲行程 20mm 以上都为外置弹簧。

[4] 吸盘材质

代码	材质	硬度 ShoreA	使用温度范围	颜色	表面电阻率	适用吸盘直径	LH 无痕迹吸附对策（卤化处理）
N	丁腈橡胶	A55/S	-20~120℃	黑色	-	Ø15~Ø100	●
S	硅橡胶	A55/S	-50~220℃	白色	-	Ø15~Ø100	-
SE	防静电硅胶	A55/S	-30~180℃	黑色红点	10^5~10^8Ω·cm	Ø15~Ø100	-
FS	氟硅橡胶	A55/S	-30~180℃	红色	-	Ø15~Ø50	-
NE	防静电丁腈胶	A65/S	0~120℃	黑色蓝点	10^5~10^8Ω·cm	Ø15~Ø50	●
F	氟橡胶	A70/S	-10~230℃	灰色	-	Ø15~Ø50	●
FE	防静电氟橡胶	A70/S	0~200℃	黑色白点	10^5~10^8Ω·cm	Ø15~Ø50	●

注：吸盘材质性能请参考前附；其它材质及硬度均可定做，详情欢迎咨询本司；表中黄色字体表示畅销产品，货期短，性价比高。
“●”：表示可选；“-”：表示无。
卤化处理后，材料硬度会提升 A5/S；记号为表面黄点，如：卤化处理后的丁腈橡胶，硬度为 A60/S，记号为黑色黄点。

[5] 真空接口规格

说明	内螺纹真空接口	快插式真空接口		笋型式真空接口	
代码	01	4J	6J	4B	6B
规格	Rc1/8	Ø4x2.5	Ø6x4	Ø4x2.5	Ø6x4

注：有多种配合螺纹规格的真空接口可以选择，详情请咨询我司。

[6] 真空附件

说明	无	防脱落阀	摆动式支架	
代码	无	ECV	FH	FHH
规格	不带真空附件	-	摆动角度 30°	摆动角度 15°

注：“ECV”和“FH、FHH”主要是装配在吸盘和支架中间位置，两者不可同时选择。单独具体规格选择请参照后续“真空附件”资料或咨询我司。

防脱落阀



摆动式支架



[7] 托架材质

代码	无	SUS
规格	常规材质	全不锈钢材质

注：常规材质一般为铜镀镍、铝镀镍及铝氧化材质，全不锈钢材质为，SUS303 材质。如有特殊要求，可与我司联系。

真空吸盘 - 深凹型 PA 组件

PA 固定式顶部真空端口 – 快速接头型

单位：mm

型号					参数					
代码	盘径 d	类型	吸盘材质	真空接口 D	总高 B	M	H	T	A	L
PA 固定式顶部真空端口	15	A 深凹型吸盘	N S SE FS NE F FE	6J	36	M12X1	14	4	20	10
	20				38.5	M14X1	17	4	20	11
	25				39.5	M14X1	17	4	20	12
	30				40.5	M14X1	17	4	20	14
	40				45	M14X1	17	4	20	17.5
	50				45.5	M14X1	17	4	20	18
	60			01	57.5	M20X1	24	5	20	28.5
	80				63	M20X1	24	5	20	33
	100				64	M20X1	24	5	20	34

※ 吸盘材质「N S SE FS」为畅销产品，货期短，性价比高。
其它材质与硬度也可以定做，详情请咨询本司。
※ 此表中盘径「1≤Ød≤50mm」的托架与真空接口为一体式，不可变更。
※ 单独托架规格参数及选型，请参照 P 系列托架选型规格。



PA15A

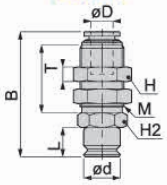

PA20/25/30/40/50A

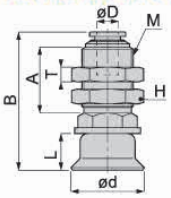

PA60/80/100A

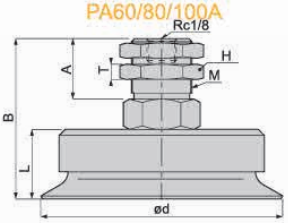

订货范例 | PA20AN6J
PA30AN6J-LH

※ 如需无痕迹吸附对策 ，请增加“LH”后缀。

PA 固定式顶部真空端口 – 笋型接头型

单位：mm

型号					参数					
代码	盘径 d	类型	吸盘材质	真空接口 D	总高 B	M	H	T	A	L
PA 固定式顶部真空端口	15	A 深凹型吸盘	N S SE FS NE F	6B	39.5	M8X0.75	10	2	15	10
	20				45	M12X1	14	4	15	11
	25				46	M12X1	14	4	18	12
	30				48	M12X1	14	4	18	14
	40				52.5	M12X1	14	4	18	17.5
	50				52	M12X1	14	4	18	18

※ 吸盘材质「N S SE FS」为畅销产品，货期短，性价比高。
其它材质与硬度也可以定做，详情请咨询本司。
※ 单独托架规格参数及选型，请参照 P 系列托架选型规格。



PA15A

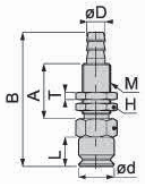

PA20/25/30/40/50A

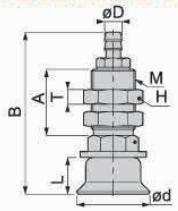

订货范例 | PA30AN6B
PA20AN6B-LH

※ 如需无痕迹吸附对策 ，请增加“LH”后缀。

PB 固定式侧面真空端口

单位：mm

型号					参数			
代码	盘径 d	类型	吸盘材质	真空接口 D	总高 B	M	H	L
PB 固定式侧面真空端口	15	A 深凹型吸盘	N S SE FS NE F FE	6J 6B	38	M6X1	12	10
	20				39	M6X1	12	11
	25				40	M6X1	12	12
	30				42	M6X1	12	14
	40				45.5	M6X1	12	17.5
	50				45	M6X1	12	18
	60			01	65.5	M8X1.25	22	27.5
	80				71	M8X1.25	22	33
	100				72	M8X1.25	22	34

※ 吸盘材质「N S SE FS」为畅销产品，货期短，性价比高。
其它材质与硬度也可以定做，详情请咨询本司。。
※ 单独托架规格参数及选型，请参照 P 系列托架选型规格。



PB15A

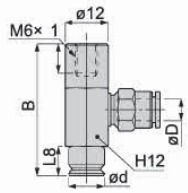

PB20/25/30/40/50A

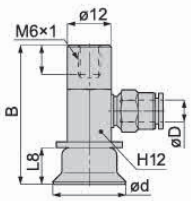

PB60/80/100A

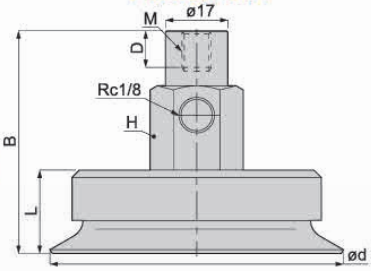

订货范例 | PB20AN6J
PB30AN6J-LH

※ 如需无痕迹吸附对策 ，请增加“LH”后缀。

※ 真空接口除表格中推荐规格外，还可以按照要求配置，详情请咨询我司。

真空吸盘 - 深凹型 PA 组件

PC 弹簧式顶部真空端口

单位：mm

型号						参数						
代码	盘径 d	行程 S	类型	吸盘材质	真空接口 D	总高 B	M	H	T	A	L	弹力 N
PC 弹簧式顶部真空端口	15	6	A 深凹型吸盘	N S SE FS NE F FE	6J 6B	61	M14X1	17	4	20	10	2~4
		10				66.5	M14X1	17	4	20		2~4
		15				76.5	M14X1	17	4	25		2~4
		20				92.5	M14X1	17	4	34		1~4.8
	20	6				63	M14X1	17	4	20	11	2~4
		10				69	M14X1	17	4	20		2~4
		15				79	M14X1	17	4	25		2~4
		20				95	M14X1	17	4	34		1~4.8
	25	6				64	M14X1	17	4	20	12	2~4
		10				70	M14X1	17	4	20		2~4
		15				80	M14X1	17	4	25		2~4
		20				96	M14X1	17	4	34		1~4.8
	30	6				65	M14X1	17	4	20	14	2~4
		10				72	M14X1	17	4	20		2~4
		15				82	M14X1	17	4	25		2~4
		20				98	M14X1	17	4	34		1~4.8
	40	6				69.5	M14X1	17	4	20	17.5	2~4
		10				75.8	M14X1	17	4	20		2~4
		15				85.5	M14X1	17	4	25		2~4
		20				101.5	M14X1	17	4	34		1~4.8
	50	6				70	M14X1	17	4	20	18	2~4
		10				76	M14X1	17	4	20		2~4
		15				86	M14X1	17	4	25		2~4
		20				102	M14X1	17	4	34		1~4.8
	60	10			01	83.5	M22X1	27	5	26	28.5	10~15
	80	10				89	M22X1	27	5	26	33	10~15
	100	10				90	M22X1	27	5	26	34	10~15

※ 吸盘材质「N S SE FS」为畅销产品，货期短，性价比高。
其它材质与硬度也可以定做，详情请咨询本司。
※ 单独托架规格参数及选型，请参照 P 系列托架选型规格。



PC15A

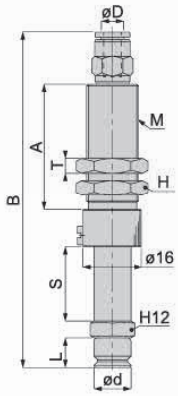

PC20/25/30/40/50A

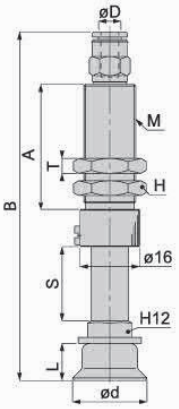

PC60/80/100A

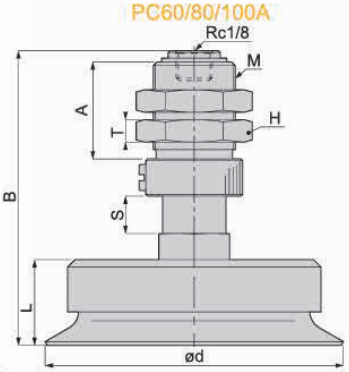

订货范例 PC20-10AN6J
PC25-6AN6J-LH

※ 如需无痕迹吸附对策，请增加“LH”后缀。

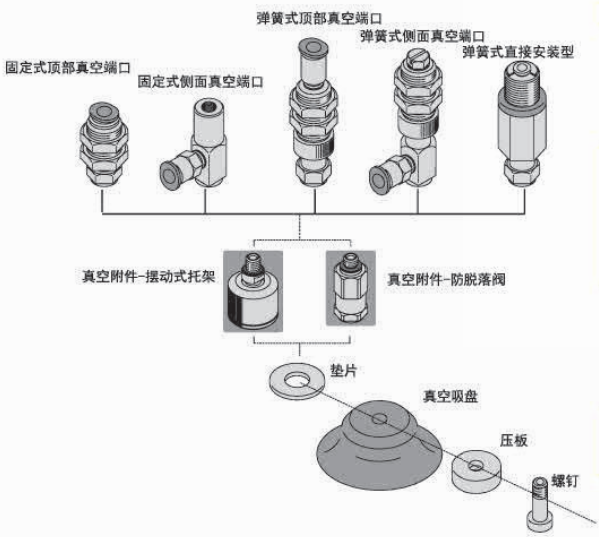

安装配件规格

规格型号		适用吸盘											
吸盘	标准型	P10R	P15R	P20R	P25R	P30R	P40R	P50R	P60R	P80R	P100R	P150R	P200R
	深凹型		P15A	P20A	P25A	P30A	P40A	P50A		P80A	P100A		
	波纹风箱型	P10B	P15B	P20B	P25B	P30B	P40B	P50B		P80B			
	防滑型	P10K		P20K		P30K	P40K	P50K					
	多层型	P10W		P20W		P30W	P40W	P50W					
螺钉	PM46-6	○	○										
	PM610-8			○	○								
	PM612-10					○							
	PM610-15						○	○					
	PM1018								○	○	○		
	PM2028											○	○
压板	PW40						○						
	PW50							○					
	PW60								○				
	PW80									○			
	PW100										○		
盖板	PH80									○			
	PH100										○		
	PH150											○	○

※ 真空接口除表格中推荐规格外，还可以按照要求配置，详情请咨询我司。

真空吸盘 - 深凹型 PA 组件

PD 弹簧式侧面真空端口

单位：mm

型号						参数						
代码	盘径 d	行程 S	类型	吸盘材质	真空接口 D	总高 B	M	H	T	A	L	弹力 N
PD 弹簧式侧面真空端口	15	6	A 深凹型吸盘	N S SE FS NE F FE	6J 6B	60	M14X1	17	4	20	10	2.0~5.0
		10				67	M14X1	17	4	25		2.0~5.0
		15				76	M14X1	17	4	25		2.0~5.0
		20				92	M14X1	17	4	34		2.0~5.0
	20	6				62	M14X1	17	4	20	11	2.0~5.0
		10				68	M14X1	17	4	20		2.0~5.0
		15				78	M14X1	17	4	25		2.0~5.0
		20				94	M14X1	17	4	34		2.0~5.0
	25	6				63	M14X1	17	4	20	12	2.0~5.0
		10				69	M14X1	17	4	20		2.0~5.0
		15				79	M14X1	17	4	25		2.0~5.0
		20				95	M14X1	17	4	34		2.0~5.0
	30	6				67	M14X1	17	4	20	14	2.0~5.0
		10				73	M14X1	17	4	20		2.0~5.0
		15				83	M14X1	17	4	25		2.0~5.0
		20				99	M14X1	17	4	34		2.0~5.0
	40	6				71	M14X1	17	4	20	17.5	2.0~5.0
		10				77	M14X1	17	4	20		2.0~5.0
		15				87	M14X1	17	4	25		2.0~5.0
		20				103	M14X1	17	4	34		2.0~5.0
	50	6				71	M14X1	17	4	20	18	2.0~5.0
		10				77	M14X1	17	4	20		2.0~5.0
		15				93	M14X1	17	4	25		2.0~5.0
		20				103	M14X1	17	4	34		2.0~5.0
	60				01	108.5	M22X1	27	5	26	28.5	14~25
	80					117	M22X1	27	5	26	33	14~25
	100					118	M22X1	27	5	26	34	14~25

※ 吸盘材质「N S SE FS」为畅销产品，货期短，性价比高。
其它材质与硬度也可以定做，详情请咨询本司。
※ 单独托架规格参数及选型，请参照 P 系列托架选型规格。

PD15A

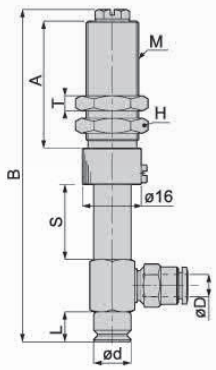

PD20/25/30/40/50A

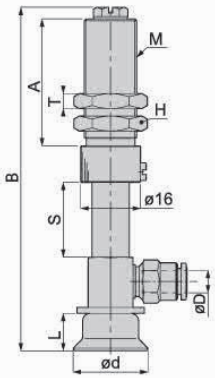



PD60/80/100A

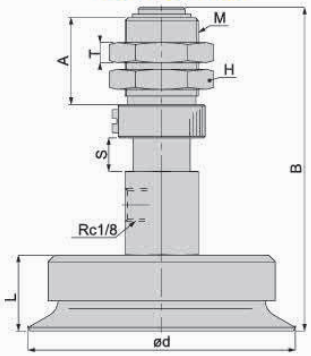

订货范例 PD20-10AN6J
PD25-6AN6J-LH

※ 如需无痕迹吸附对策 ，请增加“LH”后缀。

吸盘通用规格说明

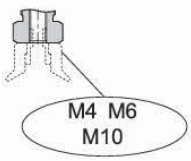

代码	规格	适用吸盘规格
螺纹式	M4	P10R P15R P15A P10B P15B P10K
	M6	P20R P25R P30R P40R P50R P20B P20A P25A P30A P40A P50A P25B P30B P40B P50B P20K P30K P40K P50K P20W P30W P40W P50W
	M10	P60R P80R P100R P60A P80A P100A P80B P70S P100S

注：吸盘连接规格相同，吸盘可以互换使用（“M6”规格需要更换螺钉规格）。

型号	吸盘连接处规格	配件			
		螺钉	压板	垫片	吸盘框
P0.7RM □	-T4	-	-	-	-
P1RM □	-T4	-	-	-	-
P1.5RM □	-T4	-	-	-	-
P2RM □	-T4	-	-	-	-
P3RM □	-T4	-	-	-	-
P4RM □	-T4	-	-	-	-
P1R □	-H3	-	-	-	-
P2R □	-H3	-	-	-	-
P3R □	-H3	-	-	-	-
P4R □	-H3	-	-	-	-
P6R □	-T8	-	-	-	-
P8R □	-T8	-	-	-	-
P10R □	-M4	PM46-6	-	-	-
P15R □	-M4	PM46-6	-	-	-
P20R □	-M6	PM610-8	-	HW10.5X18X1.6	-
P25R □	-M6	PM610-8	-	HW10.5X18X1.6	-
P30R □	-M6	PM612-10	-	HW10.5X18X1.6	-
P40R □	-M6	PM610-15	PW40	HW10.5X22X1.6	-
P50R □	-M6	PM610-15	PW50	HW10.5X22X1.6	-
P60R □	-M10	PM1018	-	HW17X32X2.6	-
P80R □	-M10	PM1018	PW80	HW10.5X22X1.6	PH80R
P100R □	-M10	PM1018	PW100	HW10.5X22X1.6	PH100R
P150R □	-M20	PM2028	-	HW21X43X3	PH150R
P200R □	-M20	PM2028	-	HW21X43X3	PH150R

“□”代表材质，吸盘连接规格相同，吸盘可以互换使用（“M6”规格需要更换螺钉规格）。

P80/100A□-M10

P15A□-M4 P20/25A□-M6 P30/40/50/60A□-M6

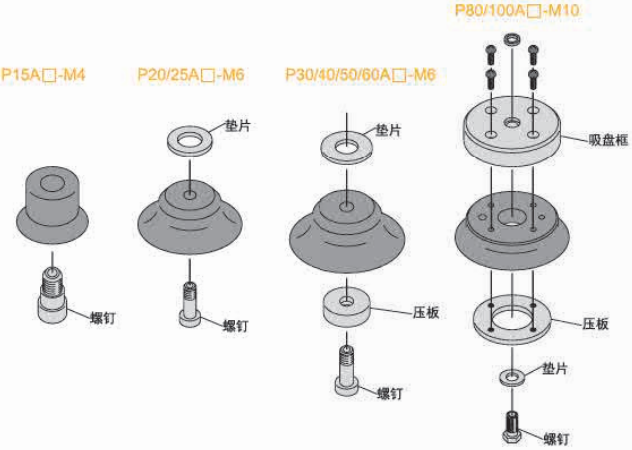

※ 真空接口除表格中推荐规格外，还可以按照要求配置，详情请咨询我司。

真空吸盘 - 深凹型 PA 组件

POC 顶部真空端口 – 深凹型吸盘 – 外置弹簧

单位：mm

型号						参数						
代码	盘径 d	行程 S	类型	吸盘材质	真空接口 D	总高 B	M	H	T	A	L	弹力 N
POC 弹簧式顶部真空端口	20	30	A 深凹型吸盘	N S SE FS NE F FE	6J 6B	85	M14X1	17	4	9	11	1.0~5.0
		40				98	M14X1	17	4	9		1.0~5.0
		50				111	M14X1	17	4	9		1.0~5.0
	25	30				86	M14X1	17	4	9	12	1.0~5.0
		40				99	M14X1	17	4	9		1.0~5.0
		50				112	M14X1	17	4	9		1.0~5.0
	30	30				88	M14X1	17	4	9	14	1.0~5.0
		40				98	M14X1	17	4	9		1.0~5.0
		50				114	M14X1	17	4	9		1.0~5.0
	40	30				91.5	M14X1	17	4	9	17.5	1.0~5.0
		40				104.5	M14X1	17	4	9		1.0~5.0
		50				117.5	M14X1	17	4	9		1.0~5.0
	50	30				92	M14X1	17	4	9	18	1.0~5.0
		40				105	M14X1	17	4	9		1.0~5.0
		50				118	M14X1	17	4	9		1.0~5.0

※ 吸盘材质「N S SE FS」为畅销产品，货期短，性价比高。
其它材质与硬度也可以定做，详情请咨询本司。
※ 单独托架规格参数及选型，请参照 P 系列托架选型规格。

POC20/25/30/40/50A



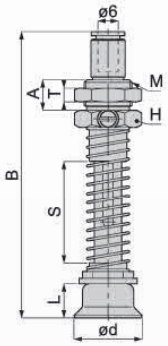

订货范例 POC20-30AN6J
POC20-30AN6J-LH

※ 如需无痕迹吸附对策 ，请增加“LH”后缀。

POD 侧面真空端口 – 深凹型吸盘 – 外置弹簧

单位：mm

型号						参数						
代码	盘径 d	行程 S	类型	吸盘材质	真空接口 D	总高 B	M	H	T	A	L	弹力 N
POD 弹簧式侧面真空端口	20	30	A 深凹型吸盘	N S SE FS NE F FE	6J 6B	85.5	M14X1	17	4	9	11	1.0~5.0
		40				98.5	M14X1	17	4	9		1.0~5.0
		50				111.5	M14X1	17	4	9		1.0~5.0
	25	30				86.5	M14X1	17	4	9	12	1.0~5.0
		40				99.5	M14X1	17	4	9		1.0~5.0
		50				112.5	M14X1	17	4	9		1.0~5.0
	30	30				88.5	M14X1	17	4	9	14	1.0~5.0
		40				101.5	M14X1	17	4	9		1.0~5.0
		50				120.5	M14X1	17	4	9		1.0~5.0
	40	30				92	M14X1	17	4	9	17.5	1.0~5.0
		40				104	M14X1	17	4	9		1.0~5.0
		50				118	M14X1	17	4	9		1.0~5.0
	50	30				101.5	M14X1	17	4	9	18	1.0~5.0
		40				105.5	M14X1	17	4	9		1.0~5.0
		50				118.5	M14X1	17	4	9		1.0~5.0

※ 吸盘材质「N S SE FS」为畅销产品，货期短，性价比高。
其它材质与硬度也可以定做，详情请咨询本司。
※ 单独托架规格参数及选型，请参照 P 系列托架选型规格。

POD20/25/30/40/50A



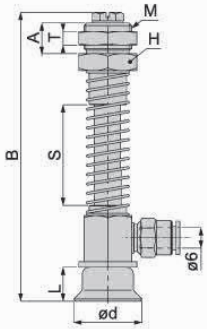

订货范例 POD30-40AN6J
POD30-40AN6J-LH

※ 如需无痕迹吸附对策 ，请增加“LH”后缀。

※ 真空接口除表格中推荐规格外，还可以按照要求配置，详情请咨询我司。

真空吸盘 - 深凹型 PA 组件 - 迷你型支架

PF 弹簧式直接安装型

单位：mm

型号					参数				
代码	盘径 d	行程 S	类型	吸盘材质	总高 B	M	A	L	弹簧 N
PF 弹簧式直接安装型	15	6	A 深凹型吸盘	N	53	M14X1	11.5	10	8~15
	20	6		S	55	M14X1	11.5	11	8~15
	25	6		SE	56	M14X1	11.5	12	8~15
	30	6		FS	58	M14X1	11.5	14	8~15
	40	6		NE	61.5	M14X1	11.5	17.5	8~15
	50	6		F	62	M14X1	11.5	18	8~15
				FE					

※ 吸盘材质「N S SE FS」 为畅销产品，货期短，性价比高。
其它材质与硬度也可以定做，详情请咨询本司。
※ 单独金具规格参数及选型，请参照 P 系列金具选型规格。

PF15A



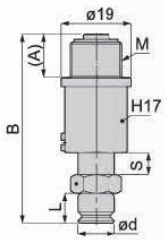

PF20/25/30/40/50A

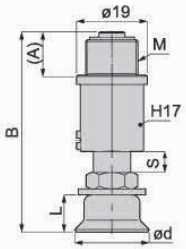

订货范例 PF30-6AN
PF20-6AN-LH

※ 如需无痕迹吸附对策 ，请增加“LH”后缀。

PMA 迷你型固定式顶部真空端口 - 快速接头型

单位：mm

型号					参数					
代码	盘径 d	类型	吸盘材质	真空接口 D	总高 B	M	H	T	A	L
PMA 迷你型－固定式顶部真空端口	15	A 深凹型吸盘	N	4J	30.5	M10X1	12	3	16.4	10
	20		S	4J	33.3	M10X1	12	3	16.4	11
	25		SE	4J	34.3	M10X1	12	3	16.4	12
	30		FS	4J	36.3	M10X1	12	3	16.4	14
	40		NE	4J	40	M10X1	12	3	16.4	17.5
	50		F	4J	40.5	M10X1	12	3	16.4	18
			FE							

※ 吸盘材质「N S SE FS」 为畅销产品，货期短，性价比高。
其它材质与硬度也可以定做，详情请咨询本司。
※ 单独金具规格参数及选型，请参照 P 系列金具选型规格。

PMA15A



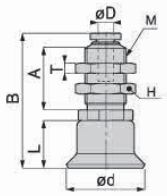

PMA20/25/30/40/50A

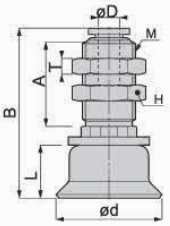

订货范例 PMA15AN4J
PMA20AN4J-LH

※ 如需无痕迹吸附对策 ，请增加“LH”后缀。

PMA 迷你型固定式顶部真空端口 - 笋型接头型

单位：mm

型号					参数					
代码	盘径 d	类型	吸盘材质	真空接口 D	总高 B	M	H	T	A	L
PMA 迷你型－固定式顶部真空端口	15	A 深凹型吸盘	N	4B	30	M6X0.75	12	3	12	10
	20			4B	37.5	M10X1	12	3	16	11
			S	6B	37.5	M10X1	12	3	16	
	25		SE	4B	38.5	M10X1	12	3	16	12
				6B	38.5	M10X1	12	3	16	
	30		FS	4B	40.5	M10X1	12	3	16	14
			NE	6B	40.5	M10X1	12	3	16	
	40		F	4B	44	M10X1	12	3	16	17.5
			FE	6B	44	M10X1	12	3	16	
	50			4B	44.5	M10X1	12	3	16	18
				6B	44.5	M10X1	12	3	16	

※ 吸盘材质「N S SE FS」 为畅销产品，货期短，性价比高。
其它材质与硬度也可以定做，详情请咨询本司。
※ 单独金具规格参数及选型，请参照 P 系列金具选型规格。

PMA15A



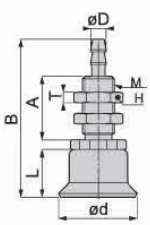

PMA20/25/30/40/50A

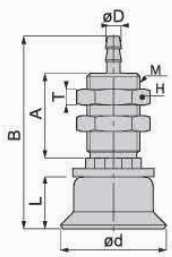

订货范例 PMA15AN4B
PMA20AN4B-LH

※ 如需无痕迹吸附对策 ，请增加“LH”后缀。

真空吸盘 - 深凹型 PA 组件

PMB 迷你型固定式侧面真空端口

单位：mm

型号					参数		
代码	盘径 d	类型	吸盘材质	真空接口 D	总高 B	M	L
PMB 迷你型固定式侧面真空端口	15	A 深凹型吸盘	N S SE FS NE F FE	4J 4B	29	M5X0.8	10
	20				32	M5X0.8	11
	25				33	M5X0.8	12
	30				35	M5X0.8	14
	40				38.5	M5X0.8	17.5
	50				39	M5X0.8	18

※ 吸盘材质「N S SE FS」为畅销产品，货期短，性价比高。
其它材质与硬度也可以定做，详情请咨询本司。
※ 单独托架规格参数及选型，请参照 P 系列托架选型规格。

PMB15A

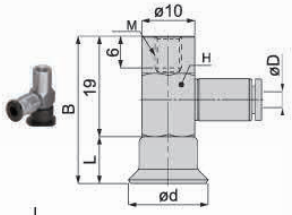

PMB20/25/30/40/50A

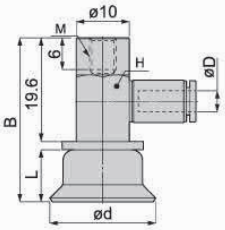

订货范例 PMB20AN4J
PMB30AN4J-LH

※ 如需无痕迹吸附对策，请增加“LH”后缀。

PMC 迷你型弹簧式顶部真空端口

单位：mm

型号						参数						
代码	盘径 d	行程 S	类型	吸盘材质	真空接口 D	总高 B	M	H	T	A	L	弹力 N
PMC 迷你型弹簧式顶部真空端口	15	5	A 深凹型吸盘	N S SE FS NE F FE	4J 4B	32	M10X1	12	3	16	10	2~4
	20	5				41	M10X1	12	3	16	11	2~4
	25	5				42	M10X1	12	3	16	12	2~4
	30	5				45	M10X1	12	3	16	14	2~4
	40	5				47.5	M10X1	12	3	16	17.5	2~4
	50	5				48	M10X1	12	3	16	18	2~4

※ 吸盘材质「N S SE FS」为畅销产品，货期短，性价比高。
其它材质与硬度也可以定做，详情请咨询本司。
※ 单独托架规格参数及选型，请参照 P 系列托架选型规格。

PMC15A

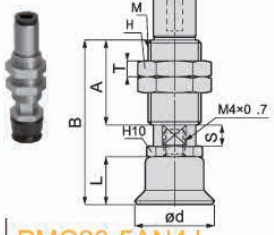

PMC20/25/30/40/50A

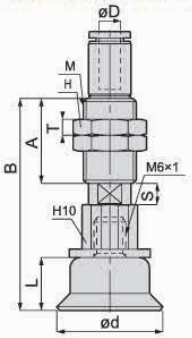

订货范例 PMC20-5AN4J
PMC30-5AN4J-LH

※ 如需无痕迹吸附对策，请增加“LH”后缀。

PMD 迷你型弹簧式侧面真空端口

单位：mm

型号						参数						
代码	盘径 d	行程 S	类型	吸盘材质	真空接口 D	总高 B	M	H	T	A	L	弹力 N
PMD 迷你型弹簧式侧面真空端口	15	5	A 深凹型吸盘	N S SE FS NE F FE	4J 4B	44.5	M10X1	12	3	16	10	2~4
	20	5				48.5	M10X1	12	3	16	11	2~4
	25	5				49.5	M10X1	12	3	16	12	2~4
	30	5				50.5	M10X1	12	3	16	14	2~4
	40	5				54	M10X1	12	3	16	17.5	2~4
	50	5				54.5	M10X1	12	3	16	18	2~4

※ 吸盘材质「N S SE FS」为畅销产品，货期短，性价比高。
其它材质与硬度也可以定做，详情请咨询本司。
※ 单独托架规格参数及选型，请参照 P 系列托架选型规格。

PMD15A

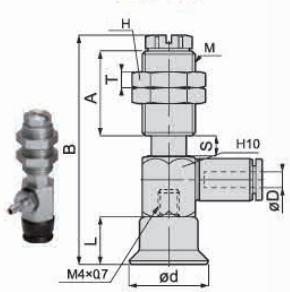

PMD20/25/30/40/50A

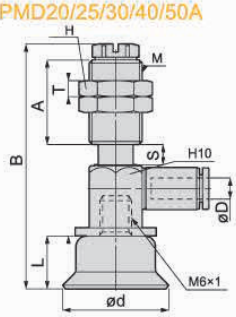

订货范例 PMD20-5AN4J
PMD30-5AN6J-LH

※ 如需无痕迹吸附对策，请增加“LH”后缀。

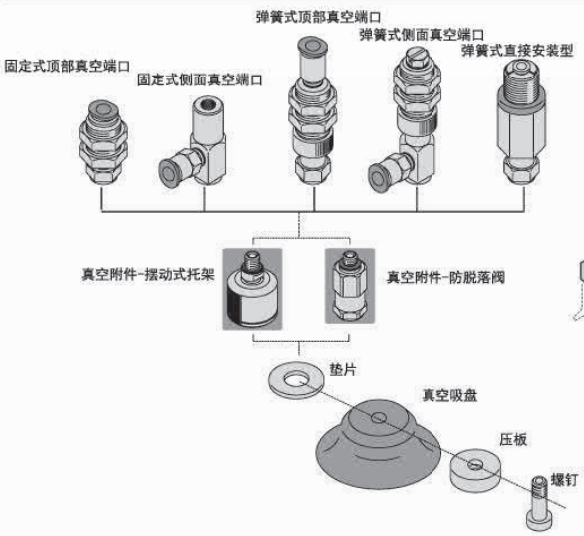

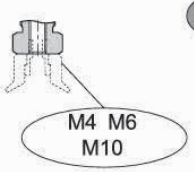

P15A□-M4

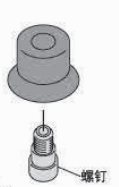

P20/25A□-M6

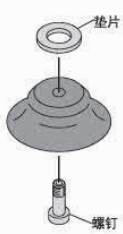

P30/40/50/60A□-M6

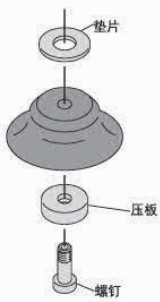

P80/100A□-M10

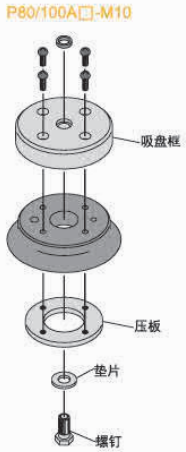

※ 真空接口除表格中推荐规格外，还可以按照要求配置，详情请咨询我司。

GINIER®

真空吸盘 - 海绵型 PS

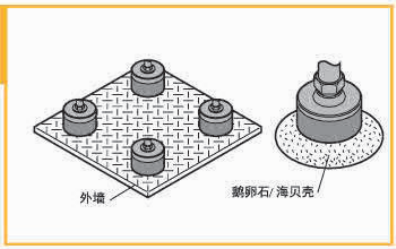

吸盘选型

例： P 20 S

P 20 S A

[1] 吸盘盘径 ●　　带附属结构 ●

- 采用氯丁海绵，密封性好，回弹性佳，寿命可靠。
- 主要用于吸附表面凹凸不平的产品，如线路板、贝壳等。
- 新增迷你型安装托架（MA/MB/MC/MD），适用范围更广。
- 新增全不锈钢材质安装托架，可在特殊换机中使用，寿命可靠。
- 优化了结构设计，方便吸盘的更换。

①吸盘盘径

单位：mm

代码	10	15	20	25	30	35	50	70	100
盘径	Ø10	Ø15	Ø20	Ø25	Ø30	Ø35	Ø50	Ø70	Ø100

海绵吸盘外形尺寸图

S 海绵型

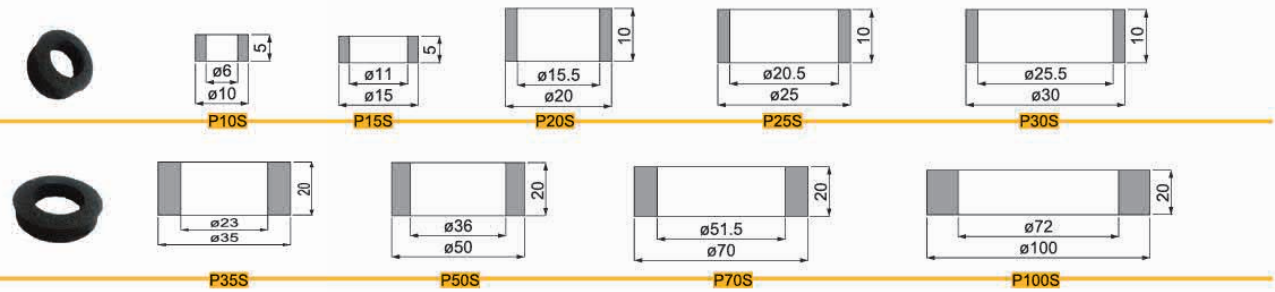

吸盘带附属结构

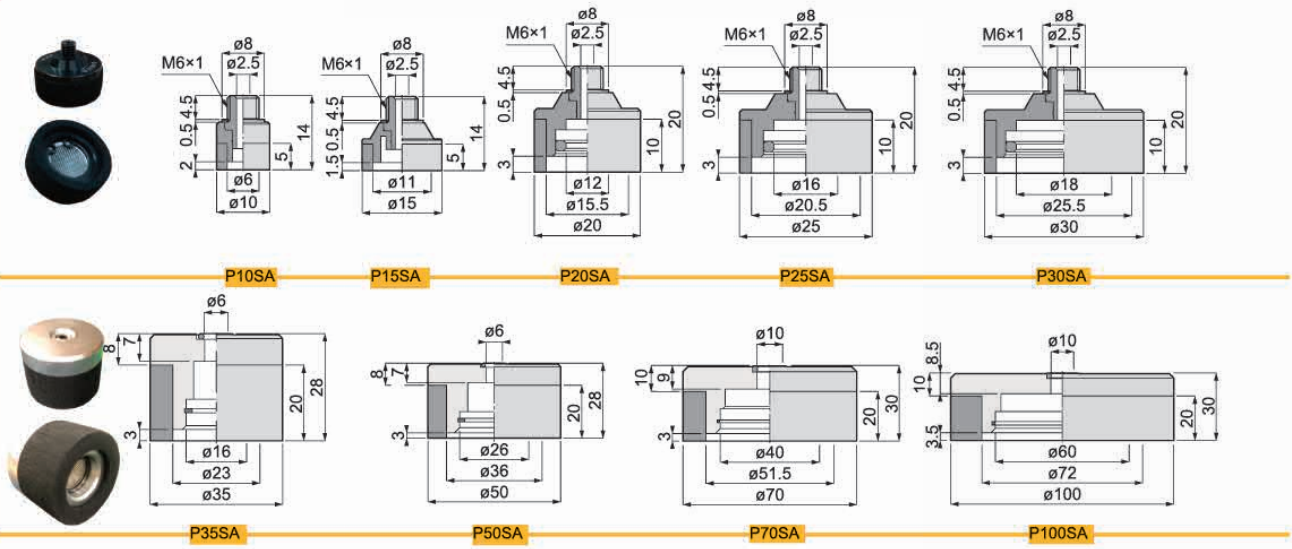

包装方式	交货期
1pcs/ 袋	“★”为畅销产品，库存充足，货期一般为 1 ～ 3 个工作日

订货范例 | P15S 单独海绵 P15SA 带附属结构

真空吸盘 - 海绵型 PS 组件

吸盘组件选型

例：P C 10 - 10 S 6J - ECV - SUS

- P 系列
- [1] 托架类型
- [2] 吸盘直径
- [3] 缓冲行程
- 海绵型吸盘
- [4] 真空接口
- [5] 真空附件
- [6] 托架材质

- 若在特殊使用环境中使用，建议托架的材质选用全不锈钢材质。
- 吸盘于托架连接处可选增防脱落阀或摆动式支架，适用范围更广。

[1] 真空吸盘托架类型

代码	PA	PB	PC	POC	PD	POD	PF
说明	固定式顶部真空端口	固定式侧面真空端口	弹簧式顶部真空端口	弹簧式顶部真空端口－外置弹簧	弹簧式侧面真空端口	弹簧式侧面真空端口－外置弹簧	弹簧式直接安装型
代码（新增）	PMA	PMB	PMC	-	PMD	-	-
说明	迷你固定式顶部真空端口	迷你固定式侧面真空端口	迷你弹簧式顶部真空端口	-	迷你弹簧式侧面真空端口	-	-
形状		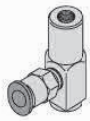			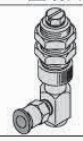		

[2] 吸盘盘径

单位：mm

代码	10	15	20	25	30	35	50	70	100
盘径	Ø10	Ø15	Ø20	Ø25	Ø30	Ø35	Ø50	Ø70	Ø100

[3] 缓冲行程

单位：mm

代码	5	6	10	15	20	30	40	50
行程	5	6	10	15	20	30	40	50

注：缓冲行程 5mm，一般为迷你型弹簧式缓冲支架，缓冲行程 20mm 以上都为外置弹簧。

[4] 真空接口规格

说明	内螺纹真空接口	快插式真空接口		笋型式真空接口	
代码	01	4J	6J	4B	6B
规格	Rc1/8	Ø4x2.5	Ø6x4	Ø4x2.5	Ø6x4

[5] 真空附件

说明	无	防脱落阀	摆动式支架	
代码	无	ECV	FH	FHH
规格	不带真空附件	-	摆动角度 30°	摆动角度 15°

防脱落阀 

摆动式支架 

注：“ECV”和“FH、FHH”主要是装配在吸盘和支架中间位置，两者不可同时选择。单独具体规格选择请参照后续“真空附件”资料或咨询我司。

[6] 托架材质

代码	无	SUS
规格	常规材质	全不锈钢材质

注：常规材质一般为铜镀镍、铝镀镍及铝氧化材质，全不锈钢材质为，SUS303 材质。如有特殊要求，可与我司联系。

真空吸盘 - 海绵型 PS 组件

PA 固定式顶部真空端口 - 快速接头

单位：mm

型号				参数					
代码	盘径 d	类型	真空接口 D	总高 B	M	H	T	A	L
PA 固定式顶部真空端口	10	S 海绵型吸盘	6J	37	M14X1	17	4	18	9.5
	15			37	M14X1	17	4	18	9.5
	20			43	M14X1	17	4	18	15.5
	25			43	M14X1	17	4	18	15.5
	30			43	M14X1	17	4	18	15.5
	35			56	M14X1	17	4	18	28
	50			56	M14X1	17	4	18	28
	70		01	60	M20X1	24	5	20	30
	100			60	M20X1	24	5	20	30

※ 托架类型请参照 P 系列吸盘和托架组合结构表。

PA10/15/20/30/35/50S



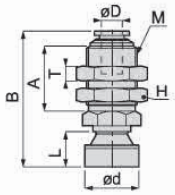

PA70/100S

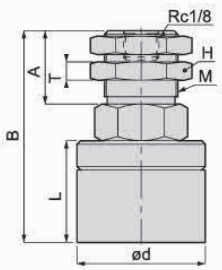

订货范例 | PA10S6J

PA 固定式顶部真空端口 - 笋型接头

单位：mm

型号				参数					
代码	盘径 d	类型	真空接口 D	总高 B	M	H	T	A	L
PA 固定式顶部真空端口	10	S 海绵型吸盘	6B	44	M12X1	17	4	18	9.5
	15			44	M12X1	17	4	18	9.5
	20			50	M12X1	17	4	18	15.5
	25			50	M12X1	17	4	18	15.5
	30			50	M12X1	17	4	18	15.5
	35			62	M12X1	17	4	18	28
	50			62	M12X1	17	4	18	28

※ 托架类型请参照 P 系列吸盘和托架组合结构表。

PA10/15/20/25/30/35/50S



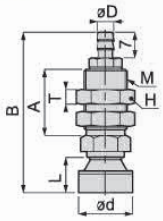

订货范例 | PA10S6B

PB 固定式侧面真空端口

单位：mm

型号				参数					
代码	盘径 d	类型	真空接口 D	总高 B	M	H	G	C	L
PB 固定式侧面真空端口	10	S 海绵型吸盘	6J 6B	37	M6X1	12	18	20	9.5
	15			37	M6X1	12	18	20	9.5
	20			43	M6X1	12	18	20	15.5
	25			43	M6X1	12	18	20	15.5
	30			43	M6X1	12	18	20	15.5
	35			56	M6X1	12	18	20	28
	50			56	M6X1	12	18	20	28
	70		01	68	M8X1.25	22	23	-	30
	100			68	M8X1.25	22	23	-	30

※ 托架类型请参照 P 系列吸盘和托架组合结构表。

PB10/15/20/30/35/50S



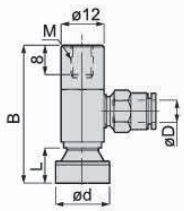

PB70/100S

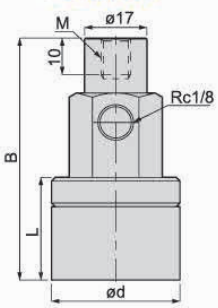

订货范例 | PB10S6J

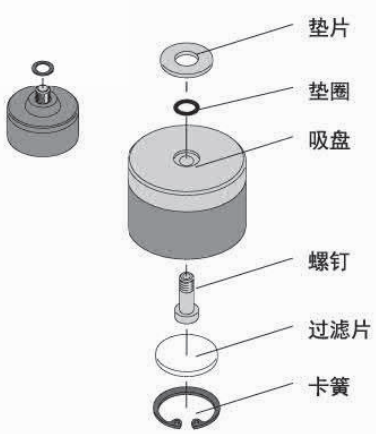

※ 真空接口除表格中推荐规格外，还可以按照要求配置，详情请咨询我司。

真空吸盘 - 海绵型 PS 组件

PC 弹簧式顶部真空端口

单位：mm

型号					参数						
代码	盘径 d	行程 S	类型	真空接口 D	总高 B	M	H	T	A	L	弹力 N
PC 弹簧式顶部真空端口	10	6	S 海绵型吸盘	6J 6B	61.5	M14X1	17	4	20	9.5	2~4
		10			67	M14X1	17	4	20		2~4
		15			77	M14X1	17	4	25		2~4
		20			93	M14X1	17	4	34		2~4
	15	6			61.5	M14X1	17	4	20	9.5	2~4
		10			67	M14X1	17	4	20		2~4
		15			77	M14X1	17	4	25		2~4
		20			93	M14X1	17	4	34		1~4.8
	20	6			67.5	M14X1	17	4	20	15.5	2~4
		10			73.5	M14X1	17	4	20		2~4
		15			83.5	M14X1	17	4	25		2~4
		20			93.5	M14X1	17	4	34		1~4.8
	25	6			67.5	M14X1	17	4	20	15.5	2~4
		10			73.5	M14X1	17	4	20		2~4
		15			83.5	M14X1	17	4	25		2~4
		20			93.5	M14X1	17	4	34		1~4.8
	30	6			67.5	M14X1	17	4	20	15.5	2~4
		10			73.5	M14X1	17	4	20		2~4
		15			83.5	M14X1	17	4	25		2~4
		20			93.5	M14X1	17	4	34		1~4.8
	35	6			80	M14X1	17	4	20	28	2~4
		10			86	M14X1	17	4	20		2~4
		15			96	M14X1	17	4	25		2~4
		20			112	M14X1	17	4	34		1~4.8
	50	6			80	M14X1	17	4	20	28	2~4
		10			86	M14X1	17	4	20		2~4
		15			96	M14X1	17	4	25		2~4
		20			112	M14X1	17	4	34		1~4.8
	70	10		01	86	M22X1	27	5	26	30	10~15
	100	10			86	M22X1	27	5	26	30	10~15

PC10/15/20/25/30/35/50S

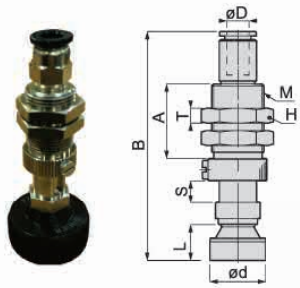

PC70/100S

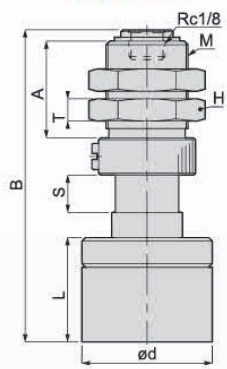

订货范例 PC20-15S6J
PC25-20S6J

※ 单独托架规格参数及选型，请参照 P 系列托架选型规格。

PD 弹簧式侧面真空端口

单位：mm

型号					参数						
代码	盘径 d	行程 S	类型	真空接口 D	总高 B	M	H	T	A	L	弹力 N
PD 弹簧式侧面真空端口	10	6	S 海绵型吸盘	6J 6B	59.5	M14X1	17	4	20	9.5	2.0~5.0
		10			65.5	M14X1	17	4	25		2.0~5.0
		15			75.5	M14X1	17	4	25		2.0~5.0
		20			91.5	M14X1	17	4	34		2.0~5.0
	15	6			59.5	M14X1	17	4	20	9.5	2.0~5.0
		10			65.5	M14X1	17	4	25		2.0~5.0
		15			75.5	M14X1	17	4	25		2.0~5.0
		20			91.5	M14X1	17	4	34		2.0~5.0
	20	6			65.5	M14X1	17	4	20	15.5	2.0~5.0
		10			71.5	M14X1	17	4	20		2.0~5.0
		15			81.5	M14X1	17	4	25		2.0~5.0
		20			97.5	M14X1	17	4	34		2.0~5.0
	25	6			65.5	M14X1	17	4	20	15.5	2.0~5.0
		10			71.5	M14X1	17	4	20		2.0~5.0
		15			81.5	M14X1	17	4	25		2.0~5.0
		20			97.5	M14X1	17	4	34		2.0~5.0
	30	6			65.5	M14X1	17	4	20	15.5	2.0~5.0
		10			71.5	M14X1	17	4	20		2.0~5.0
		15			81.5	M14X1	17	4	25		2.0~5.0
		20			97.5	M14X1	17	4	34		2.0~5.0
	35	6			78	M14X1	17	4	20	28	2.0~5.0
		10			84	M14X1	17	4	20		2.0~5.0
		15			94	M14X1	17	4	25		2.0~5.0
		20			110	M14X1	17	4	34		2.0~5.0
	50	6			78	M14X1	17	4	20	28	2.0~5.0
		10			84	M14X1	17	4	20		2.0~5.0
		15			94	M14X1	17	4	25		2.0~5.0
		20			110	M14X1	17	4	34		2.0~5.0
	70	10		01	104	M22X1	27	5	26	30	14~25
	100	10			104	M22X1	27	5	26	30	14~25

PD10/15/20/25/30/35/50S

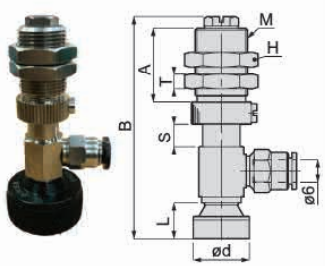

PD70/100S

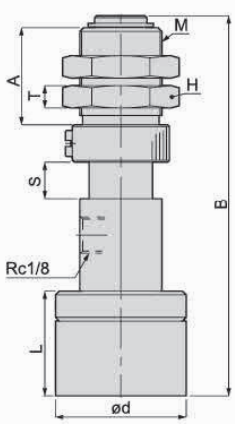

订货范例 PD20-10S6J
PD25-20S6J

※ 单独托架规格参数及选型，请参照 P 系列托架选型规格。

※ 真空接口除表格中推荐规格外，还可以按照要求配置，详情请咨询我司。

真空吸盘 - 海绵型 PS 组件

POC 顶部真空端口 – 海绵型吸盘 – 外置弹簧

单位：mm

型号					参数						
代码	盘径 d	行程 S	类型	真空接口 D	总高 B	M	H	T	A	L	弹力 N
POC 弹簧式顶部真空端口	10	30	S 海绵型吸盘	6J 6B	83.5	M14X1	17	4	9	9.5	1.0~5.0
		40			96.5	M14X1	17	4	9		1.0~5.0
		50			109.5	M14X1	17	4	9		1.0~5.0
	15	30			83.5	M14X1	17	4	9	9.5	1.0~5.0
		40			96.5	M14X1	17	4	9		1.0~5.0
		50			109.5	M14X1	17	4	9		1.0~5.0
	20	30			89.5	M14X1	17	4	9	15.5	1.0~5.0
		40			102.5	M14X1	17	4	9		1.0~5.0
		50			115.5	M14X1	17	4	9		1.0~5.0
	25	30			89.5	M14X1	17	4	9	15.5	1.0~5.0
		40			102.5	M14X1	17	4	9		1.0~5.0
		50			115.5	M14X1	17	4	9		1.0~5.0
	30	30			89.5	M14X1	17	4	9	15.5	1.0~5.0
		40			102.5	M14X1	17	4	9		1.0~5.0
		50			115.5	M14X1	17	4	9		1.0~5.0
	35	30			102	M14X1	17	4	9	28	1.0~5.0
		40			115	M14X1	17	4	9		1.0~5.0
		50			128	M14X1	17	4	9		1.0~5.0
	50	30			102	M14X1	17	4	9	28	1.0~5.0
		40			115	M14X1	17	4	9		1.0~5.0
		50			128	M14X1	17	4	9		1.0~5.0

※ 单独托架规格参数及选型，请参照 P 系列托架选型规格。

POC10/15/20/25/30/35/50S



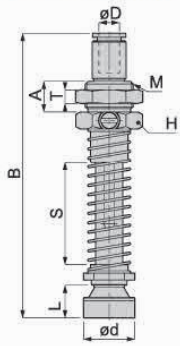

订货范例 POC20-30S6J
POC25-30S6J

型号	吸盘连接处规格	配件			
		螺钉	压板	垫片	吸盘框
P0.7RM □	-T4	-	-	-	-
P1RM □	-T4	-	-	-	-
P1.5RM □	-T4	-	-	-	-
P2RM □	-T4	-	-	-	-
P3RM □	-T4	-	-	-	-
P4RM □	-T4	-	-	-	-
P1R □	-H3	-	-	-	-
P2R □	-H3	-	-	-	-
P3R □	-H3	-	-	-	-
P4R □	-H3	-	-	-	-
P6R □	-T8	-	-	-	-
P8R □	-T8	-	-	-	-
P10R □	-M4	PM46-6	-	-	-
P15R □	-M4	PM46-6	-	-	-
P20R □	-M6	PM610-8	-	HW10.5X18X1.6	-
P25R □	-M6	PM610-8	-	HW10.5X18X1.6	-
P30R □	-M6	PM612-10	-	HW10.5X18X1.6	-
P40R □	-M6	PM610-15	PW40	HW10.5X22X1.6	-
P50R □	-M6	PM610-15	PW50	HW10.5X22X1.6	-
P60R □	-M10	PM1018	-	HW17X32X2.6	-
P80R □	-M10	PM1018	PW80	HW10.5X22X1.6	PH80R
P100R □	-M10	PM1018	PW100	HW10.5X22X1.6	PH100R
P150R □	-M20	PM2028	-	HW21X43X3	PH150R
P200R □	-M20	PM2028	-	HW21X43X3	PH150R

"□" 填写吸盘材质，吸盘连接规格相同，吸盘可以互换使用（"M6" 规格需要更换螺钉规格）。

- 本司防静电真空吸盘的静电值，可根据工况需求定制；
- 托架部分我司新增全不锈钢材质，可在特殊场合应用，也可根据客户要求定制其他材质。

※ 真空接口除表格中推荐规格外，还可以按照要求配置，详情请咨询我司。

真空吸盘 - 海绵型 PS 组件

POD 侧面真空端口 – 海绵型吸盘 – 外置弹簧

单位：mm

型号					参数						
代码	盘径 d	行程 S	类型	真空接口 D	总高 B	M	H	T	A	L	弹力 N
POD 弹簧式侧面真空端口	10	30	S 海绵型吸盘	6J 8B	84	M14X1	17	4	9	9.5	1.0~5.0
		40			97	M14X1	17	4	9		1.0~5.0
		50			110	M14X1	17	4	9		1.0~5.0
	15	30			84	M14X1	17	4	9	9.5	1.0~5.0
		40			97	M14X1	17	4	9		1.0~5.0
		50			110	M14X1	17	4	9		1.0~5.0
	20	30			90	M14X1	17	4	9	15.5	1.0~5.0
		40			103	M14X1	17	4	9		1.0~5.0
		50			116	M14X1	17	4	9		1.0~5.0
	25	30			90	M14X1	17	4	9	15.5	1.0~5.0
		40			103	M14X1	17	4	9		1.0~5.0
		50			116	M14X1	17	4	9		1.0~5.0
	30	30			90	M14X1	17	4	9	15.5	1.0~5.0
		40			103	M14X1	17	4	9		1.0~5.0
		50			116	M14X1	17	4	9		1.0~5.0
	35	30			102.5	M14X1	17	4	9	28	1.0~5.0
		40			115.5	M14X1	17	4	9		1.0~5.0
		50			128.5	M14X1	17	4	9		1.0~5.0
	50	30			102.5	M14X1	17	4	9	28	1.0~5.0
		40			115.5	M14X1	17	4	9		1.0~5.0
		50			128.5	M14X1	17	4	9		1.0~5.0

※ 单独托架规格参数及选型，请参照 P 系列托架选型规格。

POD10/15/20/25/30/35/50S



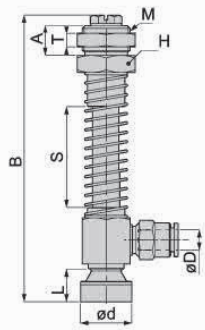

订货范例 | POD30-40S6J
POD30-50S6J

PF 弹簧式直接安装型

单位：mm

型号				参数					
代码	盘径 d	行程 S	类型	总高 B	M	H	A	L	弹力 N
PF 弹簧式直接安装型	10	6	S 海绵型吸盘	53.5	M14X1	17	11.5	9.5	8~15
	15	6		53.5	M14X1	17	11.5	9.5	8~15
	20	6		59.5	M14X1	17	11.5	15.5	8~15
	25	6		59.5	M14X1	17	11.5	15.5	8~15
	30	6		59.5	M14X1	17	11.5	15.5	8~15
	35	6		72	M14X1	17	11.5	28	8~15
	50	6		72	M14X1	17	11.5	28	8~15

※ 单独托架规格参数及选型，请参照 P 系列托架选型规格。

PF10/15/20/25/30/35/50S



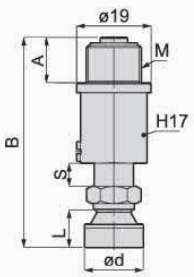

订货范例 | PF10-6S

※ 真空接口除表格中推荐规格外，还可以按照要求配置，详情请咨询我司。

真空吸盘 - 海绵型 PS 组件

PMA 迷你型固定式顶部真空端口 – 快速接头型

单位：mm

型号				参数					
代码	盘径 d	类型	真空接口 D	总高 B	M	H	T	A	L
PMA 迷你型－固定式顶部真空端口	10	S 海绵型吸盘	4J	31.5	M10X1	12	3	16	9.5
	15		4J	31.5	M10X1	12	3	16	9.5
	20		4J	37.5	M10X1	12	3	16	15.5
	25		4J	37.5	M10X1	12	3	16	15.5
	30		4J	37.5	M10X1	12	3	16	15.5
	35		4J	50	M10X1	12	3	16	28
	50		4J	50	M10X1	12	3	16	28

※ 单独托架规格参数及选型，请参照 P 系列托架选型规格。

PMA10/15/20/25/30/35/50S



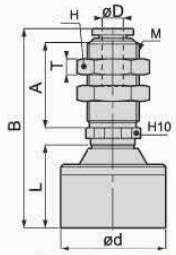

订货范例 PMA15S4J PMA20S4J

PMA 迷你型固定式顶部真空端口 – 笋型接头型

单位：mm

型号				参数					
代码	盘径 d	类型	真空接口 D	总高 B	M	H	T	A	L
PMA 迷你型－固定式顶部真空端口	10	S 海绵型吸盘	4B	36	M10X1	12	3	16	9.5
			6B	36	M10X1	12	3	16	
	15		4B	36	M10X1	12	3	16	9.5
			6B	36	M10X1	12	3	16	
	20		4B	42	M10X1	12	3	16	15.5
			6B	42	M10X1	12	3	16	
	25		4B	42	M10X1	12	3	16	15.5
			6B	42	M10X1	12	3	16	
	30		4B	42	M10X1	12	3	16	15.5
			6B	42	M10X1	12	3	16	
	35		4B	54.5	M10X1	12	3	16	28
			6B	54.5	M10X1	12	3	16	
	50		4B	54.5	M10X1	12	3	16	28
			6B	54.5	M10X1	12	3	16	

※ 单独托架规格参数及选型，请参照 P 系列托架选型规格。

PMA10/15/20/25/30/35/50S



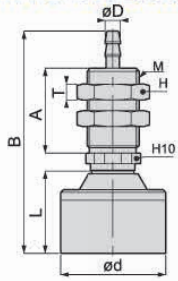

订货范例 PMA15S4B PMA20S6B

PMB 迷你型固定式侧面真空端口

单位：mm

型号				参数		
代码	盘径 d	类型	真空接口 D	总高 B	M	L
PMB 迷你型固定式侧面真空端口	10	S 海绵型吸盘	4J 4B	30.5	M5X0.8	9.5
	15			30.5	M5X0.8	9.5
	20			36.5	M5X0.8	15.5
	25			36.5	M5X0.8	15.5
	30			36.5	M5X0.8	15.5
	35			49	M5X0.8	28
	50			49	M5X0.8	28

※ 单独托架规格参数及选型，请参照 P 系列托架选型规格。

PMB10/15/20/25/30/35/50S



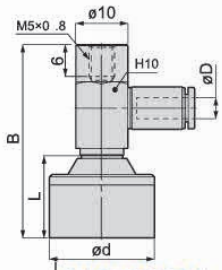

订货范例 PMB20S4J PMB30S4J

PMC 迷你型弹簧式顶部真空端口

单位：mm

型号						参数						
代码	盘径 d	缓冲行程 S	类型	真空接口 D		总高 B	M	H	T	A	L	弹力 N
PMC 迷你型弹簧式顶部真空端口	10	5	A 深凹型吸盘	4J 4B		40	M10X1	12	3	16	9.5	2~4
	15	5				40	M10X1	12	3	16	9.5	2~4
	20	5				46	M10X1	12	3	16	15.5	2~4
	25	5				46	M10X1	12	3	16	15.5	2~4
	30	5				46	M10X1	12	3	16	15.5	2~4
	35	5				58.5	M10X1	12	3	16	28	2~4
	50	5				58.5	M10X1	12	3	16	28	2~4

※ 单独托架规格参数及选型，请参照 P 系列托架选型规格。

PMC10/15/20/25/30/35/50S



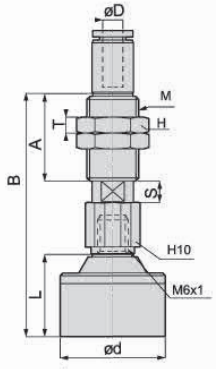

订货范例 PMC20-5S4J PMC30-5S4B

※ 真空接口除表格中推荐规格外，还可以按照要求配置，详情请咨询我司。

真空吸盘 - 海绵型 PS 组件

PMD 迷你型弹簧式侧面真空端口

单位：mm

型号					参数						
代码	盘径 d	行程 S	类型	真空接口 D	总高 B	M	H	T	A	L	弹力 N
PMD 迷你型弹簧式侧面真空端口	10	5	S 海绵型吸盘	4J 4B	45.5	M10X1	12	3	16	9.5	2~4
	15	5			45.5	M10X1	12	3	16	9.5	2~4
	20	5			51.5	M10X1	12	3	16	15.5	2~4
	25	5			51.5	M10X1	12	3	16	15.5	1~4.8
	30	5			51.5	M10X1	12	3	16	15.5	2~4
	35	5			64	M10X1	12	3	16	28	2~4
	50	5			64	M10X1	12	3	16	28	2~4

※ 单独托架规格参数及选型，请参照 P 系列托架选型规格。

PMD10/15/20/25/30/35/50S



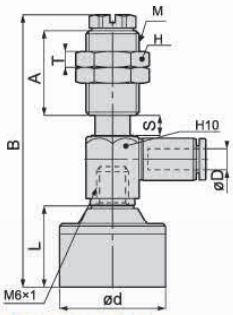

订货范例 PMD20-5S4J
PMD30-5S4B

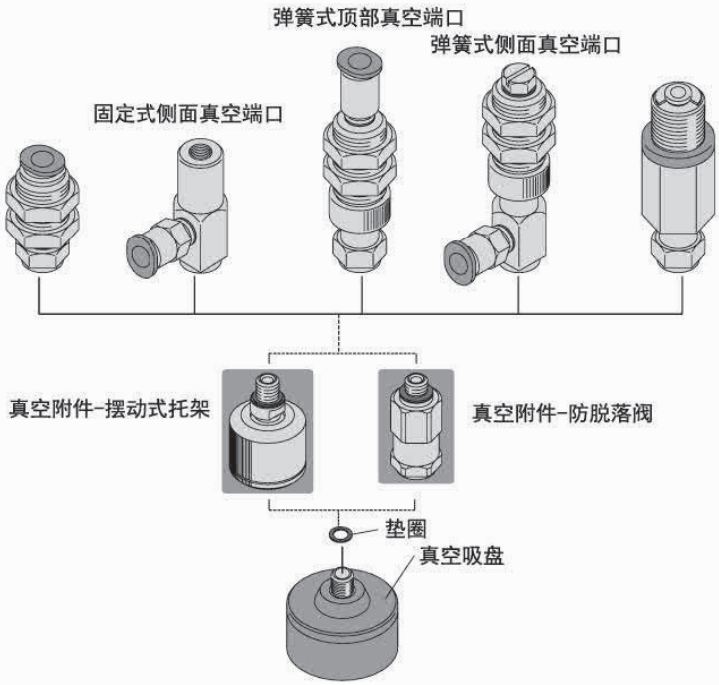

※ 真空接口除表格中推荐规格外，还可以按照要求配置，详情请咨询我司。

真空吸盘 - 波纹风箱型 PB

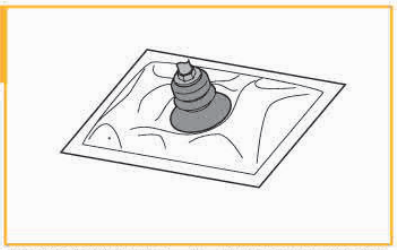

吸盘选型

例：

P 10 B N

[1] 吸盘盘径 [2] 吸盘材质

- 主要用于吸附纸张、食品包袋等柔软的制品，也可吸表面有斜度的产品
- 新增迷你型安装托架（MA/MB/MC/MD），适用范围更广。
- 新增全不锈钢材质安装托架，可在特殊换机中使用，寿命可靠。优化了结构设计，方便吸盘的更换。

[1] 吸盘盘径 单位：mm

代码	6	8	10	15	20	25	30	40	50	80
盘径	Ø6	Ø8	Ø10	Ø15	Ø20	Ø25	Ø30	Ø40	Ø50	Ø80

[2] 吸盘材质

代码	材质	硬度 ShoreA	使用温度范围	颜色	表面电阻率	适用吸盘直径	LH 无痕迹吸附对策（卤化处理）
N	丁腈橡胶	A55/S	-20~120℃	黑色	-	Ø6~Ø100	-
S	硅橡胶	A55/S	-50~220℃	白色	-	Ø6~Ø100	-
SE	防静电硅胶	A55/S	-30~180℃	黑色红点	10^5~10^9Ω·cm	Ø6~Ø80	-
FS	氟硅橡胶	A55/S	-30~180℃	红色	-	Ø6~Ø80	-
NE	防静电丁腈胶	A65/S	0~120℃	黑色蓝点	10^5~10^8Ω·cm	Ø6~Ø80	-
F	氟橡胶	A70/S	-10~230℃	灰色	-	-	-
FE	防静电氟橡胶	A70/S	0~200℃	黑色白点	10^5~10^8Ω·cm	-	-

注：吸盘材质性能请参考前附；其它材质及硬度均可定做，详情欢迎咨询本司；表中黄色字体表示畅销产品，货期短，性价比高。
"●"：表示可选；"–"：表示无。

吸盘外形尺寸图 "□" 填写材质

B 波纹风箱型

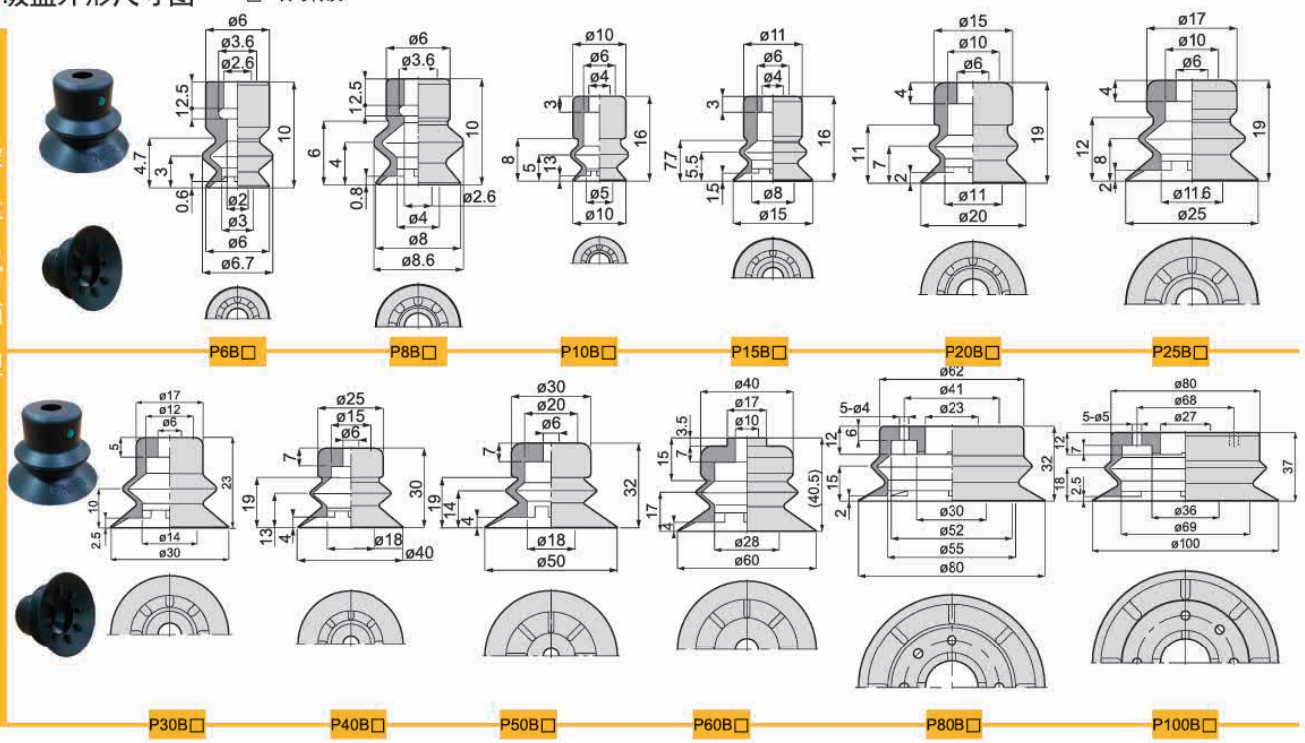

吸盘带附属结构 "□" 填写材质

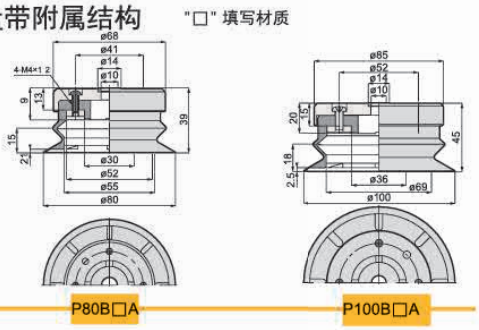

包装方式		交货期
D ≤ 10	10pcs/ 袋	"★"为畅销产品，库存充足，货期一般为 1~3 个工作日
D > 10	1pcs/ 袋	

订货范例 | P20BN

GINIER®

真空吸盘 - 波纹风箱型 PB 组件

无痕吸盘型芯

例： 吸盘 + 无痕迹吸盘盘芯型号

P 15 B N - QK
[1] 吸盘盘径 [2] 吸盘材质 [3] 盘芯材质



单独无痕迹吸盘盘芯型号

P 15 B QK - AT
[1] 吸盘盘径 [3] 盘芯材质 表示单独盘芯

[1] 无痕迹吸盘盘芯规格 单位：mm

代码	10	15	20	25	30
盘径	Ø10	Ø15	Ø20	Ø25	Ø30

无痕迹吸盘盘芯：

本系列无痕迹吸盘盘芯，是在原有 PB 波纹风箱型吸盘的基础上，安装 PEEK 材质的型芯配件，可有效防止橡胶材质的吸盘对吸附物的粘附，从而实现无吸附痕迹的效果。主要适用于对吸附痕迹有要求的场合，如半导体、显示器、光伏行业等。

[2] 吸盘材质

代码	材质	硬度 ShoreA	使用温度范围	颜色	表面电阻率	适用吸盘直径
N	丁腈橡胶	A55/S	-20~120℃	黑色	-	Ø6~Ø80
S	硅橡胶	A55/S	-50~220℃	白色	-	Ø6~Ø80
SE	防静电硅胶	A55/S	-30~180℃	黑色红点	10^5~10^8Ω·cm	Ø6~Ø80
FS	氟硅橡胶	A55/S	-30~180℃	红色	-	Ø6~Ø80
NE	防静电丁腈胶	A65/S	0~120℃	黑色蓝点	10^5~10^8Ω·cm	Ø6~Ø80
F	氟橡胶	A70/S	-10~230℃	灰色	-	-
FE	防静电氟橡胶	A70/S	0~200℃	黑色白点	10^5~10^8Ω·cm	-

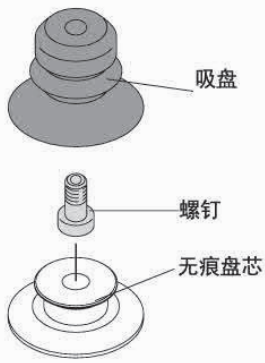

[3] 盘芯材质

代码	材质	洛式硬度 HRC	使用温度范围	颜色	表面电阻率	适用吸盘直径
QK	PEEK	105	-10~250℃	米黄色	-	Ø10~Ø30
QKE	防静电 PEEK	105	-10~250℃	黑色	10^5~10^8Ω·cm	Ø10~Ø30
M	POM	105	-10~250℃	白色	-	Ø10~Ø30

吸盘外形尺寸图 "□" 填写材质

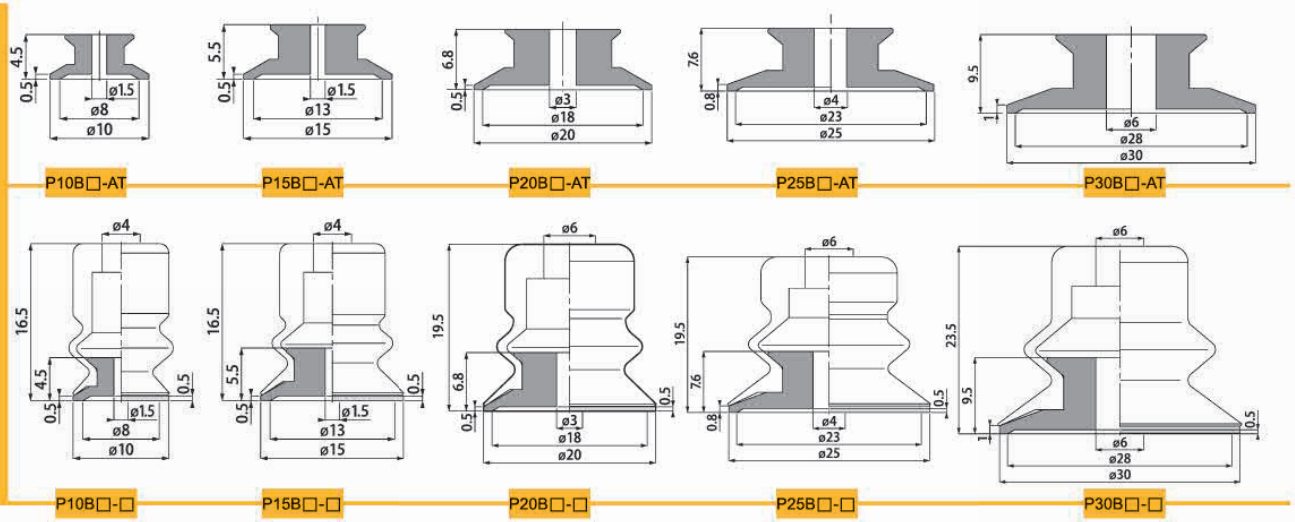

包装方式		交货期
D ≤ 10	10pcs/ 袋	“★”为畅销产品，库存充足，货期一般为 1~3 个工作日
D > 10	1pcs/ 袋	

订货范例 | P20BN-QK
P20BQK-AT

真空吸盘 - 波纹风箱型 PB 组件

吸盘组件选型

例：P C 10 - 10 B N 6J - ECV - SUS

- P 系列
- [1] 托架类型
- [2] 吸盘直径
- [3] 缓冲行程
- 波纹风箱型吸盘
- [4] 吸盘材质
- [5] 真空接口
- [6] 真空附件
- [7] 托架材质

- 若在特殊使用环境中使用，建议托架的材质选用全不锈钢材质。
- 吸盘于支架连接处可选增防脱落阀或摆动式托架，适用范围更广。

[1] 真空吸盘托架类型

代码	PA	PB	PC	POC	PD	POD	PF
说明	固定式顶部真空端口	固定式侧面真空端口	弹簧式顶部真空端口	弹簧式顶部真空端口－外置弹簧	弹簧式侧面真空端口	弹簧式侧面真空端口－外置弹簧	弹簧式直接安装型
代码（新增）	PMA	PMB	PMC	-	PMD	-	-
说明	迷你固定式顶部真空端口	迷你固定式侧面真空端口	迷你弹簧式顶部真空端口	–	迷你弹簧式侧面真空端口	–	–
形状							

[2] 吸盘盘径

单位：mm

代码	6	8	10	15	20	25	30	40	50	60	80	100
盘径	Ø6	Ø8	Ø10	Ø15	Ø20	Ø25	Ø30	Ø40	Ø50	Ø60	Ø80	Ø100

[3] 缓冲行程

单位：mm

代码	2	3	5	6	10	15	20	30	40	50
行程	2	3	5	6	10	15	20	30	40	50

注：缓冲行程 2、5mm，一般为迷你型弹簧式缓冲支架，缓冲行程 20mm 以上都为外置弹簧。

[4] 吸盘材质

代码	材质	硬度 ShoreA	使用温度范围	颜色	体积电阻率	适用吸盘直径	LH 无痕迹吸附对策（卤化处理）
N	丁腈橡胶	A55/S	-20~120℃	黑色	-	Ø6~Ø100	-
S	硅橡胶	A55/S	-50~220℃	白色	-	Ø6~Ø100	-
SE	防静电硅胶	A55/S	-30~180℃	黑色红点	10^5~10^8Ω·cm	Ø6~Ø80	-
FS	氟硅橡胶	A55/S	-30~180℃	红色	-	Ø6~Ø80	-
NE	防静电丁腈胶	A65/S	0~120℃	黑色蓝点	10^5~10^8Ω·cm	Ø6~Ø80	-
F	氟橡胶	A70/S	-10~230℃	灰色	-	-	-
FE	防静电氟橡胶	A70/S	0~200℃	黑色白点	10^5~10^8Ω·cm	-	-

注：吸盘材质性能请参考前附；其它材质及硬度均可定做，详情欢迎咨询本司；表中黄色字体表示畅销产品，货期短，性价比高。

[5] 真空接口规格

说明	内螺纹真空接口	快插式真空接口		箅型式真空接口	
代码	01	4J	6J	4B	6B
规格	Rc1/8	Ø4x2.5	Ø6x4	Ø4x2.5	Ø6x4

注：有多种配合螺纹规格的真空接口可以选择，详情请咨询我司。

[6] 真空附件

说明	无	防脱落阀	摆动式支架	
代码	无	ECV	FH	FHH
规格	不带真空附件	-	摆动角度 30°	摆动角度 15°

防脱落阀 

摆动式支架 

注：“ECV”和“FH、FHH”主要是装配在吸盘和支架中间位置，两者不可同时选择。单独具体规格选择请参照后续“真空附件”资料或咨询我司。

[7] 托架材质

代码	无	SUS
规格	常规材质	全不锈钢材质

注：常规材质一般为铜镀镍、铝镀镍及铝氧化材质，全不锈钢材质为，SUS303 材质。如有特殊要求，可与我司联系。

真空吸盘 - 波纹风箱型 PB 组件

■ PA 固定式顶部真空端口 - 快速接头

单位：mm

型号					参数					
代码	盘径 d	类型	吸盘材质	真空接口 D	总高 B	M	H	T	A	L
PA 固定式顶部真空端口	6	B 波纹风箱型吸盘	N S SE FS NE F FE	6J	35	M10X1	14	3	12	10
	8				35	M10X1	14	3	12	10
	10				42	M12X1	17	4	20	16
	15				42	M12X1	17	4	20	16
	20				46.5	M14X1	17	4	20	19
	25				46.5	M14X1	17	4	20	19
	30				50.5	M14X1	17	4	20	23
	40				57.5	M14X1	17	4	20	30
	50				59.5	M14X1	17	4	20	32
	60			01	70.5	M20X1	24	5	20	40.5
	80			01	69	M20X1	24	5	20	39
	100			01	75	M20X1	24	5	20	39

※ 吸盘材质「N S SE FS」为畅销产品，货期短，性价比高。
其它材质与硬度也可以定做，详情请咨询本司。
※ 单独托架规格参数及选型，请参照 P 系列托架选型规格。



PA6/8B

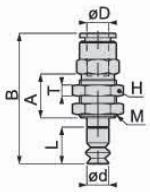

PA10/15B

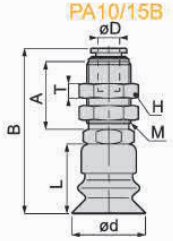

PA20/25/30/40/50B

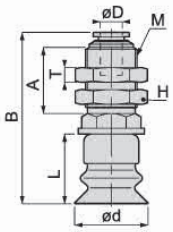

PA60/80/100B

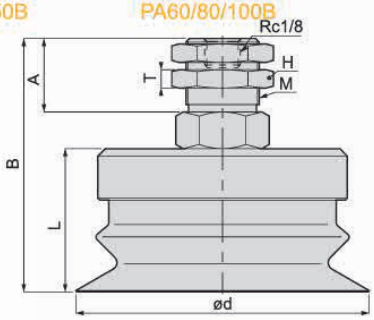

订货范例 | PA10BN6J

■ PA 固定式顶部真空端口 - 笋型接头型

单位：mm

型号					参数					
代码	盘径 d	类型	吸盘材质	真空接口 D	总高 B	M	H	T	A	L
PA 固定式顶部真空端口	6	B 波纹风箱型吸盘	N S SE FS NE F FE	6B	30.5	M8X0.75	10	2	10.5	10
	8				30.5	M8X0.75	10	2	10.5	10
	10				44.5	M8X0.75	10	2	15	16
	15				44.5	M8X0.75	10	2	15	16
	20				53	M12X1	14	4	18	19
	25				53	M12X1	14	4	18	19
	30				57	M12X1	14	4	18	23
	40				64	M12X1	14	4	18	30
	50				66	M12X1	14	4	18	32

※ 吸盘材质「N S SE FS」为畅销产品，货期短，性价比高，
其它材质与硬度也可以定做，详情请咨询本司
※ 单独托架规格参数及选型，请参照 P 系列托架选型规格。



PA6/8B

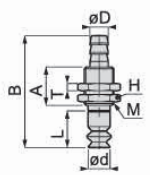

PA10/15B

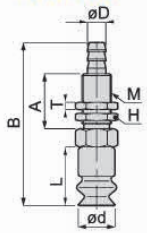

PA20/25/30/40/50B

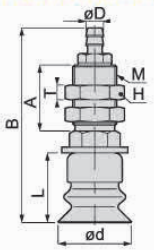

订货范例 | PA10BN6B

■ PB 固定式侧面真空端口

单位：mm

型号					参数		
代码	盘径 d	类型	吸盘材质	真空接口 D	总高 B	M	L
PB 固定式侧面真空端口	6	B 波纹风箱型吸盘	N S SE FS NE F FE	6J 6B	30	M4X0.7	10
	8				30	M4X0.7	10
	10				44	M6X1	16
	15				44	M6X1	16
	20				47	M6X1	19
	25				47	M6X1	19
	30				51	M6X1	23
	40				58	M6X1	30
	50				60	M6X1	32
	60			01	78.5	M8X1.25	40.5
	80			01	77	M8X1.25	39
	100			01	83	M8X1.25	45

※ 吸盘材质「N S SE FS」为畅销产品，货期短，性价比高，
其它材质与硬度也可以定做，详情请咨询本司。
※ 单独托架规格参数及选型，请参照 P 系列托架选型规格。



PB6/8B

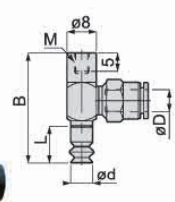

PB10/15B

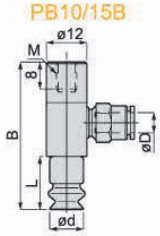

PB20/25/30/40/50B

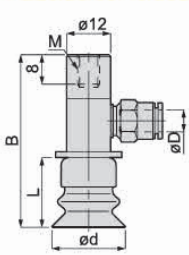

PB60/80/100B

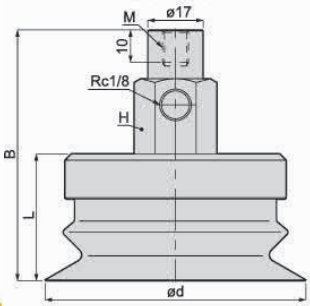

订货范例 | PB10BN6J

※ 真空接口除表格中推荐规格外，还可以按照要求配置，详情请咨询我司。

真空吸盘 - 波纹风箱型 PB 组件

PC 弹簧式顶部真空端口

单位：mm

型号						参数						
代码	盘径 d	行程 S	类型	吸盘材质	真空接口 D	总高 B	M	H	T	A	L	弹力 N
PC 弹簧式顶部真空端口	6	3	B 波纹风箱型吸盘	N S SE FS NE F FE	6J 6B	50	M12X1	14	4	13	10	0.6~1.7
		10				61	M12X1	14	4	17.5		0.6~1.7
		15				71	M12X1	14	4	23.5		0.4~1.7
		20				81	M12X1	14	4	38.5		0.3~1.8
	8	3				50	M12X1	14	4	13	10	0.6~1.7
		10				61	M12X1	14	4	17.5		0.6~1.7
		15				71	M12X1	14	4	23.5		0.4~1.7
		20				81	M12X1	14	4	38.5		0.3~1.8
	10	6			6J 6B	68	M14X1	17	4	20		2~4
		10				72.5	M14X1	17	4	20		2~4
		15				82.5	M14X1	17	4	25		2~4
		20				98.5	M14X1	17	4	34		1~4.8
	15	6				68	M14X1	17	4	20	16	2~4
		10				72.5	M14X1	17	4	20		2~4
		15				82.5	M14X1	17	4	25		2~4
		20				98.5	M14X1	17	4	34		1~4.8
	20	6				71	M14X1	17	4	20	19	2~4
		10				77	M14X1	17	4	20		2~4
		15				87	M14X1	17	4	25		2~4
		20				103	M14X1	17	4	34		1~4.8
	25	6				71	M14X1	17	4	20	19	2~4
		10				77	M14X1	17	4	20		2~4
		15				87	M14X1	17	4	25		2~4
		20				103	M14X1	17	4	34		1~4.8
	30	6				75	M14X1	17	4	20	11	2~4
		10				81	M14X1	17	4	20		2~4
		15				91	M14X1	17	4	25		2~4
		20				107	M14X1	17	4	34		1~4.8
	40	6				82	M14X1	17	4	20	14	2~4
		10				88	M14X1	17	4	20		2~4
		15				98	M14X1	17	4	25		2~4
		20				114	M14X1	17	4	34		1~4.8
	50	6				84	M14X1	17	4	20	15	2~4
		10				90	M14X1	17	4	20		2~4
		15				100	M14X1	17	4	25		2~4
		20				116	M14X1	17	4	34		1~4.8
	60	10			01	96.5	M22X1	27	5	26	20.5	10~15
	80	10				95	M22X1	27	5	26	23	10~15
	100	10				101	M22X1	27	5	26	25	10~15

※ 吸盘材质「N S SE FS」为畅销产品，货期短，性价比高。
其它材质与硬度也可以定做，详情请咨询本司。
※ 单独托架规格参数及选型，请参照 P 系列托架选型规格。

PC6/8B

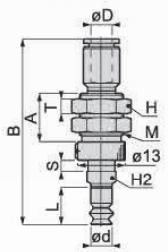

PC10/15B

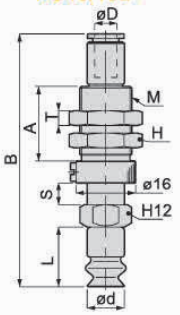



PC20/25/30/40/50B

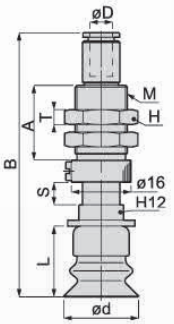

PC60/80/100B

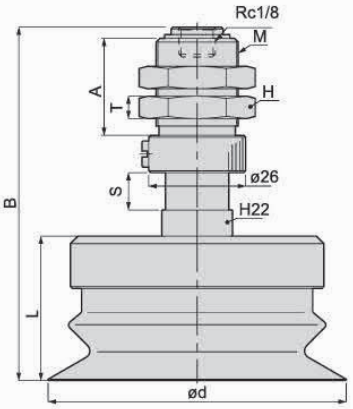

订货范例 | PC20-10BN6J

型号	吸盘连接处规格	配件			
		螺钉	压板	垫片	吸盘框
P6B □	-T8	-	-	-	-
P8B □	-T8	-	-	-	-
P10B □	-M4	PM46-6	-	-	-
P15B □	-M4	PM46-6	-	-	-
P20B □	-M6	PM610-8	-	HW10.5X18X1.6	-
P25B □	-M6	PM610-8	-	HW10.5X18X1.6	-
P30B □	-M6	PM612-10	-	HW10.5X18X1.6	-
P40B □	-M6	PM610-15	PW40	HW10.5X22X1.6	-
P50R □	-M6	PM610-15	PW50	HW10.5X22X1.6	-
P60B □	-M10	PM1018	-	HW17X32X2.6	-
P80B □	-M10	PM1018	PW80	HW10.5X22X1.6	PH80R
P100B □	-M10	PM1018	PW100	HW10.5X22X1.6	PH100R

"□" 填写吸盘材质，吸盘连接规格相同，吸盘可以互换使用（"M6" 规格需要更换螺钉规格）。

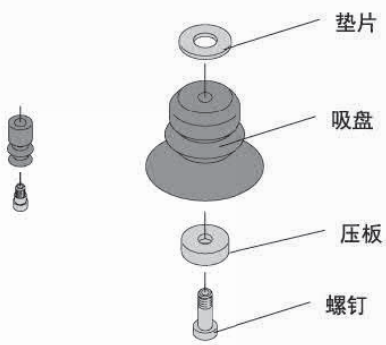

※ 真空接口除表格中推荐规格外，还可以按照要求配置，详情请咨询我司。

真空吸盘 - 波纹风箱型 PB 组件

PD 弹簧式侧面真空端口

单位：mm

型号						参数						
代码	盘径 d	行程 S	类型	吸盘材质	真空接口 D	总高 B	M	H	T	A	L	弹力 N
PD 弹簧式侧面真空端口	6	3	B 波纹风箱型吸盘	N S SE FS NE F FE	6J 6B	44	M8X0.75	10	2	13	10	0.6~1.7
		10				59	M12X1	14	4	17.5		0.6~1.7
		15				70	M12X1	14	4	23.5		0.4~1.7
		20				80	M12X1	14	4	38.5		0.3~1.8
	8	3				44	M8X0.75	10	2	13	10	0.6~1.7
		10				59	M12X1	14	4	17.5		0.6~1.7
		15				70	M12X1	14	4	23.5		0.4~1.7
		20				80	M12X1	14	4	38.5		0.3~1.8
	10	6			6J 6B	66	M14X1	17	4	20	16	2.0~5.0
		10				71	M14X1	17	4	20		2.0~5.0
		15				81	M14X1	17	4	25		2.0~5.0
		20				97	M14X1	17	4	34		2.0~5.0
	15	6				66	M14X1	17	4	20	16	2.0~5.0
		10				71	M14X1	17	4	20		2.0~5.0
		15				81	M14X1	17	4	25		2.0~5.0
		20				97	M14X1	17	4	34		2.0~5.0
	20	6				69	M14X1	17	4	20	19	2.0~5.0
		10				75	M14X1	17	4	20		2.0~5.0
		15				85	M14X1	17	4	25		2.0~5.0
		20				101	M14X1	17	4	34		2.0~5.0
	25	6				69	M14X1	17	4	20	19	2.0~5.0
		10				75	M14X1	17	4	20		2.0~5.0
		15				85	M14X1	17	4	25		2.0~5.0
		20				101	M14X1	17	4	34		2.0~5.0
	30	6				73	M14X1	17	4	20	23	2.0~5.0
		10				79	M14X1	17	4	20		2.0~5.0
		15				89	M14X1	17	4	25		2.0~5.0
		20				105	M14X1	17	4	34		2.0~5.0
	40	6				80	M14X1	17	4	20	30	2.0~5.0
		10				86	M14X1	17	4	20		2.0~5.0
		15				96	M14X1	17	4	25		2.0~5.0
		20				112	M14X1	17	4	34		2.0~5.0
	50	6				82	M14X1	17	4	20	32	2.0~5.0
		10				88	M14X1	17	4	20		2.0~5.0
		15				98	M14X1	17	4	25		2.0~5.0
		20				114	M14X1	17	4	34		2.0~5.0
	60	10			01	114.5	M22X1	27	5	26	40.5	14~25
	80	10				113	M22X1	27	5	26	39	14~25
	100	10				119	M22X1	27	5	26	45	14~25

※ 吸盘材质「N S SE FS」为畅销产品，货期短，性价比高。
其它材质与硬度也可以定做，详情请咨询本司。
※ 单独托架规格参数及选型，请参照 P 系列托架选型规格。



PD6/8B

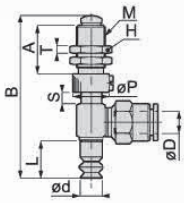

PD10/15B

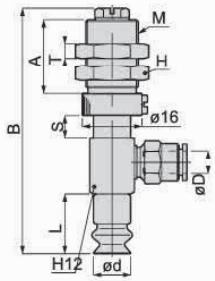

PD20/25/30/40/50B

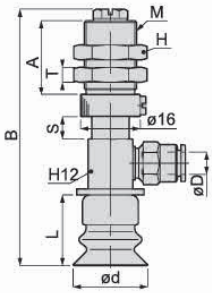

PD60/80/100B

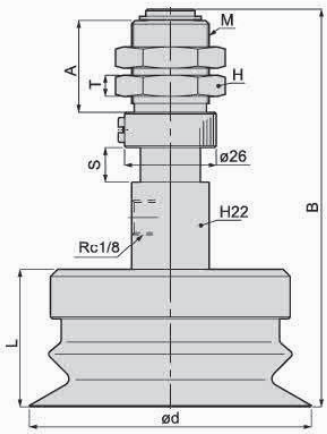

订货范例 | PD6-15BN6J
PD20-20BS6J

PF 弹簧式直接安装型

单位：mm

型号					参数					
代码	盘径 d	行程 S	类型	吸盘材质	总高 B	M	H	A	L	弹力 N
PF 弹簧式直接安装型	6	3	B 波纹风箱型吸盘	N S SE FS NE F FE	38	M10X1	12	9.5	10	2~4
	8	3			38	M10X1	12	9.5	10	2~4
	10	6			59	M14X1	17	11.5	16	8~15
	15	6			59	M14X1	17	11.5	16	8~15
	20	6			63	M14X1	17	11.5	19	8~15
	25	6			63	M14X1	17	11.5	19	8~15
	30	6			67	M14X1	17	11.5	23	8~15
	40	6			74	M14X1	17	11.5	30	8~15
	50	6			76	M14X1	17	11.5	32	8~15

※ 吸盘材质「N S SE FS」为畅销产品，货期短，性价比高。
其它材质与硬度也可以定做，详情请咨询本司。
※ 单独托架规格参数及选型，请参照 P 系列托架选型规格。



PF6/8B

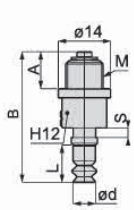

PF10/15B

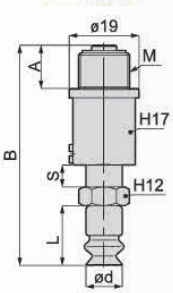

PF20/25/30/40/50B

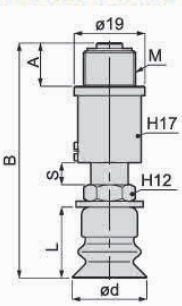

订货范例 | PF10-6BN

※ 真空接口除表格中推荐规格外，还可以按照要求配置，详情请咨询我司。

真空吸盘 - 波纹风箱型 PB 组件

POC 顶部真空端口 – 波纹风箱型吸盘 – 外置弹簧

单位：mm

型号						参数						
代码	盘径 d	行程 S	类型	吸盘材质	真空接口 D	总高 B	M	H	T	A	L	弹力 N
POC 弹簧式顶部真空端口	20	30	B 波纹风箱型吸盘	N S SE FS NE F FE	6J 6B	85	M14X1	17	4	9	11	1.0~5.0
		40				98	M14X1	17	4	9		1.0~5.0
		50				111	M14X1	17	4	9		1.0~5.0
	25	30				86	M14X1	17	4	9	12	1.0~5.0
		40				99	M14X1	17	4	9		1.0~5.0
		50				112	M14X1	17	4	9		1.0~5.0
	30	30				88	M14X1	17	4	9	14	1.0~5.0
		40				98	M14X1	17	4	9		1.0~5.0
		50				114	M14X1	17	4	9		1.0~5.0
	40	30				91.5	M14X1	17	4	9	17.5	1.0~5.0
		40				104.5	M14X1	17	4	9		1.0~5.0
		50				117.5	M14X1	17	4	9		1.0~5.0
	50	30				92	M14X1	17	4	9	18	1.0~5.0
		40				105	M14X1	17	4	9		1.0~5.0
		50				118	M14X1	17	4	9		1.0~5.0

※ 吸盘材质「N S SE FS」 为畅销产品，货期短，性价比高。
其它材质与 硬度也可以定做，详情请咨询本司。
※ 单独托架规格参数及选型，请参照 P 系列托架选型规格。

POC20/25/30/40/50B



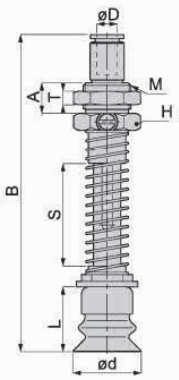

订货范例 | POC20-30BN6J
POC20-30BN6B

POD 侧面真空端口 – 波纹风箱吸盘 – 外置弹簧

单位：mm

型号						参数						
代码	盘径 d	行程 S	类型	吸盘材质	真空接口 D	总高 B	M	H	T	A	L	弹力 N
POD 弹簧式侧面真空端口	20	30	B 波纹风箱型吸盘	N S SE FS NE F FE	6J 6B	85.5	M14X1	17	4	9	11	1.0~5.0
		40				98.5	M14X1	17	4	9		1.0~5.0
		50				111.5	M14X1	17	4	9		1.0~5.0
	25	30				86.5	M14X1	17	4	9	12	1.0~5.0
		40				99.5	M14X1	17	4	9		1.0~5.0
		50				112.5	M14X1	17	4	9		1.0~5.0
	30	30				88.5	M14X1	17	4	9	14	1.0~5.0
		40				101.5	M14X1	17	4	9		1.0~5.0
		50				120.5	M14X1	17	4	9		1.0~5.0
	40	30				92	M14X1	17	4	9	17.5	1.0~5.0
		40				104	M14X1	17	4	9		1.0~5.0
		50				118	M14X1	17	4	9		1.0~5.0
	50	30				101.5	M14X1	17	4	9	18	1.0~5.0
		40				105.5	M14X1	17	4	9		1.0~5.0
		50				118.5	M14X1	17	4	9		1.0~5.0

※ 吸盘材质「N S SE FS」 为畅销产品，货期短，性价比高。
其它材质与 硬度也可以定做，详情请咨询本司。
※ 单独托架规格参数及选型，请参照 P 系列托架选型规格。

POD20/25/30/40/50B



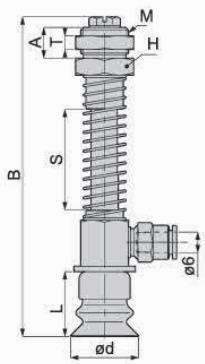

订货范例 | POD30-40BS6J
POD30-40BN6B

※ 真空接口除表格中推荐规格外，还可以按照要求配置，详情请咨询我司。

真空吸盘 - 波纹风箱型 PB 组件 - 迷你型支架

PMA 迷你型固定式顶部真空端口 – 快速接头型

单位：mm

型号					参数					
代码	盘径 d	类型	吸盘材质	真空接口 D	总高 B	M	H	T	A	L
PMA 迷你型 – 固定式顶部真空端口	10	B 波纹风箱型吸盘	N S SE FS NE F FE	4J	36.5	M10X1	12	3	16	16
	15			4J	36.5	M10X1	12	3	16	16
	20			4J	41	M10X1	12	3	16.4	19
	25			4J	41	M10X1	12	3	16.4	19
	30			4J	43	M10X1	12	3	16.4	23
	40			4J	50	M10X1	12	3	16.4	30
	50			4J	52	M10X1	12	3	16.4	32

※ 吸盘材质「N S SE FS」 为畅销产品，货期短，性价比高。
其它材质与 硬度也可以定做，详情请咨询本司。
※ 单独托架规格参数及选型，请参照 P 系列托架选型规格。

PMA10/15B PMA20/25/30/40/50B



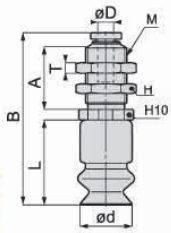

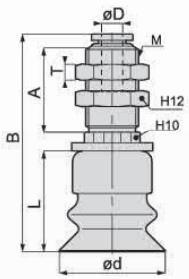

订货范例 PMA30BN4J PMA25BS4J

PMA 迷你型固定式顶部真空端口 – 笋型接头型

单位：mm

型号					参数					
代码	盘径 d	类型	吸盘材质	真空接口 D	总高 B	M	H	T	A	L
PMA 迷你型 – 固定式顶部真空端口	10	B 波纹风箱型吸盘	N S SE FS NE F FE	4B	37	M6X0.75	8	2	12	16
	15			4B	37	M6X0.75	8	2	12	16
	20			4B	45.5	M10X1	12	3	16	19
				6B	45.5	M10X1	12	3	16	
	25			4B	45.5	M10X1	12	3	16	19
				6B	45.5	M10X1	12	3	16	
	30			4B	49.5	M10X1	12	3	16	23
				6B	49.5	M10X1	12	3	16	
	40			4B	56.5	M10X1	12	3	16	30
				6B	56.5	M10X1	12	3	16	
	50			4B	58.5	M10X1	12	3	16	32
				6B	58.5	M10X1	12	3	16	

※ 吸盘材质「N S SE FS」 为畅销产品，货期短，性价比高。
其它材质与 硬度也可以定做，详情请咨询本司。
※ 单独托架规格参数及选型，请参照 P 系列托架选型规格。

PMA10/15B PMA20/25/30/40/50B



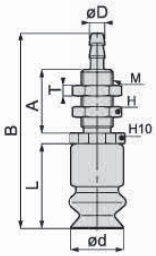

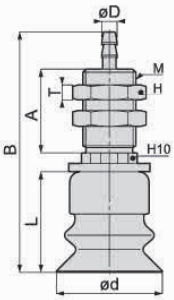

订货范例 PMA30BN4B PMA30BN4B

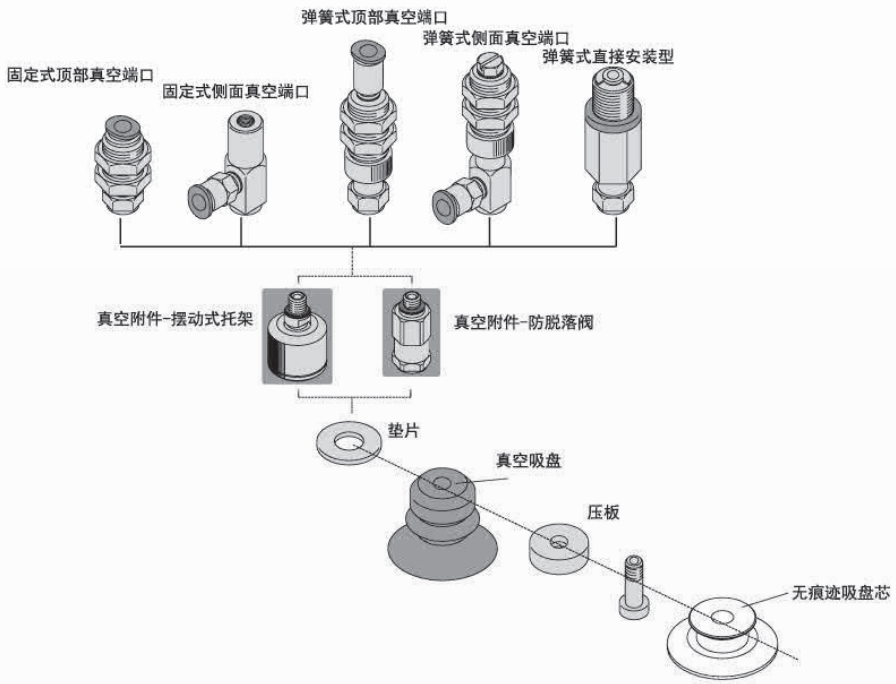

※ 真空接口除表格中推荐规格外，还可以按照要求配置，详情请咨询我司。

真空吸盘 - 波纹风箱型 PB 组件 - 迷你型支架

PMB 迷你型固定式侧面真空端口

单位：mm

型号					参数		
代码	盘径 d	类型	吸盘材质	真空接口 D	总高 B	M	L
PMB 迷你型-固定式侧面真空端口	6	B 波纹风箱型吸盘	N	4J 4B	22.5	M4X0.7	10
	8		S		22.5	M4X0.7	10
	10		SE		35	M5X0.8	16
	15		FS		35	M5X0.8	16
	20		NE		40	M5X0.8	19
	25		F		40	M5X0.8	19
	30		FE		44	M5X0.8	23
	40				51	M5X0.8	30
	50				53	M5X0.8	32

※ 吸盘材质「N S SE FS」 为畅销产品，货期短，性价比高。
其它材质与 硬度也可以定做，详情请咨询本司。
※ 单独托架规格参数及选型，请参照 P 系列托架选型规格。

PMB6/8B PMB10/15B PMB20/25/30/40/50B

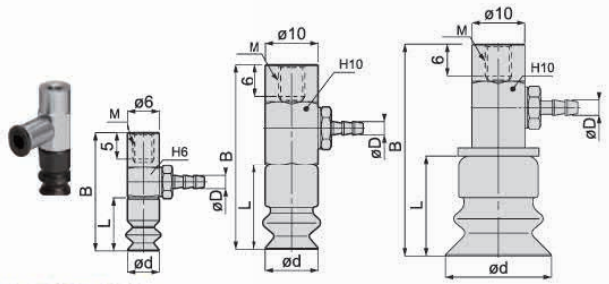

订货范例 PMB15BN4B PMB20BN4B

PMC 迷你型弹簧式顶部真空端口

单位：mm

型号						参数						
代码	盘径 d	行程 S	类型	吸盘材质	真空接口 D	总高 B	M	H	T	A	L	弹力 N
PMC 迷你型弹簧式顶部真空端口	6	2	B 波纹风箱型吸盘	N	4J 4B	26	M8X0.75	10	2	13	10	0.5~0.8
	8	2		S		26	M8X0.75	10	2	13	10	0.5~0.8
	10	5		SE		40.5	M10X1	12	3	16	16	1~1.3
	15	5		FS		40.5	M10X1	12	3	16	16	2~4
	20	5		NE		43.5	M10X1	12	3	16	19	2~4
	25	5		F		43.5	M10X1	12	3	16	19	1~4.8
	30	5		FE		47.5	M10X1	12	3	16	23	2~4
	40	5				54.5	M10X1	12	3	16	30	2~4
	50	5				56.5	M10X1	12	3	16	32	2~4

※ 吸盘材质「N S SE FS」 为畅销产品，货期短，性价比高。
其它材质与 硬度也可以定做，详情请咨询本司。
※ 单独托架规格参数及选型，请参照 P 系列托架选型规格。

PMC6/8B PMC10/15B PMC20/25/30/40/50B

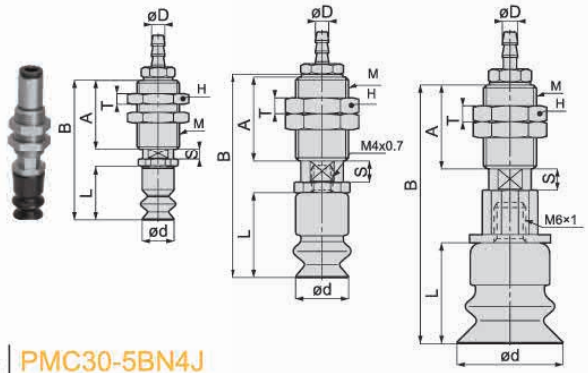

订货范例 PMC30-5BN4J PMC30-5BN4B

PMD 迷你型弹簧式侧面真空端口

单位：mm

型号						参数						
代码	盘径 d	行程 S	类型	吸盘材质	真空接口 D	总高 B	M	H	T	A	L	弹力 N
PMD 迷你型弹簧式侧面真空端口	6	2	B 波纹风箱型吸盘	N	4J 4B	29	M6X0.75	8	2	12	4	0.5~0.8
	8	2		S		27.5	M6X0.75	8	2	12	4	0.5~0.8
	10	5		SE		42.5	M10X1	12	3	16	8	1~1.3
	15	5		FS		43.5	M10X1	12	3	16	9	2~4
	20	5		NE		46.5	M10X1	12	3	16	10	2~4
	25	5		F		47.5	M10X1	12	3	16	11	1~4.8
	30	5		FE		47.5	M10X1	12	3	16	11	2~4
	40	5				50.5	M10X1	12	3	16	14	2~4
	50	5				51.5	M10X1	12	3	16	15	2~4

※ 吸盘材质「N S SE FS」 为畅销产品，货期短，性价比高。
其它材质与 硬度也可以定做，详情请咨询本司。
※ 单独托架规格参数及选型，请参照 P 系列托架选型规格。

PMD6/8B PMD10/15B PMD20/25/30/40/50B

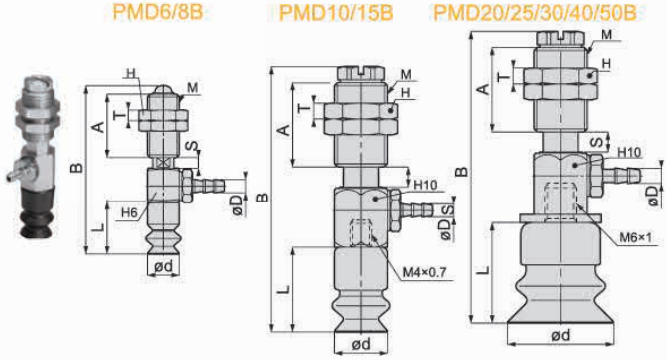

订货范例 PMD20-5BN4J PMD30-5BN4J

※ 真空接口除表格中推荐规格外，还可以按照要求配置，详情请咨询我司。

真空吸盘 - 柔软型 PL

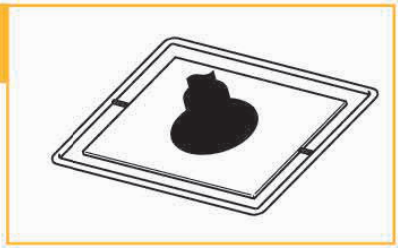

吸盘选型

例： P 10 L N -LH

[1] 吸盘盘径 [2] 吸盘材质 无痕迹吸附对策

- 主要适用于易碎、易破的制品或塑料件
- 新增迷你型安装托架具（MA/MB/MC/MD）和专用型托架，适用范围更广。
- 新增全不锈钢材质安装托架，可在特殊换机中使用，寿命可靠。优化了结构设计，方便吸盘的更换。

[1] 吸盘盘径

单位：mm

代码	4	6	8	10	15	20	30	40
盘径	Ø4	Ø6	Ø8	Ø10	Ø15	Ø20	Ø30	Ø40

[2] 吸盘材质

代码	材质	硬度 ShoreA	使用温度范围	颜色	表面电阻率	适用吸盘直径	LH 无痕迹吸附对策（卤化处理）
N	丁腈橡胶	A55/S	-20~120℃	黑色	-	Ø4~Ø40	●
S	硅橡胶	A40/S	-50~220℃	白色	-	Ø4~Ø40	-
SE	防静电硅胶	A40/S	-30~180℃	黑色红点	10^5~10^6Ω·cm	Ø4~Ø40	-
FS	氟硅橡胶	A55/S	-30~180℃	红色	-	Ø4~Ø40	-
NE	防静电丁腈胶	A65/S	0~120℃	黑色蓝点	10^5~10^8Ω·cm	Ø4~Ø40	●
F	氟橡胶	A70/S	-10~230℃	灰色	-	-	-
FE	防静电氟橡胶	A70/S	0~200℃	黑色白点	10^5~10^8Ω·cm	-	-

注：吸盘材质性能请参考前附；其它材质及硬度均可定做，详情欢迎咨询本司；表中黄色字体表示畅销产品，货期短，性价比高。

“●”：表示可选；“-”：表示无。

卤化处理后，材料硬度会提升 A5/S；记号为表面黄点，如：卤化处理后的丁腈橡胶，硬度为 A60/S，记号为黑色黄点。

吸盘外形尺寸图

“□”填写材质

L 柔软型

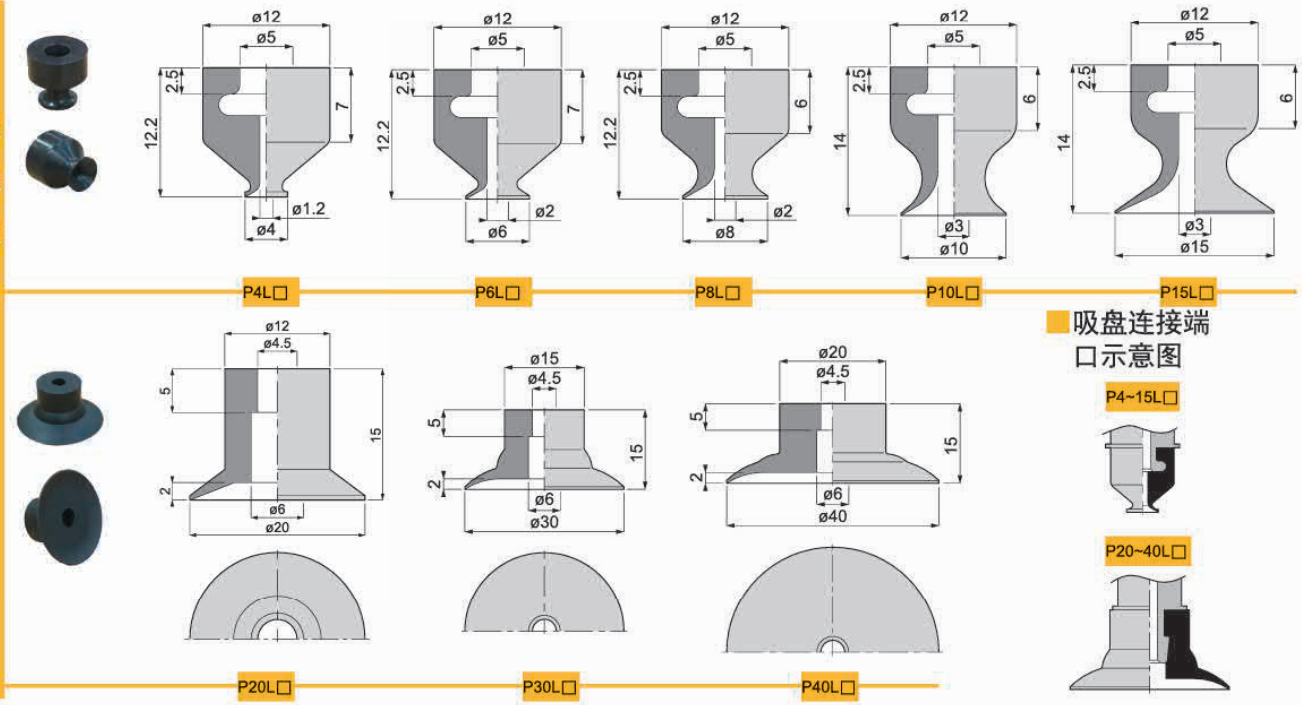

吸盘连接端口示意图

包装方式		交货期
D ≤ 10	10pcs/ 袋	“★”为畅销产品，库存充足，货期一般为 5 个工作日
D > 10	1pcs/ 袋	

注：D 表示吸盘盘口直径（mm）。详情欢迎致电本司咨询。

订货范例 P15LN P15LN-LH

※ 如需无痕迹吸附对策，请增加“LH”后缀。

真空吸盘 - 柔软型 PL 组件

吸盘组件选型

例：P C 10 - 10 L N 6J - ECV - LH - SUS

- P 系列
- [1] 托架类型
- [2] 吸盘直径
- [3] 缓冲行程
- 柔软型吸盘
- [4] 吸盘材质
- [5] 真空接口
- [6] 真空附件
- 无痕迹对策
- [7] 托架材质

- 若在特殊使用环境中使用，建议托架的材质选用全不锈钢材质。
- 吸盘于支架连接处可选增防脱落阀或摆动式托架，适用范围更广。
- 新增柔软制品专用型托架，质量更轻，结构简单。

[1] 真空吸盘托架类

代码	PA	PB	PC	PD	PF	PE
说明	固定式顶部真空端口	固定式侧面真空端口	弹簧式顶部真空端口	弹簧式侧面真空端口	弹簧式直接安装型	固定式直接安装型
代码（新增）	PMA	PMB	PMC	PMD	-	
说明	迷你固定式顶部真空端口	迷你固定式侧面真空端口	迷你弹簧式顶部真空端口	迷你弹簧式侧面真空端口	-	-
形状						
代码（新增）	HC	HD	HDW	HE	HEW	
柔软制品专用	弹簧式顶部真空端口	弹簧式侧面真空端口	弹簧式侧面真空端口－两端真空口	固定式直接安装型	固定式直接安装型－两端真空口	
形状						

[2] 吸盘盘径

单位：mm

代码	4	6	8	10	15	20	30	40
盘径	Ø4	Ø6	Ø8	Ø10	Ø15	Ø20	Ø30	Ø40

[3] 缓冲行程

单位：mm

代码	2	3	5	6	9
行程	2	3	5	6	9

[4] 吸盘材质

代码	材质	硬度 ShoreA	使用温度范围	颜色	体积电阻率	适用吸盘直径	LH 无痕迹吸附对策（卤化处理）
N	丁腈橡胶	A55/S	-20~120℃	黑色	-	Ø4~Ø40	●
S	硅橡胶	A40/S	-50~220℃	白色	-	Ø4~Ø40	-
SE	防静电硅胶	A40/S	-30~180℃	黑色红点	10^5~10^9Ω·cm	Ø4~Ø40	-
FS	氟硅橡胶	A55/S	-30~180℃	红色	-	Ø4~Ø40	-
NE	防静电丁腈胶	A65/S	0~120℃	黑色蓝点	10^5~10^8Ω·cm	Ø4~Ø40	●
F	氟橡胶	A70/S	-10~230℃	灰色	-	-	-
FE	防静电氟橡胶	A70/S	0~200℃	黑色白点	10^5~10^8Ω·cm	-	-

注：吸盘材质性能请参考前附；其它材质及硬度均可定做，详情欢迎咨询本司；表中黄色字体表示畅销产品，货期短，性价比高。

“●”：表示可选；“-”：表示无。

卤化处理后，材料硬度会提升 A5/S；记号为表面黄点，如：卤化处理后的丁腈橡胶，硬度为 A60/S，记号为黑色黄点。

[5] 真空接口规格

说明	快插式真空接口		笋型式真空接口	
代码	4J	6J	4B	6B
规格	Ø4x2.5	Ø6x4	Ø4x2.5	Ø6x4

注：有多种配合螺纹规格的真空接口可以选择，详情请咨询我司。

[6] 真空附件

说明	无	防脱落阀	摆动式支架	
代码	无	ECV	FH	FHH
规格	不带真空附件	-	摆动角度 30°	摆动角度 15°

防脱落阀 

摆动式支架 

注：“ECV”和“FH、FHH”主要是装配在吸盘和支架中间位置，两者不可同时选择。单独具体规格选择请参照后续“真空附件”资料或咨询我司。

[7] 托架材质

代码	无	SUS
规格	常规材质	全不锈钢材质

注：常规材质一般为铜镀镍、铝镀镍及铝氧化材质，全不锈钢材质为，SUS303 材质。如有特殊要求，可与我司联系。

真空吸盘 - 柔软型 PL 组件

PA 固定式顶部真空端口 – 快速接头

单位：mm

型号					参数					
代码	盘径 d	类型	吸盘材质	真空接口 D	总高 B	M	H	T	A	L
PA 固定式顶部真空端口	4	L 柔软型吸盘	N S SE FS NE	6J	39	M12X1	14	4	18.5	12.2
	6				39	M12X1	14	4	18.5	12.2
	8				39	M12X1	14	4	18.5	12.2
	10				41	M12X1	14	4	18.5	14
	15				41	M12X1	14	4	18.5	14
	20				45	M14X1	14	4	18.5	15
	30				45	M14X1	17	4	18	15
	40				45	M14X1	17	4	18	15

※ 吸盘材质「N S SE FS」为畅销产品，货期短，性价比高。
其它材质与硬度也可以定做，详情请咨询本司。
※ 单独托架规格参数及选型，请参照 P 系列托架选型规格。

PA4/6/8/10/15L



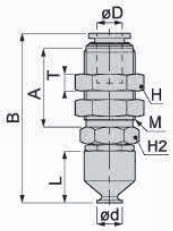

PA20/30/40L

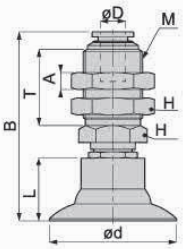

订货范例 PA8LN6J
PA8LN6J-LH

※ 如需无痕迹吸附对策 ，请增加 “LH” 后缀。

PA 固定式顶部真空端口 – 笋型接头

单位：mm

型号					参数					
代码	盘径 d	类型	吸盘材质	真空接口 D	总高 B	M	H	T	A	L
PA 固定式顶部真空端口	4	L 柔软型吸盘	N S SE FS NE	6B	41.5	M8X0.75	10	2	15	12.2
	6				41.5	M8X0.75	10	2	15	12.2
	8				41.5	M8X0.75	10	2	15	12.2
	10				43	M8X0.75	10	2	15	14
	15				43	M8X0.75	10	2	15	14
	20				51	M12X1	14	4	18	15
	30				51	M12X1	14	4	18	15
	40				51	M12X1	14	4	18	15

※ 吸盘材质「N S SE FS」 为畅销产品，货期短，性价比高。
其它材质与硬度也可以定做，详情请咨询本司。
※ 单独托架规格参数及选型，请参照 P 系列托架选型规格。

PA4/6/8/10/15L



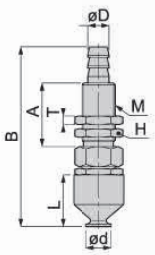

PA20/30/40L

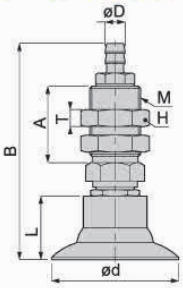

订货范例 PA8LN6B
PA8LN6B-LH

※ 如需无痕迹吸附对策 ，请增加 “LH” 后缀。

PB 固定式侧面真空端口

单位：mm

型号					参数					
代码	盘径 d	类型	吸盘材质	真空接口 D	总高 B	M	H	C	G	L
PB 固定式侧面真空端口	4	L 柔软型吸盘	N S SE FS NE	6J 6B	42.5	M6X1	12	20	18	12.2
	6				42.5	M6X1	12	20	18	12.2
	8				42.5	M6X1	12	20	18	12.2
	10				44.5	M6X1	12	20	18	14
	15				44.5	M6X1	12	20	18	14
	20				45.5	M6X1	12	20	18	15
	30				45.5	M6X1	12	20	18	15
	40				45.5	M6X1	12	20	18	15

※ 吸盘材质「N S SE FS」 为畅销产品，货期短，性价比高。
其它材质与硬度也可以定做，详情请咨询本司。
※ 单独托架规格参数及选型，请参照 P 系列托架选型规格。

PB4/6/8/10/15L



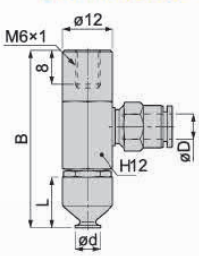

PB20/30/40L

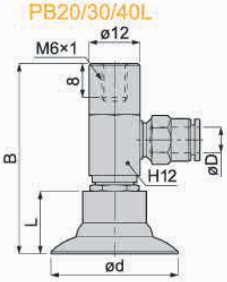

订货范例 PB10LN6J
PB10LN6J-LH

※ 如需无痕迹吸附对策 ，请增加 “LH” 后缀。

※ 真空接口除表格中推荐规格外，还可以按照要求配置，详情请咨询我司。

真空吸盘 - 柔软型 PL 组件

PC 弹簧式顶部真空端口

单位：mm

型号						参数						
代码	盘径 d	行程 S	类型	吸盘材质	真空接口 D	总高 B	M	H	T	A	L	弹力 N
PC 弹簧式顶部真空端口	4	6	L 柔软型吸盘	N S SE FS NE	6J 6B	66.5	M14X1	17	4	20	12.2	2~4
	6	6				66.5	M14X1	17	4	20	12.2	2~4
	8	6				66.5	M14X1	17	4	20	12.2	2~4
	10	6				68	M14X1	17	4	20	14	2~4
	15	6				68	M14X1	17	4	20	14	2~4
	20	6				68	M14X1	17	4	20	15	2~4
	30	6				69	M14X1	17	4	20	15	2~4
	40	6				69	M14X1	17	4	20	15	2~4

※ 吸盘材质「N S SE FS」 为畅销产品，货期短，性价比高。
其它材质与硬度也可以定做，详情请咨询本司。
※ 单独托架规格参数及选型，请参照 P 系列托架选型规格。



PC4/6/8/10/15L

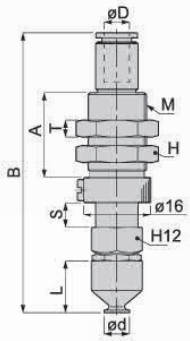

PC20/30/40L

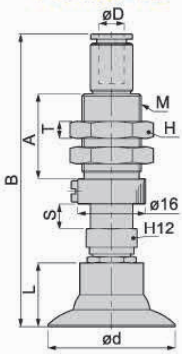

订货范例 PC10-6LN6J
PC15-6LN6J-LH

PD 弹簧式侧面真空端口

单位：mm

型号						参数						
代码	盘径 d	行程 S	类型	吸盘材质	真空接口 D	总高 B	M	H	T	A	L	弹力 N
PD 弹簧式侧面真空端口	4	6	L 柔软型吸盘	N S SE FS NE	6J 6B	64.5	M14X1	17	4	13	12.2	2~4
	6	6				64.5	M14X1	17	4	13	12.2	2~4
	8	6				64.5	M14X1	17	4	20	12.2	2~4
	10	6				66	M14X1	17	4	20	14	2~4
	15	6				66	M14X1	17	4	20	14	2~4
	20	6				67	M14X1	17	4	20	15	2~4
	30	6				67	M14X1	17	4	20	15	2~4
	40	6				67	M14X1	17	4	20	15	2~4

※ 吸盘材质「N S SE FS」 为畅销产品，货期短，性价比高。
其它材质与硬度也可以定做，详情请咨询本司。
※ 单独托架规格参数及选型，请参照 P 系列托架选型规格。



PD4/6/8/10/15L

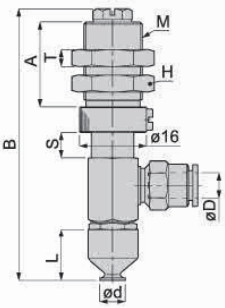

PD20/30/40L

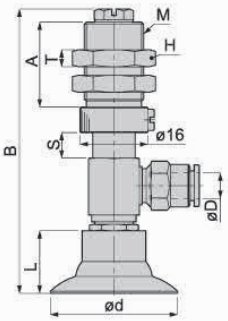

订货范例 PD4-6LN6J
PD20-6LN6J-LH

※ 如需无痕迹吸附对策 ，请增加 “LH” 后缀。

PE 固定式直接安装型

单位：mm

型号					参数				
代码	盘径 d	类型	吸盘材质	真空接口	总高 B	M	H	A	L
PE 固定式直接安装型	4	L 柔软型吸盘	N S SE FS NE	-	19.7	M4X0.7	10	-	12.2
	6				19.7	M4X0.7	10	-	12.2
	8				19.7	M4X0.7	10	-	12.2
	10				21.5	M4X0.7	10	-	14
	15				21.5	M4X0.7	10	-	14
	20				22.7	M6X1	10	-	15
	30				22.7	M6X1	10	-	15
	40				22.7	M6X1	10	-	15

※ 吸盘材质「N S SE FS」 为畅销产品，货期短，性价比高。
其它材质与硬度也可以定做，详情请咨询本司。
※ 单独托架规格参数及选型，请参照 P 系列托架选型规格。

PE4/6/8/10/15L



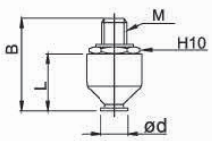

PE20/30/40L

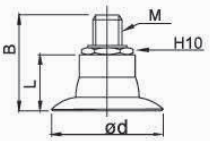

订货范例 PE10LN
PE10LN-LH

※ 如需无痕迹吸附对策 ，请增加 “LH” 后缀。

※真空接口除表格中推荐规格外，还可以按照要求配置，详情请咨询我司。

真空吸盘 - 柔软型 PL 组件 - 专用型支架

PF 弹簧式直接安装型

单位：mm

型号						参数						
代码	盘径 d	行程 S	类型	吸盘材质	真空接口 D	总高 B	M	H	A	L	弹力 N
PF 弹簧式直接安装型	4	6	L 柔软型吸盘	N S SE FS NE	-	57	M14X1	17	11.5	12.2	8~15
	6	6				57	M14X1	17	11.5	12.2	8~15
	8	6				57	M14X1	17	11.5	12.2	8~15
	10	6				59	M14X1	17	11.5	14	8~15
	15	6				59	M14X1	17	11.5	14	8~15
	20	6				61	M14X1	17	11.5	15	8~15
	30	6				61	M14X1	17	11.5	15	8~15
	40	6				61	M14X1	17	11.5	15	8~15

※ 吸盘材质「N S SE FS」 为畅销产品，货期短，性价比高。
其它材质与硬度也可以定做，详情请咨询本司。
※ 单独托架规格参数及选型，请参照 P 系列托架选型规格。



PF4/6/8/10/15L

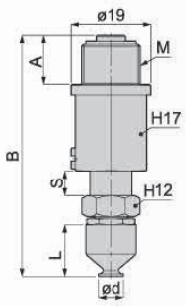

PF20/30/40L

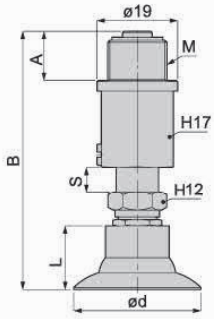

订货范例 PF10-6LN
PF10-6LN-LH

※ 如需无痕迹吸附对策 ，请增加 “LH” 后缀。

PHC 弹簧式顶部真空端口

单位：mm

型号						参数						
代码	盘径 d	行程 S	类型	吸盘材质	真空接口 D	总高 B	M	H	T	A	L	弹力 N
PHC 弹簧式顶部真空端口	4	9	L 柔软型吸盘	N S SE FS NE	6J 6B	60	M16X1	19	4	20	12.2	0.9~2.7
	6	9				60	M16X1	19	4	20	12.2	0.9~2.7
	8	9				60	M16X1	19	4	20	12.2	0.9~2.7
	10	9				60.5	M16X1	19	4	20	14	0.9~2.7
	15	9				60.5	M16X1	19	4	20	14	0.9~2.7
	20	9				61.5	M16X1	19	4	20	15	0.9~2.7
	30	9				61.5	M16X1	19	4	20	15	0.9~2.7
	40	9				61.5	M16X1	19	4	20	15	0.9~2.7

※ 吸盘材质「N S SE FS」 为畅销产品，货期短，性价比高。
其它材质与硬度也可以定做，详情请咨询本司。
※ 单独托架规格参数及选型，请参照 P 系列托架选型规格。



PHC4/6/8/10/15L

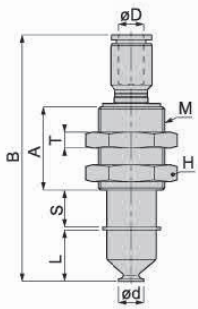

PHC20/30/40L

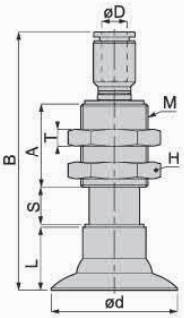

订货范例 PHC10-9LN6J
PHC20-9LN6J-LH

※ 如需无痕迹吸附对策 ，请增加 “LH” 后缀。

PHD 弹簧式侧面真空端口

单位：mm

型号						参数						
代码	盘径 d	行程 S	类型	吸盘材质	真空接口 D	总高 B	M	H	T	A	L	弹力 N
PHD 弹簧式侧面真空端口	4	5	L 柔软型吸盘	N S SE FS NE	6J 6B	44.5	M8X1	13	4	9	12.2	2~4
	6	5				44.5	M8X1	13	4	9	12.2	2~4
	8	5				44.5	M8X1	13	4	9	12.2	2~4
	10	5				46.5	M8X1	13	4	9	14	2~4
	15	5				46.5	M8X1	13	4	9	14	2~4
	20	5				47.5	M8X1	13	4	9	15	2~4
	30	5				47.5	M8X1	13	4	9	15	2~4
	40	5				47.5	M8X1	13	4	9	15	2~4

※ 吸盘材质「N S SE FS」 为畅销产品，货期短，性价比高。
其它材质与硬度也可以定做，详情请咨询本司。
※ 单独托架规格参数及选型，请参照 P 系列托架选型规格。



PHD4/6/8/10/15L

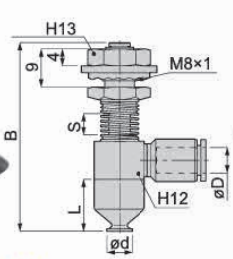

PHD20/30/40L

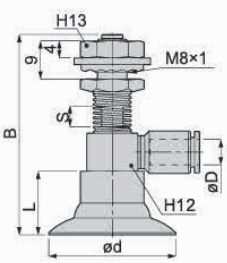

订货范例 PHD10-5LN6J
PHD20-5LN6J-LH

※ 如需无痕迹吸附对策 ，请增加 “LH” 后缀。

※ 真空接口除表格中推荐规格外，还可以按照要求配置，详情请咨询我司。

真空吸盘 - 柔软型 PL 组件 - 专用型支架

PHDW 弹簧式侧面真空端口 – 两端真空口

单位：mm

型号						参数						
代码	盘径 d	行程 S	类型	吸盘材质	真空接口 D	总高 B	M	H	T	A	L	弹力 N
PHDW 弹簧式两侧真空端口	4	5	L 柔软型吸盘	N S SE FS NE	6J 6B	44.5	M8X1	13	4	9	12.2	1.5~3
	6	5				44.5	M8X1	13	4	9	12.2	1.5~3
	8	5				44.5	M8X1	13	4	9	12.2	1.5~3
	10	5				46.5	M8X1	13	4	9	14	1.5~3
	15	5				46.5	M8X1	13	4	9	14	1.5~3
	20	5				47.5	M8X1	13	4	9	15	1.5~3
	30	5				47.5	M8X1	13	4	9	15	1.5~3
	40	5				47.5	M8X1	13	4	9	15	1.5~3

※ 吸盘材质「N S SE FS」为畅销产品，货期短，性价比高。
其它材质与硬度也可以定做，详情请咨询本司。
※ 单独托架规格参数及选型，请参照 P 系列托架选型规格。

PHDW4/6/8/10/15L　　PHDW20/30/40L

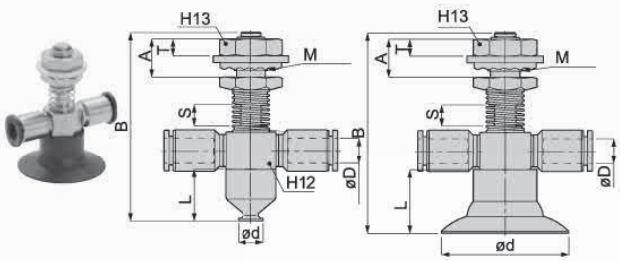

订货范例 PHDW10-5LN6J
PHDW20-5LN6J-LH

※ 如需无痕迹吸附对策，请增加“LH”后缀。

PHE 固定式侧面真空端口

单位：mm

型号					参数			
代码	盘径 d	类型	吸盘材质	真空接口 D	总高 B	M	A	L
PHE 固定式侧面真空端口	4	L 柔软型吸盘	N S SE FS NE	4J 4B 6J 6B	30	M5X0.8	7.5	12.2
	6				30	M5X0.8	7.5	12.2
	8				30	M5X0.8	7.5	12.2
	10				32	M5X0.8	7.5	14
	15				32	M5X0.8	7.5	14
	20				35	M5X0.8	9.5	15
	30				35	M5X0.8	9.5	15
	40				35	M5X0.8	9.5	15

※ 吸盘材质「N S SE FS」为畅销产品，货期短，性价比高。
其它材质与硬度也可以定做，详情请咨询本司。
※ 单独托架规格参数及选型，请参照 P 系列托架选型规格。

PHE4/6/8/10/15L　　PHE20/30/40L

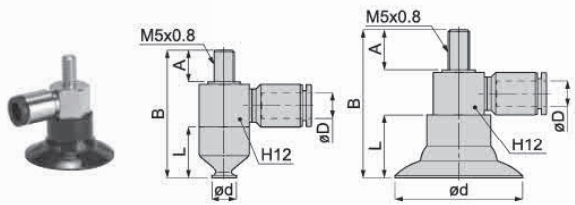

订货范例 PHE15LN4J
PHE10LN6J-LH

※ 如需无痕迹吸附对策，请增加“LH”后缀。

PHEW 固定式侧面真空端口 – 两端真空口

单位：mm

型号					参数			
代码	盘径 d	类型	吸盘材质	真空接口 D	总高 B	M	A	L
PHEW 固定式两侧真空端口	4	L 柔软型吸盘	N S SE FS NE	4J 4B 6J 6B	30	M5X0.8	7.5	12.2
	6				30	M5X0.8	7.5	12.2
	8				30	M5X0.8	7.5	12.2
	10				32	M5X0.8	7.5	14
	15				32	M5X0.8	7.5	14
	20				35	M5X0.8	9.5	15
	30				35	M5X0.8	9.5	15
	40				35	M5X0.8	9.5	15

※ 吸盘材质「N S SE FS」为畅销产品，货期短，性价比高。
其它材质与硬度也可以定做，详情请咨询本司。
※ 单独托架规格参数及选型，请参照 P 系列托架选型规格。

PHEW4/6/8/10/15L　　PHEW20/30/40L

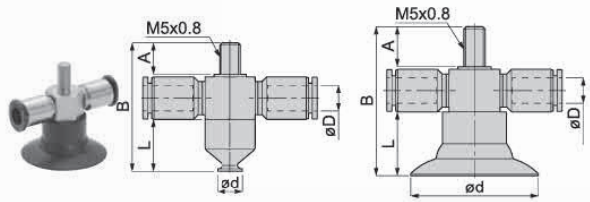

订货范例 PHEW10LN6J
PHEW20LN6J-LH

※ 如需无痕迹吸附对策，请增加“LH”后缀。

※ 真空接口除表格中推荐规格外，还可以按照要求配置，详情请咨询我司。

真空吸盘 - 柔软型 PL 组件 - 迷你型支架

PMA 迷你型固定式顶部真空端口 – 快速接头型

单位：mm

型号					参数					
代码	盘径 d	类型	吸盘材质	真空接口 D	总高 B	M	H	T	A	L
PMA 迷你型－固定式顶部真空端口	4	L 柔软型吸盘	N S SE FS NE	4J	34.5	M10X1	12	3	16	12.2
	6			4J	34.5	M10X1	12	3	16	12.2
	8			4J	34.5	M10X1	12	3	16	12.2
	10			4J	34.5	M10X1	12	3	16	14
	15			4J	34.5	M10X1	12	3	16	14
	20			4J	39	M10X1	12	3	16.4	15
	30			4J	39	M10X1	12	3	16.4	15
	40			4J	39	M10X1	12	3	16.4	15

※ 吸盘材质「N S SE FS」 为畅销产品，货期短，性价比高。
其它材质与硬度也可以定做，详情请咨询本司。
※ 单独托架规格参数及选型，请参照 P 系列托架选型规格。

PMA4/6/8/10/15L



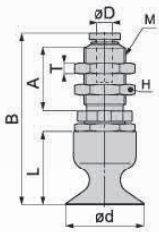

PMA20/30/40L

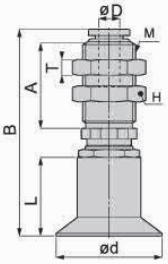

订货范例 PMA15LN4J
PMA20LN4J-LH

※ 如需无痕迹吸附对策 ，请增加 “LH” 后缀。

PMA 迷你型固定式顶部真空端口 – 笋型接头型

单位：mm

型号					参数					
代码	盘径 d	类型	吸盘材质	真空接口 D	总高 B	M	H	T	A	L
PMA 迷你型－固定式顶部真空端口	4	L 柔软型吸盘	N S SE FS NE	4B	35	M6X0.75	8	2	12	12.2
	6			4B	35	M6X0.75	8	2	12	12.2
	8			4B	35	M6X0.75	8	2	12	12.2
	10			4B	37	M6X0.75	8	2	12	14
	15			4B	37	M6X0.75	8	2	12	14
	20			4B	43.5	M10X1	12	3	16	15
				6B	43.5	M10X1	12	3	16	
	30			4B	43.5	M10X1	12	3	16	15
				6B	43.5	M10X1	12	3	16	
	40			4B	43.5	M10X1	12	3	16	15
				6B	43.5	M10X1	12	3	16	

※ 吸盘材质「N S SE FS」 为畅销产品，货期短，性价比高。
其它材质与硬度也可以定做，详情请咨询本司。
※ 单独托架规格参数及选型，请参照 P 系列托架选型规格。

PMA4/6/8/10/15L



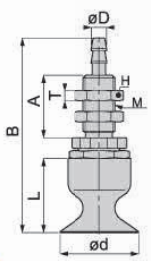

PMA20/30/40L

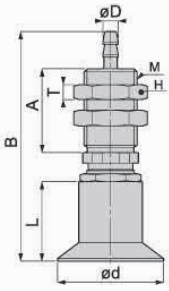

订货范例 PMA30LN4B
PMA30LN4B-LH

※ 如需无痕迹吸附对策 ，请增加 “LH” 后缀。

PMB 迷你型固定式侧面真空端口

单位：mm

型号					参数		
代码	盘径 d	类型	吸盘材质	真空接口 D	总高 B	M	L
PMB 迷你型－固定式侧面真空端口	4	L 柔软型吸盘	N S SE FS NE	4J 4B	33	M5X0.8	12.2
	6				33	M5X0.8	12.2
	8				33	M5X0.8	12.2
	10				35	M5X0.8	14
	15				35	M5X0.8	14
	20				38	M5X0.8	15
	30				38	M5X0.8	15
	40				38	M5X0.8	15

※ 吸盘材质「N S SE FS」 为畅销产品，货期短，性价比高。
其它材质与硬度也可以定做，详情请咨询本司。
※ 单独托架规格参数及选型，请参照 P 系列托架选型规格。

PMB4/6/8/10/15L



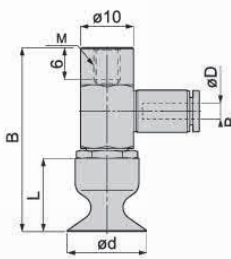

PMB20/30/40L

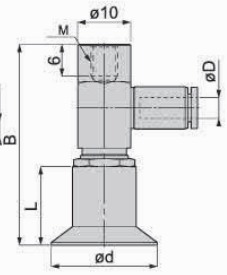

订货范例 PMB15LN4B
PMB20LN4J-LH

※ 如需无痕迹吸附对策 ，请增加 “LH” 后缀。

※ 真空接口除表格中推荐规格外，还可以按照要求配置，详情请咨询我司。

真空吸盘 - 柔软波纹风箱型 PLB

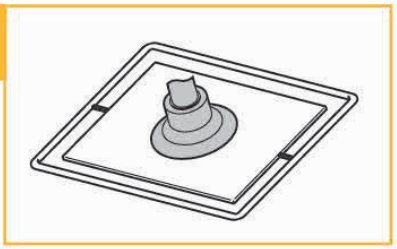

吸盘选型

例：P 10 LB N -LH

[1] 吸盘盘径 ● [2] 吸盘材质 ● 无痕迹吸附对策 ●

- 主要适用于易碎、易破的制品或塑料件
- 新增迷你型安装托架（MA/MB/MC/MD）和专用型金具，适用范围更广。
- 新增全不锈钢材质安装托架，可在特殊换机中使用，寿命可靠。优化了结构设计，方便吸盘的更换。

[1] 吸盘盘径

单位：mm

代码	6	8	10	15	20
盘径	Ø6	Ø8	Ø10	Ø15	Ø20

[2] 吸盘材质

代码	材质	硬度 ShoreA	使用温度范围	颜色	表面电阻率	适用吸盘直径	LH 无痕迹吸附对策（卤化处理）
N	丁腈橡胶	A55/S	-20~120℃	黑色	-	Ø6~Ø20	●
S	硅橡胶	A40/S	-50~220℃	白色	-	Ø6~Ø20	-
SE	防静电硅胶	A40/S	-30~180℃	黑色红点	10^5~10^8Ω·cm	Ø6~Ø20	-
FS	氟硅橡胶	A55/S	-30~180℃	红色	-	Ø6~Ø20	-
NE	防静电丁腈胶	A65/S	0~120℃	黑色蓝点	10^5~10^8Ω·cm	Ø6~Ø20	●
F	氟橡胶	A70/S	-10~230℃	灰色	-	-	-
FE	防静电氟橡胶	A70/S	0~200℃	黑色白点	10^5~10^8Ω·cm	-	-

注：吸盘材质性能请参考前附；其它材质及硬度均可定做，详情欢迎咨询本司；表中黄色字体表示畅销产品，货期短，性价比高。
“●”：表示可选；“-”：表示无。
卤化处理后，材料硬度会提升 A5/S；记号为表面黄点，如：卤化处理后的丁腈橡胶，硬度为 A60/S，记号为黑色黄点。

吸盘外形尺寸图

"□" 代表材质

LB 柔软波纹风箱型

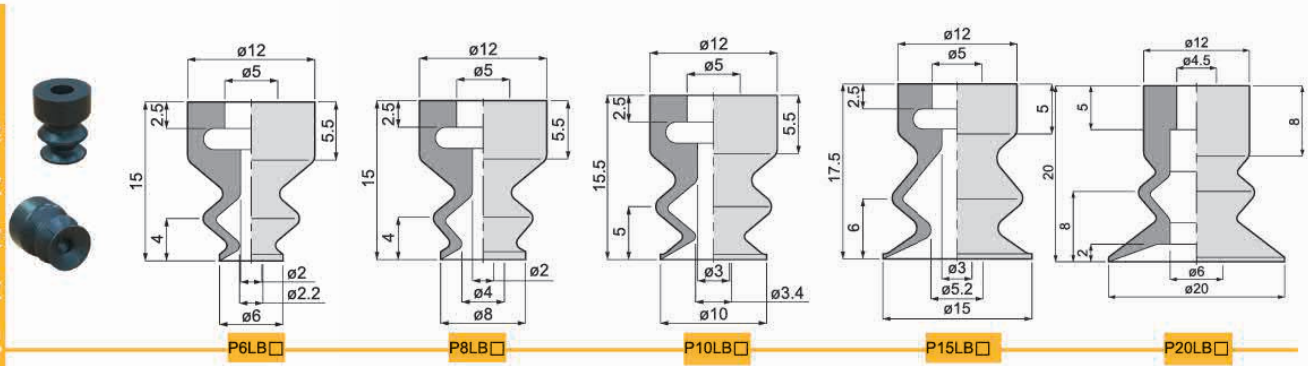

吸盘连接端口示意图



包装方式		交货期
D ≤ 10	10pcs/ 袋	“★”为畅销产品，库存充足，货期一般为 5 个工作日
D > 10	1pcs/ 袋	

注：D 表示吸盘盘口直径（mm）。详情欢迎致电本司咨询。

订货范例 P15LBN
P15LBN-LH

※ 如需无痕迹吸附对策，请增加“LH”后缀。

真空吸盘 - 柔软波纹风箱型 PLB 组件

吸盘组件选型

例：P C 10 - 10 LB N 6J - ECV - LH - SUS

- P 系列
- [1] 托架类型
- [2] 吸盘直径
- [3] 缓冲行程
- 柔软波纹风箱型吸盘
- [4] 吸盘材质
- [5] 真空接口
- [6] 真空附件
- 无痕迹对策
- [7] 托架材质

- 若在特殊使用环境中使用，建议托架的材质选用全不锈钢材质。
- 吸盘于托架连接处可选增防脱落阀或摆动式支架，适用范围更广。
- 新增柔软制品专用型托架，质量更轻，结构简单。

[1] 真空吸盘托架类

代码	PA	PB	PC	PD	PF
说明	固定式顶部真空端口	固定式侧面真空端口	弹簧式顶部真空端口	弹簧式侧面真空端口	弹簧式直接安装型
代码（新增）	PMA	PMB	PMC	PMD	-
说明	迷你固定式顶部真空端口	迷你固定式侧面真空端口	迷你弹簧式顶部真空端口	迷你弹簧式侧面真空端口	-
形状					
代码（新增）	HC	HD	HDW	HE	HEW
柔软制品专用	弹簧式顶部真空端口	弹簧式侧面真空端口	弹簧式侧面真空端口 - 两端真空口	固定式直接安装型	固定式直接安装型 - 两端真空口
形状				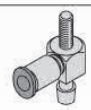	

[2] 吸盘盘径

单位：mm

代码	6	8	10	15	20
盘径	Ø6	Ø8	Ø10	Ø15	Ø20

[3] 缓冲行程

单位：mm

代码	2	3	5	6	9
行程	2	3	5	6	9

[4] 吸盘材质

代码	材质	硬度 ShoreA	使用温度范围	颜色	体积电阻率	适用吸盘直径	LH 无痕迹吸附对策（卤化处理）
N	丁腈橡胶	A55/S	-20~120℃	黑色	-	Ø4~Ø40	●
S	硅橡胶	A40/S	-50~220℃	白色	-	Ø4~Ø40	-
SE	防静电硅胶	A40/S	-30~180℃	黑色红点	10^{5}~10^{8}Ω·cm	Ø4~Ø40	-
FS	氟硅橡胶	A55/S	-30~180℃	红色	-	Ø4~Ø40	-
NE	防静电丁腈胶	A65/S	0~120℃	黑色蓝点	10^{5}~10^{8}Ω·cm	Ø4~Ø40	●
F	氟橡胶	A70/S	-10~230℃	灰色	-	-	●
FE	防静电氟橡胶	A70/S	0~200℃	黑色白点	10^{5}~10^{8}Ω·cm	-	●

注：吸盘材质性能请参考前附；其它材质及硬度均可定做，详情欢迎咨询本司；表中黄色字体表示畅销产品，货期短，性价比高。
“●”：表示可选；“-”：表示无。
卤化处理后，材料硬度会提升 A5/S；记号为表面黄点，如：卤化处理后的丁腈橡胶，硬度为 A60/S，记号为黑色黄点。

[5] 真空接口规格

说明	快插式真空接口		笋型式真空接口	
代码	4J	6J	4B	6B
规格	Ø4x2.5	Ø6x4	Ø4x2.5	Ø6x4

注：有多种配合螺纹规格的真空接口可以选择，详情请咨询我司。

[6] 真空附件

说明	无	防脱落阀	摆动式支架	
代码	无	ECV	FH	FHH
规格	不带真空附件	-	摆动角度 30°	摆动角度 15°

防脱落阀 
摆动式支架 

注：“ECV”和“FH、FHH”主要是装配在吸盘和支架中间位置，两者不可同时选择。单独具体规格选择请参照后续“真空附件”资料或咨询我司。

[7] 托架材质

代码	无	SUS
规格	常规材质	全不锈钢材质

注：常规材质一般为铜镀镍、铝镀镍及铝氧化材质，全不锈钢材质为，SUS303 材质。如有特殊要求，可与我司联系。

真空吸盘 - 柔软波纹风箱型 PLB 组件

PA 固定式顶部真空端口 - 快速接头

单位：mm

型号					参数					
代码	盘径 d	类型	吸盘材质	真空接口 D	总高 B	M	H	T	A	L
PA 固定式顶部真空端口	6	LB 柔软波纹风箱型吸盘	N S SE FS NE	6J	43	M12X1	14	4	18.5	15
	8				43	M12X1	14	4	18	15
	10				44	M12X1	14	4	18	15.5
	15				46	M12X1	14	4	18	17.5
	20				50	M14X1	17	4	18	20

※ 吸盘材质「N S SE FS」为畅销产品，货期短，性价比高。
其它材质与硬度也可以定做，详情请咨询本司。
※ 单独托架规格参数及选型，请参照 P 系列托架选型规格。

PA6/8/10/15LB



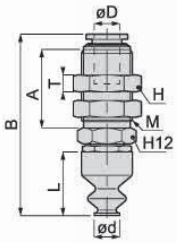

PA20LB

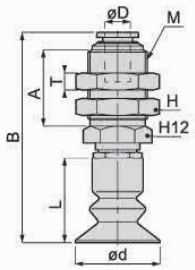

订货范例 PA10LBN6J
PA10LBN6J-LH

※ 如需无痕迹吸附对策，请增加“LH”后缀。

PA 固定式顶部真空端口 - 笋型接头

单位：mm

型号					参数					
代码	盘径 d	类型	吸盘材质	真空接口 D	总高 B	M	H	T	A	L
PA 固定式顶部真空端口	6	LB 柔软波纹风箱型吸盘	N S SE FS NE	6B	44	M8X0.75	10	2	15	15
	8				44	M8X0.75	10	2	15	15
	10				44.5	M8X0.75	10	2	15	15.5
	15				46.5	M8X0.75	10	2	15	17.5
	20				56	M12X1	14	4	18	20

※ 吸盘材质「N S SE FS」为畅销产品，货期短，性价比高。
其它材质与硬度也可以定做，详情请咨询本司。
※ 单独托架规格参数及选型，请参照 P 系列托架选型规格。

PA6/8/10/15LB



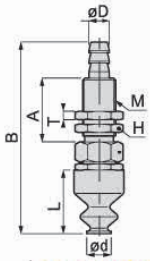

PA20LB

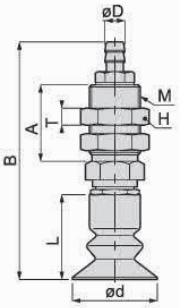

订货范例 PA10LBN6B
PA10LBN6B-LH

※ 如需无痕迹吸附对策，请增加“LH”后缀。

PB 固定式侧面真空端口

单位：mm

型号					参数					
代码	盘径 d	类型	吸盘材质	真空接口 D	总高 B	M	H	C	G	L
PB 固定式侧面真空端口	6	LB 柔软波纹风箱型吸	N S SE FS NE	6J 6B	45	M6X1	12	20	18	15
	8				45	M6X1	12	20	18	15
	10				45.5	M6X1	12	20	18	15.5
	15				47.5	M6X1	12	20	18	17.5
	20				50	M6X1	12	20	18	20

※ 吸盘材质「N S SE FS」为畅销产品，货期短，性价比高。
其它材质与硬度也可以定做，详情请咨询本司。
※ 单独托架规格参数及选型，请参照 P 系列托架选型规格。

PB6/8/10/15LB



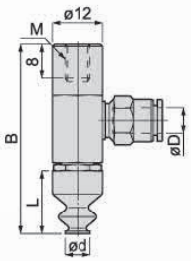

PB20LB

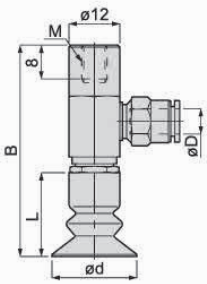

订货范例 PB10LBN6J
PB10LBN6J-LH

※ 如需无痕迹吸附对策，请增加“LH”后缀。

※ 真空接口除表格中推荐规格外，还可以按照要求配置，详情请咨询我司。

真空吸盘 - 柔软波纹风箱型 PLB 组件

PC 弹簧式顶部真空端口

单位：mm

型号						参数						
代码	盘径 d	行程 S	类型	吸盘材质	真空接口 D	总高 B	M	H	T	A	L	弹力 N
PC 弹簧式顶部真空端口	6	6	LB 柔软波纹风箱型吸盘	N S SE FS NE	6J 6B	69	M14X1	17	4	20	15	2~4
	8	6				69	M14X1	17	4	20	15	2~4
	10	6				69.5	M14X1	17	4	20	15.5	2~4
	15	6				71.5	M14X1	17	4	20	17.5	2~4
	20	6				74	M14X1	17	4	20	20	2~4

※ 吸盘材质「N S SE FS」为畅销产品，货期短，性价比高。
其它材质与硬度也可以定做，详情请咨询本司。
※ 单独托架规格参数及选型，请参照 P 系列托架选型规格。



PC6/8/10/15LB

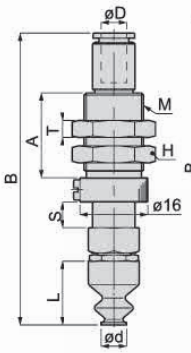

PC20LB

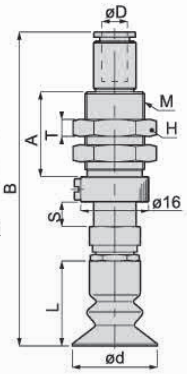

订货范例 PC10-6LBN6J
PC15-6LBN6J-LH

※ 如需无痕迹吸附对策，请增加“LH”后缀。

PD 弹簧式侧面真空端口

单位：mm

型号						参数						
代码	盘径 d	行程 S	类型	吸盘材质	真空接口 D	总高 B	M	H	T	A	L	弹力 N
PD 弹簧式侧面真空端口	6	6	LB 柔软波纹风箱型吸盘	N S SE FS NE	6J 6B	67	M12X1	14	4	20	15	2~4
	8	6				67	M12X1	14	4	20	15	2~4
	10	6				67.5	M14X1	17	4	20	15.5	2~4
	15	6				69.5	M14X1	17	4	20	17.5	2~4
	20	6				72	M14X1	17	4	20	20	2~4

※ 吸盘材质「N S SE FS」为畅销产品，货期短，性价比高。
其它材质与硬度也可以定做，详情请咨询本司。
※ 单独托架规格参数及选型，请参照 P 系列托架选型规格。



PD6/8/10/15LB

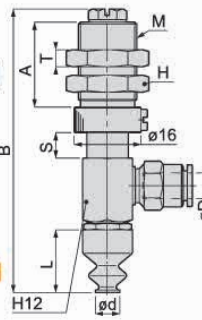

PD20LB

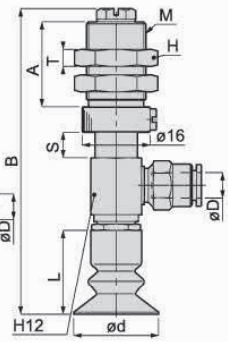

订货范例 PD6-6LBN6J
PD20-6LBN6J-LH

※ 如需无痕迹吸附对策，请增加“LH”后缀。

PF 弹簧式直接安装型

单位：mm

型号					参数					
代码	盘径 d	行程 S	类型	吸盘材质	总高 B	M	H	A	L	弹力 N
PF 弹簧式直接安装型	6	6	LB 柔软波纹风箱型吸盘	N S SE FS NE	60	M14X1	17	11.5	15	2~4
	8	6			60	M14X1	17	11.5	15	2~4
	10	6			60.5	M14X1	17	11.5	15.5	2~4
	15	6			62.5	M14X1	17	11.5	17.5	2~4
	20	6			66	M14X1	17	11.5	20	2~4

※ 吸盘材质「N S SE FS」为畅销产品，货期短，性价比高。
其它材质与硬度也可以定做，详情请咨询本司。
※ 单独托架规格参数及选型，请参照 P 系列托架选型规格。



PF6/8/10/15LB

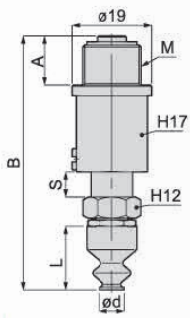

PF20LB

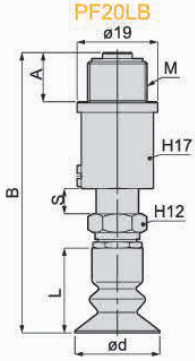

订货范例 PF10-6LBN
PF10-6LBN-LH

※ 如需无痕迹吸附对策，请增加“LH”后缀。

※ 真空接口除表格中推荐规格外，还可以按照要求配置，详情请咨询我司。

真空吸盘 - 柔软波纹风箱型 PLB 组件 - 专用型支架

PHC 弹簧式顶部真空端口

单位：mm

型号						参数						
代码	盘径 d	行程 S	类型	吸盘材质	真空接口 D	总高 B	M	H	T	A	L	弹力 N
PHC 弹簧式顶部真空端口	6	9	LB 柔软波纹风箱型吸盘	N	6J 6B	61.5	M16X1	19	4	20	15	0.9~2.7
	8	9		S		61.5	M16X1	19	4	20	20	0.9~2.7
	10	9		SE		62	M16X1	19	4	20	15.5	0.9~2.7
	15	9		FS		64	M16X1	19	4	20	17.5	0.9~2.7
	20	9		NE		66.5	M16X1	19	4	20	20	0.9~2.7

※ 吸盘材质「N S SE FS」为畅销产品，货期短，性价比高。
其它材质与硬度也可以定做，详情请咨询本司。
※ 单独托架规格参数及选型，请参照 P 系列托架选型规格。

PHC6/8/10/15LB　PHC20LB

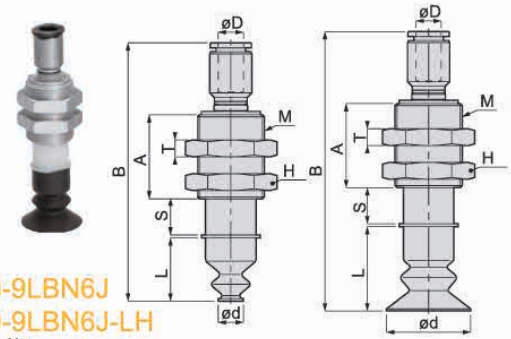

订货范例 PHC10-9LBN6J
PHC20-9LBN6J-LH

※ 如需无痕迹吸附对策 ，请增加“LH”后缀。

PHD 弹簧式侧面真空端口

单位：mm

型号						参数						
代码	盘径 d	行程 S	类型	吸盘材质	真空接口 D	总高 B	M	H	T	A	L	弹力 N
PHD 弹簧式侧面真空端口	6	5	LB 柔软波纹风箱型吸盘	N	4J 4B	47	M8X1	13	4	9	15	2~4
	8	5		S		47	M8X1	13	4	9	15	2~4
	10	5		SE		47.5	M8X1	13	4	9	15.5	2~4
	15	5		FS		50	M8X1	13	4	9	17.5	2~4
	20	5		NE		52	M8X1	13	4	9	20	2~4

※ 吸盘材质「N S SE FS」为畅销产品，货期短，性价比高。
其它材质与硬度也可以定做，详情请咨询本司。
※ 单独托架规格参数及选型，请参照 P 系列托架选型规格。。

PHD6/8/10/15LB　PHD20LB

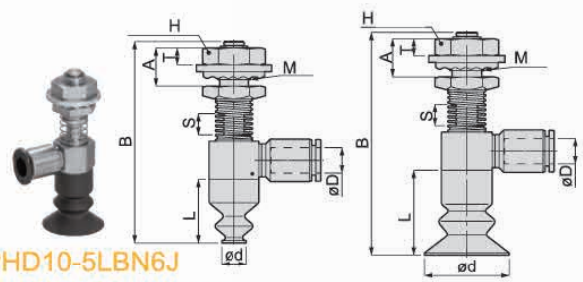

订货范例 PHD10-5LBN6J
PHD20-5LBN6J-LH

※ 如需无痕迹吸附对策 ，请增加“LH”后缀。

PHDW 弹簧式侧面真空端口 - 两端真空口

单位：mm

型号						参数						
代码	盘径 d	行程 S	类型	吸盘材质	真空接口 D	总高 B	M	H	T	A	L	弹力 N
PHDW 弹簧式两侧真空端口	6	5	LB 柔软波纹风箱型吸盘	N	4J 4B	47	M8X1	13	4	9	15	1.5~3
	8	5		S		47	M8X1	13	4	9	15	1.5~3
	10	5		SE		47.5	M8X1	13	4	9	15.5	1.5~3
	15	5		FS		50	M8X1	13	4	9	17.5	1.5~3
	20	5		NE		52	M8X1	13	4	9	20	1.5~3

※ 吸盘材质「N S SE FS」为畅销产品，货期短，性价比高。
其它材质与硬度也可以定做，详情请咨询本司。
※ 单独托架规格参数及选型，请参照 P 系列托架选型规格。

PHDW6/8/10/15LB　PHDW20LB

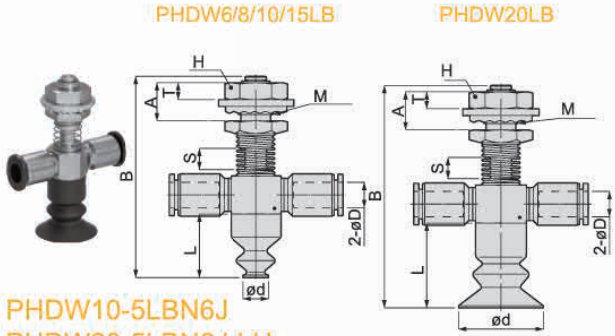

订货范例 PHDW10-5LBN6J
PHDW20-5LBN6J-LH

※ 如需无痕迹吸附对策 ，请增加“LH”后缀。

PHE 固定式侧面真空端口

单位：mm

型号					参数			
代码	盘径 d	类型	吸盘材质	真空接口	总高 B	M	A	L
PHE 固定式顶部真空端口	6	LB 柔软波纹风箱型吸盘	N	4J 4B	33	M5X0.8	7.5	15
	8		S		33	M5X0.8	7.5	15
	10		SE		33.5	M5X0.8	7.5	15.5
	15		FS		35.5	M5X0.8	7.5	17.5
	20		NE		40	M5X0.8	7.5	20

※ 吸盘材质「N S SE FS」为畅销产品，货期短，性价比高。
其它材质与硬度也可以定做，详情请咨询本司。
※ 单独托架规格参数及选型，请参照 P 系列托架选型规格。

PHE6/8/10/15LB　PHE20LB

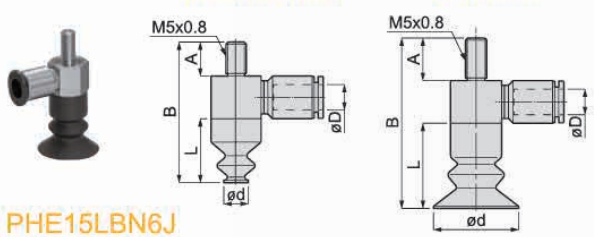

订货范例 PHE15LBN6J
PHE20LBN6J-LH

※ 如需无痕迹吸附对策 ，请增加“LH”后缀。

※ 真空接口除表格中推荐规格外，还可以按照要求配置，详情请咨询我司。

真空吸盘 - 柔软波纹风箱型 PLB 组件 - 迷你型支架

PHEW 固定式侧面真空端口 - 两端真空口

单位：mm

型号					参数			
代码	盘径 d	类型	吸盘材质	真空接口	总高 B	M	A	L
PHEW 固定式两侧真空端口	6	LB 柔软波纹风箱型吸盘	N S SE FS NE	4J 4B	33	M5X0.8	7.5	15
	8				33	M5X0.8	7.5	15
	10				33.5	M5X0.8	7.5	15.5
	15				35.5	M5X0.8	7.5	17.5
	20				40	M5X0.8	7.5	20

※ 吸盘材质「N S SE FS」为畅销产品，货期短，性价比高。
其它材质与硬度也可以定做，详情请咨询本司。
※ 单独托架规格参数及选型，请参照 P 系列托架选型规格。

PHEW6/8/10/15LB　　PHEW20LB

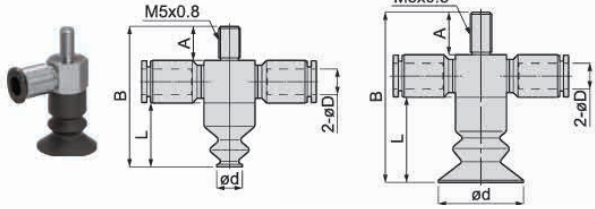

订货范例 PHEW15LBN6J
PHEW20LBN6J-LH

※ 如需无痕迹吸附对策 ，请增加 “LH” 后缀。

PMA 迷你型固定式顶部真空端口 - 快速接头型

单位：mm

型号					参数					
代码	盘径 d	类型	吸盘材质	真空接口	总高 B	M	H	T	A	L
PMA 迷你型 - 固定式顶部真空端口	6	LB 柔软波纹风箱型吸盘	N S SE FS NE	4J	37.5	M10X1	12	3	16	15
	8			4J	37.5	M10X1	12	3	16	15
	10			4J	38	M10X1	12	3	16	15.5
	15			4J	40	M10X1	12	3	16	17.5
	20			4J	44	M10X1	12	3	16.4	20

※ 吸盘材质「N S SE FS」为畅销产品，货期短，性价比高。
其它材质与硬度也可以定做，详情请咨询本司。
※ 单独托架规格参数及选型，请参照 P 系列托架选型规格。

PMA/6/8/10/15LB　　PMA20LB

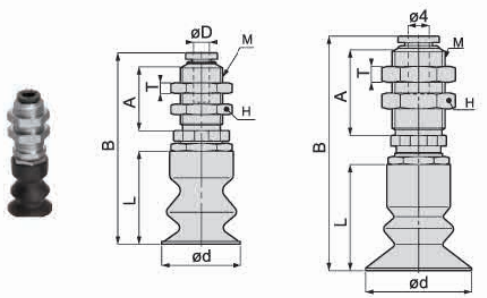

订货范例 PMA15LBN4J
PMA20LBN4J-LH

※ 如需无痕迹吸附对策 ，请增加 “LH” 后缀。

PMA 迷你型固定式顶部真空端口 - 笋型接头型

单位：mm

型号					参数					
代码	盘径 d	类型	吸盘材质	真空接口 D	总高 B	M	H	T	A	L
PMA 迷你型 - 固定式顶部真空端口	6	LB 柔软波纹风箱型吸盘	N S SE FS NE	4B	38	M6X0.75	8	2	12	15
	8			4B	38.5	M6X0.75	8	2	12	15
	10			4B	38.5	M6X0.75	8	2	12	15.5
	15			4B	40.5	M6X0.75	8	2	12	17.5
	20			4B	48.5	M6X0.75	8	2	16	20
				6B	48.5	M6X0.75	8	2	16	20

※ 吸盘材质「N S SE FS」为畅销产品，货期短，性价比高。
其它材质与硬度也可以定做，详情请咨询本司。
※※ 单独托架规格参数及选型，请参照 P 系列托架选型规格。

PMA6/8/10/15LB　　PMA20LB

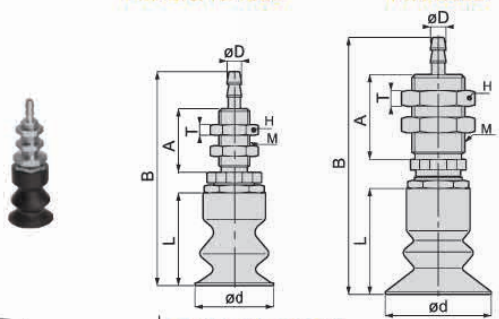

订货范例 PMA10LBN4B
PMA15LBN4B-LH

※ 如需无痕迹吸附对策 ，请增加 “LH” 后缀。

※ 真空接口除表格中推荐规格外，还可以按照要求配置，详情请咨询我司。

真空吸盘 - 柔软波纹风箱型 PLB 组件 - 迷你型支架

PMB 迷你型固定式侧面真空端口

单位：mm

型号					参数		
代码	盘径 d	类型	吸盘材质	真空接口 D	总高 B	M	L
PMB 迷你型－固定式侧面真空端口	6	LB 柔软波纹风箱型吸盘	N	4J 4B	36	M5X0.8	15
	8		S		36	M5X0.8	15
	10		SE		36.5	M5X0.8	15.5
	15		FS		38.5	M5X0.8	17.5
	20		NE		43	M5X0.8	20

※ 吸盘材质「N S SE FS」 为畅销产品，货期短，性价比高。
其它材质与 硬度也可以定做，详情请咨询本司。
※ 单独托架规格参数及选型，请参照 P 系列托架选型规格。



PMB6/8/10/15LB

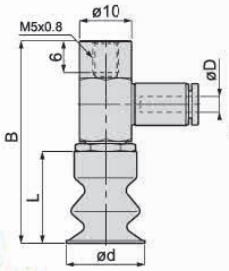

PMB20LB

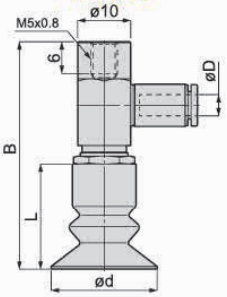

订货范例 PMB15BLN4B
PMB20LBN4J-LH

※ 如需无痕迹吸附对策 ，请增加“LH”后缀。

PMC 迷你型弹簧式顶部真空端口

单位：mm

型号						参数						
代码	盘径 d	行程 S	类型	吸盘材质	真空接口 D	总高 B	M	H	T	A	L	弹力 N
PMC 迷你型弹簧式顶部真空端口	6	5	LB 柔软波纹风箱型吸盘	N	4J 4B	39	M10X1	12	3	16	15	1~1.3
	8	5		S		39	M10X1	12	3	16	15	1~1.3
	10	5		SE		39.5	M10X1	12	3	16	15.5	1~1.3
	15	5		FS		41.5	M10X1	12	3	16	17.5	1~1.3
	20	5		NE		51.5	M10X1	12	3	16	20	1~1.3

※ 吸盘材质「N S SE FS」 为畅销产品，货期短，性价比高。
其它材质与 硬度也可以定做，详情请咨询本司。
※ 单独托架规格参数及选型，请参照 P 系列托架选型规格。



PMC6/8/10/15LB

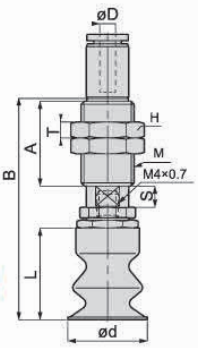

PMC20LB

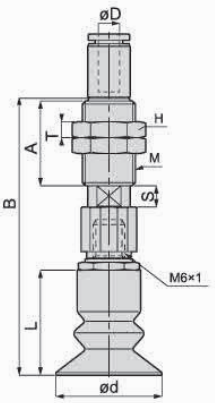

订货范例 PMC10-5LBN4J
PMC15-5LBN4B-LH

※ 如需无痕迹吸附对策 ，请增加“LH”后缀。

PMD 迷你型弹簧式侧面真空端口

单位：mm

型号						参数						
代码	盘径 d	行程 S	类型	吸盘材质	真空接口 D	总高 B	M	H	T	A	L	弹力 N
PMD 迷你型弹簧式侧面真空端口	6	5	LB 柔软波纹风箱型吸盘	N	4J 4B	51.5	M10X1	12	3	16	15	1~1.3
	8	5		S		51.5	M10X1	12	3	16	15	1~1.3
	10	5		SE		52	M10X1	12	3	16	15.5	1~1.3
	15	5		FS		54	M10X1	12	3	16	17.5	1~1.3
	20	5		NE		58	M10X1	12	3	16	20	1~1.3

※ 吸盘材质「N S SE FS」 为畅销产品，货期短，性价比高。
其它材质与 硬度也可以定做，详情请咨询本司。
※ 单独托架规格参数及选型，请参照 P 系列托架选型规格。



PMD6/8/10/15LB

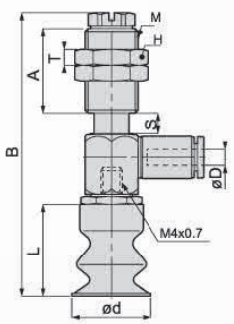

PMD20LB

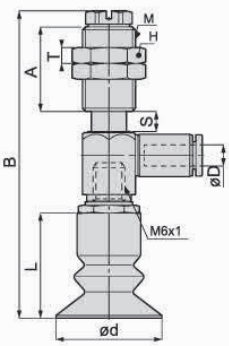

订货范例 PMD10-5LBN4J
PMD8-5LBN4J-LH

※ 如需无痕迹吸附对策 ，请增加“LH”后缀。

※ 真空接口除表格中推荐规格外，还可以按照要求配置，详情请咨询我司。

真空吸盘 - 椭圆型 PE

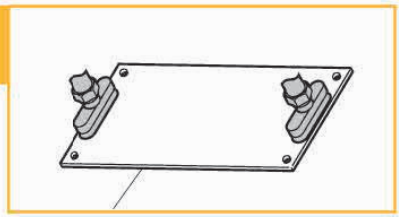

吸盘选型

例：

P 4X10 E N -LH

[1] 吸盘盘径 [2] 吸盘材质 无痕迹吸附对策

- 最适合用于吸附圆棒或者长方形的工件
- 新增迷你型安装托架（MA/MB/MC/MD/）和专用型托架，适用范围更广。
- 新增全不锈钢材质安装托架，可在特殊换机中使用，寿命可靠。

[1] 吸盘盘径

单位：mm

代码	2X4	3.5X7	4X10	4X20	4X30	5X10	5X20	5X30	6X10	6X20	6X30	8X20	8X30
盘径	Ø2X4	Ø3.5X7	Ø4X10	Ø4X20	Ø4X30	Ø5X10	Ø5X20	Ø5X30	Ø6X10	Ø6X20	Ø6X30	Ø8X20	Ø8X30

[2] 吸盘材质

代码	材质	硬度 ShoreA	使用温度范围	颜色	表面电阻率	适用吸盘直径	LH 无痕迹吸附对策（卤化处理）
N	丁腈橡胶	A55/S	-20~120℃	黑色	-	Ø2X4~Ø8X30	●
S	硅橡胶	A55/S	-50~220℃	白色	-	Ø2X4~Ø8X30	-
SE	防静电硅胶	A55/S	-30~180℃	黑色红点	10^5~10^9Ω·cm	Ø2X4~Ø8X30	-
FS	氟硅橡胶	A55/S	-30~180℃	红色	-	Ø2X4~Ø8X30	-
NE	防静电丁腈胶	A65/S	0~120℃	黑色蓝点	10^5~10^8Ω·cm	Ø2X4~Ø8X30	●
F	氟橡胶	A70/S	-10~230℃	灰色	-	-	●
FE	防静电氟橡胶	A70/S	0~200℃	黑色白点	10^5~10^8Ω·cm	-	●

注：吸盘材质性能请参考前附；其它材质及硬度均可定做，详情欢迎咨询本司；表中黄色字体表示畅销产品，货期短，性价比高。

“●”：表示可选；“-”：表示无。

卤化处理后，材料硬度会提升 A5/S；记号为表面黄点，如：卤化处理后的丁腈橡胶，硬度为 A60/S，记号为黑色黄点。

吸盘外形尺寸图

"□" 代表材质

E 椭圆型

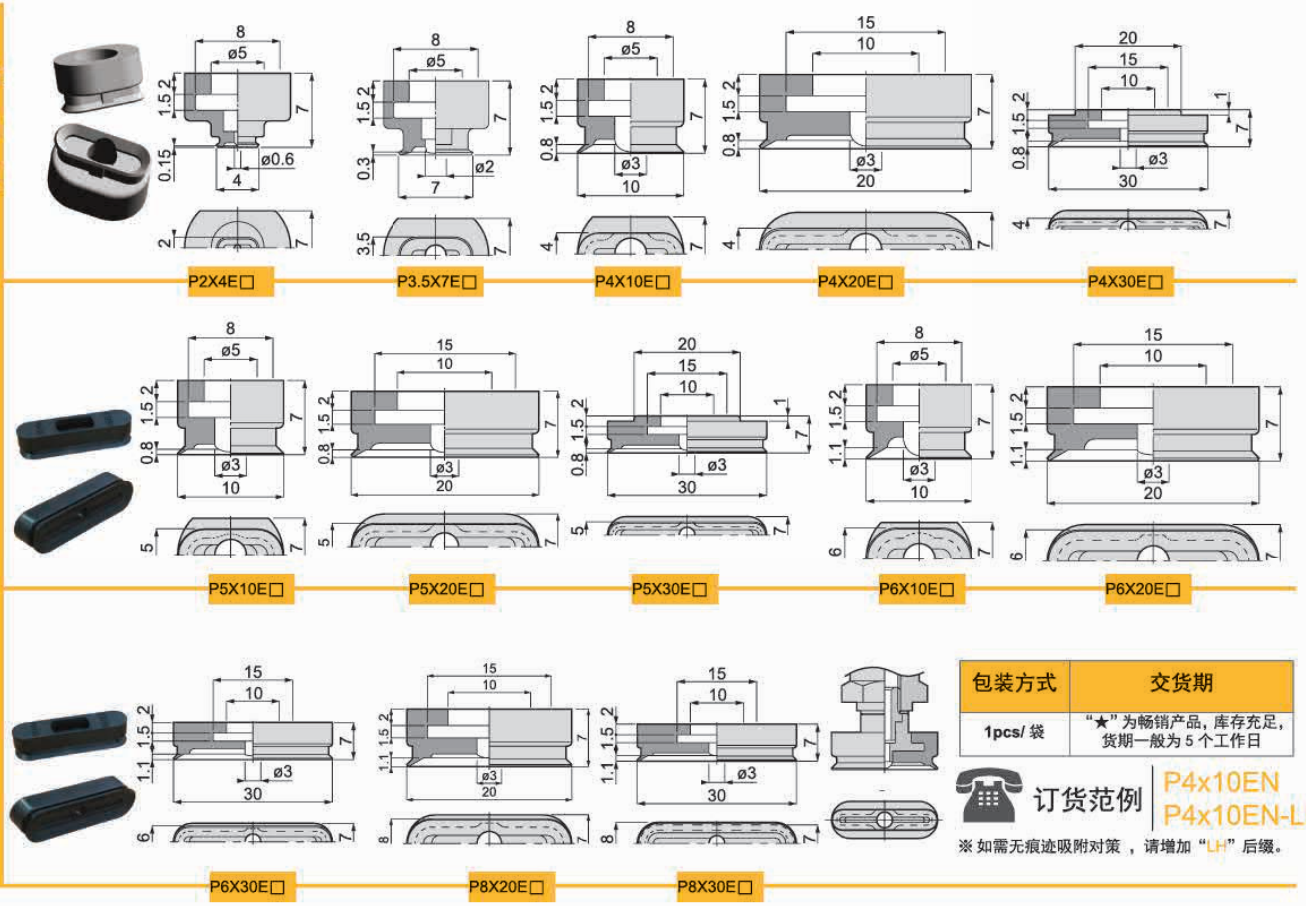

包装方式	交货期
1pcs/ 袋	“★”为畅销产品，库存充足，货期一般为 5 个工作日

订货范例 P4x10EN P4x10EN-LH

※ 如需无痕迹吸附对策，请增加“LH”后缀。

真空吸盘 - 椭圆型 PE 组件

吸盘组件选型

例：P C 4X10 - 10 E N 6J - ECV - LH - SUS

- P 系列
- [1] 托架类型
- [2] 吸盘直径
- [3] 缓冲行程
- 椭圆型吸盘
- [4] 吸盘材质
- [5] 真空接口
- [6] 真空附件
- 无痕迹对策
- [7] 托架材质

- 若在特殊使用环境中使用，建议支架的材质选用全不锈钢材质。
- 吸盘于托架连接处可选增防脱落阀或摆动式托架，适用范围更广。

[1] 真空吸盘托架类

代码	PA	PB	PC	POC	PD	POD	PE	PF
说明	固定式顶部真空端口	固定式侧面真空端口	弹簧式顶部真空端口	弹簧式顶部真空端口－外置弹簧	弹簧式侧面真空端口	弹簧式侧面真空端口－外置弹簧	固定式直接安装型	弹簧式直接安装型
代码（新增）	PMA	PMB	PMC	-	PMD	-		-
说明	迷你固定式顶部真空端口	迷你固定式侧面真空端口	迷你弹簧式顶部真空端口	–	迷你弹簧式侧面真空端口	–		–
形状		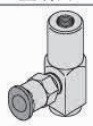						

[2] 吸盘盘径

单位：mm

代码	2X4	3.5X7	4X10	4X20	4X30	5X10	5X20	5X30	6X10	6X20	6X30	8X20	8X30
盘径	Ø2X4	Ø3.5X7	Ø4X10	Ø4X20	Ø4X30	Ø5X10	Ø5X20	Ø5X30	Ø6X10	Ø6X20	Ø6X30	Ø8X20	Ø8X30

[3] 缓冲行程

单位：mm

代码	5	6	10	15	20	30	40	50
行程	5	6	10	15	20	30	40	50

注：缓冲行程 20mm 以上都为外置弹簧。

[4] 吸盘材质

代码	材质	硬度 ShoreA	使用温度范围	颜色	体积电阻率	适用吸盘直径	LH 无痕迹吸附对策（卤化处理）
N	丁腈橡胶	A55/S	-20~120℃	黑色	-	Ø2X4~Ø8X30	●
S	硅橡胶	A55/S	-50~220℃	白色	-	Ø2X4~Ø8X30	-
SE	防静电硅胶	A55/S	-30~180℃	黑色红点	10^5~10^8Ω·cm	Ø2X4~Ø8X30	-
FS	氟硅橡胶	A55/S	-30~180℃	红色	-	Ø2X4~Ø8X30	-
NE	防静电丁腈胶	A65/S	0~120℃	黑色蓝点	10^5~10^8Ω·cm	Ø2X4~Ø8X30	●
F	氟橡胶	A70/S	-10~230℃	灰色	-	-	●
FE	防静电氟橡胶	A70/S	0~200℃	黑色白点	10^5~10^8Ω·cm	-	●

注：吸盘材质性能请参考前附；其它材质及硬度均可定做，详情欢迎咨询本司；表中黄色字体表示畅销产品，货期短，性价比高。

“●”：表示可选；“-”：表示无。

卤化处理后，材料硬度会提升 A5/S；记号为表面黄点，如：卤化处理后的丁腈橡胶，硬度为 A60/S，记号为黑色黄点。

[5] 真空接口规格

说明	快插式真空接口		笋型式真空接口	
代码	4J	6J	4B	6B
规格	Ø4x2.5	Ø6x4	Ø4x2.5	Ø6x4

注：有多种配合螺纹规格的真空接口可以选择，详情请咨询我司。

[6] 真空附件

说明	无	防脱落阀	摆动式支架	
代码	无	ECV	FH	FHH
规格	不带真空附件	-	摆动角度 30°	摆动角度 15°

防脱落阀 

摆动式支架 

注：“ECV”和“FH、FHH”主要是装配在吸盘和支架中间位置，两者不可同时选择。单独具体规格选择请参照后续“真空附件”资料或咨询我司。

[7] 托架材质

代码	无	SUS
规格	常规材质	全不锈钢材质

注：常规材质一般为铜镀镍、铝镀镍及铝氧化材质，全不锈钢材质为，SUS303 材质。如有特殊要求，可与我司联系。

真空吸盘 - 椭圆型 PE 组件

PA 固定式顶部真空端口 - 快速接头

单位：mm

型号						参数					
代码	盘径 X	盘径 Y	类型	吸盘材质	真空接口 D	总高 B	M	H	T	A	L
PA 固定式顶部真空端口	2	4	E 椭圆型吸盘	N S SE FS NE F FE	6J	39.5	M14X1	17	4	20	11
	3.5	7				39.5	M14X1	17	4	20	11
	4	10				39.5	M14X1	17	4	20	11
		20				39.5	M14X1	17	4	20	11
		30				39.5	M14X1	17	4	20	11
	5	10				39.5	M14X1	17	4	20	11
		20				39.5	M14X1	17	4	20	11
		30				39.5	M14X1	17	4	20	11
	6	10				39.5	M14X1	17	4	20	11
		20				39.5	M14X1	17	4	20	11
		30				39.5	M14X1	17	4	20	11
	8	20				39.5	M14X1	17	4	20	11
		30				39.5	M14X1	17	4	20	11

※ 吸盘材质「N S SE FS」为畅销产品，货期短，性价比高。
其它材质与硬度也可以定做，详情请咨询本司。
※ 单独托架规格参数及选型，请参照 P 系列托架选型规格。

PA2X4/3.5X7/4X10/5X10/
6X10/5X20/6X20/8X20/
4X30/5X30/6X30/8X30E



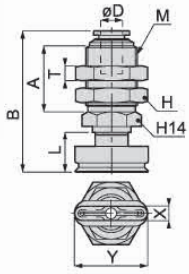

订货范例 PA8X30EN6J
PA8X30EN6J-LH

※ 如需无痕迹吸附对策 ，请增加 “LH” 后缀。

PA 固定式顶部真空端口 - 笋形接头

单位：mm

型号						参数					
代码	盘径 X	盘径 Y	类型	吸盘材质	真空接口 D	总高 B	M	H	T	A	L
PA 固定式顶部真空端口	2	4	E 椭圆型吸盘	N S SE FS NE F FE	6B	45	M12X1	14	4	18	11
	3.5	7				45	M12X1	14	4	18	11
	4	10				45	M12X1	14	4	18	11
		20				45	M12X1	14	4	18	11
		30				45	M12X1	14	4	18	11
	5	10				45	M12X1	14	4	18	11
		20				45	M12X1	14	4	18	11
		30				45	M12X1	14	4	18	11
	6	10				45	M12X1	14	4	18	11
		20				45	M12X1	14	4	18	11
		30				45	M12X1	14	4	18	11
	8	20				45	M12X1	14	4	18	11
		30				45	M12X1	14	4	18	11

※ 吸盘材质「N S SE FS」为畅销产品，货期短，性价比高。
其它材质与硬度也可以定做，详情请咨询本司。
※ 单独托架规格参数及选型，请参照 P 系列托架选型规格。

PA2X4/3.5X7/4X10/5X10/
6X10/5X20/6X20/8X20/
4X30/5X30/6X30/8X30E



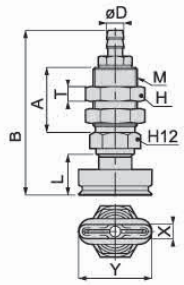

订货范例 PA8X20EN6B
PA8X20EN6B-LH

※ 如需无痕迹吸附对策 ，请增加 “LH” 后缀。

PB 固定式侧面真空端口

单位：mm

型号						参数					
代码	盘径 X	盘径 Y	类型	吸盘材质	真空接口 D	总高 B	M	H	C	G	L
PB 固定式侧面真空端口	2	4	E 椭圆型吸盘	N S SE FS NE F FE	6J 6B	39	M6X1	12	20	18	11
	3.5	7				39	M6X1	12	20	18	11
	4	10				39	M6X1	12	20	18	11
		20				39	M6X1	12	20	18	11
		30				39	M6X1	12	20	18	11
	5	10				39	M6X1	12	20	18	11
		20				39	M6X1	12	20	18	11
		30				39	M6X1	12	20	18	11
	6	10				39	M6X1	12	20	18	11
		20				39	M6X1	12	20	18	11
		30				39	M6X1	12	20	18	11
	8	20				39	M6X1	12	20	18	11
		30				39	M6X1	12	20	18	11

※ 吸盘材质「N S SE FS」为畅销产品，货期短，性价比高。
其它材质与硬度也可以定做，详情请咨询本司。
※ 单独托架规格参数及选型，请参照 P 系列托架选型规格。

PB2X4/3.5X7/4X10/5X10/
6X10/5X20/6X20/8X20/
4X30/5X30/6X30/8X30E



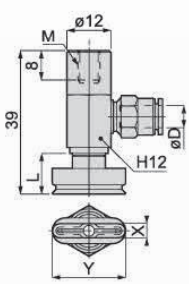

订货范例 PB4X20EN6J
PB4X20EN6J-LH

※ 如需无痕迹吸附对策 ，请增加 “LH” 后缀。

※ 真空接口除表格中推荐规格外，还可以按照要求配置，详情请咨询我司。

真空吸盘 - 椭圆型 PE 组件

PC 弹簧式顶部真空端口

单位：mm

型号						参数						
代码	盘径 X x Y	行程 S	类型	吸盘材质	真空接口 D	总高 B	M	H	T	A	L	弹力 N
PC 弹簧式顶部真空端口	2X4	6	E 椭圆型吸盘	N S SE FS NE F FE	6J 6B	63	M14X1	17	4	20	11	2~4
		10				69	M14X1	17	4	20		2~4
		15				79	M14X1	17	4	25		2~4
		20				95	M14X1	17	4	34		1~4.8
	3.5X7	6				63	M14X1	17	4	20	11	2~4
		10				69	M14X1	17	4	20		2~4
		15				79	M14X1	17	4	25		2~4
		20				95	M14X1	17	4	34		1~4.8
	4X10	6				63	M14X1	17	4	20	11	2~4
		10				69	M14X1	17	4	20		2~4
		15				79	M14X1	17	4	25		2~4
		20				95	M14X1	17	4	34		1~4.8
	5X10	6				63	M14X1	17	4	20	11	2~4
		10				69	M14X1	17	4	20		2~4
		15				79	M14X1	17	4	25		2~4
		20				95	M14X1	17	4	34		1~4.8
	6X10	6				63	M14X1	17	4	20	11	2~4
		10				69	M14X1	17	4	20		2~4
		15				79	M14X1	17	4	25		2~4
		20				95	M14X1	17	4	34		1~4.8
	4X20	6				63	M14X1	17	4	20	11	2~4
		10				69	M14X1	17	4	20		2~4
		15				79	M14X1	17	4	25		2~4
		20				95	M14X1	17	4	34		1~4.8
	5X20	6				63	M14X1	17	4	20	11	2~4
		10				69	M14X1	17	4	20		2~4
		15				79	M14X1	17	4	25		2~4
		20				95	M14X1	17	4	34		1~4.8
	6X20	6				63	M14X1	17	4	20	11	2~4
		10				69	M14X1	17	4	20		2~4
		15				79	M14X1	17	4	25		2~4
		20				95	M14X1	17	4	34		1~4.8
	8X20	6				63	M14X1	17	4	20	11	2~4
		10				69	M14X1	17	4	20		2~4
		15				79	M14X1	17	4	25		2~4
		20				95	M14X1	17	4	34		1~4.8
	4X30	6				63	M14X1	17	4	20	11	2~4
		10				69	M14X1	17	4	20		2~4
		15				79	M14X1	17	4	25		2~4
		20				95	M14X1	17	4	34		1~4.8
	5X30	6				63	M14X1	17	4	20	11	2~4
		10				69	M14X1	17	4	20		2~4
		15				79	M14X1	17	4	25		2~4
		20				95	M14X1	17	4	34		1~4.8
	6X30	6				63	M14X1	17	4	20	11	2~4
		10				69	M14X1	17	4	20		2~4
		15				79	M14X1	17	4	25		2~4
		20				95	M14X1	17	4	34		1~4.8
	8X30	6				63	M14X1	17	4	20	11	2~4
		10				69	M14X1	17	4	20		2~4
		15				79	M14X1	17	4	25		2~4
		20				95	M14X1	17	4	34		1~4.8

※ 吸盘材质「N S SE FS」为畅销产品，货期短，性价比高。
其它材质与硬度也可以定做，详情请咨询本司。
※ 单独托架规格参数及选型，请参照 P 系列托架选型规格。

PC2X4/3.5X7/4X10/5X10/
6X10/5X20/6X20/8X20/
4X30/5X30/6X30/8X30E



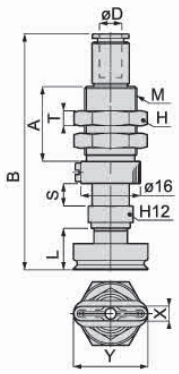

订货范例 PC4X10-6EN6J
PC4X10-10EN6J-LH

※ 如需无痕迹吸附对策 ，请增加 “LH” 后缀。

※ 真空接口除表格中推荐规格外，还可以按照要求配置，详情请咨询我司。

真空吸盘 - 椭圆型 PE 组件

PD 弹簧式侧面真空端口

单位：mm

型号						参数						
代码	盘径 X x Y	行程 S	类型	吸盘材质	真空接口 D	总高 B	M	H	T	A	L	弹力 N
PD 弹簧式侧面真空端口	2X4	6	E 椭圆型吸盘	N S SE FS NE F FE	6J 6B	61	M14X1	17	4	20	11	2~4
		10				67	M14X1	17	4	20		2~4
		15				77	M14X1	17	4	25		2~4
		20				93	M14X1	17	4	34		1~4.8
	3.5X7	6				61	M14X1	17	4	20	11	2~4
		10				67	M14X1	17	4	20		2~4
		15				77	M14X1	17	4	25		2~4
		20				93	M14X1	17	4	34		1~4.8
	4X10	6				61	M14X1	17	4	20	11	2~4
		10				67	M14X1	17	4	20		2~4
		15				77	M14X1	17	4	25		2~4
		20				93	M14X1	17	4	34		1~4.8
	5X10	6				61	M14X1	17	4	20	11	2~4
		10				67	M14X1	17	4	20		2~4
		15				77	M14X1	17	4	25		2~4
		20				93	M14X1	17	4	34		1~4.8
	6X10	6				61	M14X1	17	4	20	11	2~4
		10				67	M14X1	17	4	20		2~4
		15				77	M14X1	17	4	25		2~4
		20				93	M14X1	17	4	34		1~4.8
	4X20	6				61	M14X1	17	4	20	11	2~4
		10				67	M14X1	17	4	20		2~4
		15				77	M14X1	17	4	25		2~4
		20				93	M14X1	17	4	34		1~4.8
	5X20	6				61	M14X1	17	4	20	11	2~4
		10				67	M14X1	17	4	20		2~4
		15				77	M14X1	17	4	25		2~4
		20				93	M14X1	17	4	34		1~4.8
	6X20	6				61	M14X1	17	4	20	11	2~4
		10				67	M14X1	17	4	20		2~4
		15				77	M14X1	17	4	25		2~4
		20				93	M14X1	17	4	34		1~4.8
	8X20	6				61	M14X1	17	4	20	11	2~4
		10				67	M14X1	17	4	20		2~4
		15				77	M14X1	17	4	25		2~4
		20				93	M14X1	17	4	34		1~4.8
	4X30	6				61	M14X1	17	4	20	11	2~4
		10				67	M14X1	17	4	20		2~4
		15				77	M14X1	17	4	25		2~4
		20				93	M14X1	17	4	34		1~4.8
	5X30	6				61	M14X1	17	4	20	11	2~4
		10				67	M14X1	17	4	20		2~4
		15				77	M14X1	17	4	25		2~4
		20				93	M14X1	17	4	34		1~4.8
	6X30	6				61	M14X1	17	4	20	11	2~4
		10				67	M14X1	17	4	20		2~4
		15				77	M14X1	17	4	25		2~4
		20				93	M14X1	17	4	34		1~4.8
	8X30	6				61	M14X1	17	4	20	11	2~4
		10				67	M14X1	17	4	20		2~4
		15				77	M14X1	17	4	25		2~4
		20				93	M14X1	17	4	34		1~4.8

※ 吸盘材质「N S SE FS」为畅销产品，货期短，性价比高。
其它材质与硬度也可以定做，详情请咨询本司。
※ 单独托架规格参数及选型，请参照 P 系列托架选型规格。

PD2X4/3.5X7/4X10/5X10/
6X10/5X20/6X20/8X20/
4X30/5X30/6X30/8X30E



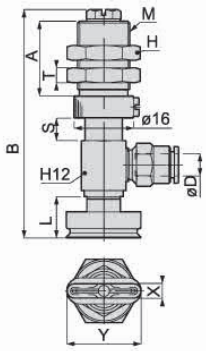

订货范例 | PD4X10-6EN6J
PD4X10-10EN6J-LH

※ 如需无痕迹吸附对策 ，请增加 “LH” 后缀。

※ 真空接口除表格中推荐规格外，还可以按照要求配置，详情请咨询我司。

真空吸盘 - 椭圆型 PE 组件

POC 弹簧式顶部真空端口 – 椭圆型吸盘 – 外置弹簧

单位：mm

型号						参数						
代码	盘径 X x Y	行程 S	类型	吸盘材质	真空接口 D	总高 B	M	H	T	A	L	弹力 N
POC 弹簧式顶部真空端口	2X4	30	E 椭圆型吸盘	N S SE FS NE F FE	6J 6B	85	M14X1	17	4	9	11	1.0~5.0
		40				98	M14X1	17	4	9		1.0~5.0
		50				111	M14X1	17	4	9		1.0~5.0
	3.5X7	30				85	M14X1	17	4	9	11	1.0~5.0
		40				98	M14X1	17	4	9		1.0~5.0
		50				111	M14X1	17	4	9		1.0~5.0
	4X10	30				85	M14X1	17	4	9	11	1.0~5.0
		40				98	M14X1	17	4	9		1.0~5.0
		50				111	M14X1	17	4	9		1.0~5.0
	5X10	30				85	M14X1	17	4	9	11	1.0~5.0
		40				98	M14X1	17	4	9		1.0~5.0
		50				111	M14X1	17	4	9		1.0~5.0
	6X10	30				85	M14X1	17	4	9	11	1.0~5.0
		40				98	M14X1	17	4	9		1.0~5.0
		50				111	M14X1	17	4	9		1.0~5.0
	4X20	30				85	M14X1	17	4	9	11	1.0~5.0
		40				98	M14X1	17	4	9		1.0~5.0
		50				111	M14X1	17	4	9		1.0~5.0
	5X20	30				85	M14X1	17	4	9	11	1.0~5.0
		40				98	M14X1	17	4	9		1.0~5.0
		50				111	M14X1	17	4	9		1.0~5.0
	6X20	30				85	M14X1	17	4	9	11	1.0~5.0
		40				98	M14X1	17	4	9		1.0~5.0
		50				111	M14X1	17	4	9		1.0~5.0
	8X20	30				85	M14X1	17	4	9	11	1.0~5.0
		40				98	M14X1	17	4	9		1.0~5.0
		50				111	M14X1	17	4	9		1.0~5.0
	4X30	30				85	M14X1	17	4	9	11	1.0~5.0
		40				98	M14X1	17	4	9		1.0~5.0
		50				111	M14X1	17	4	9		1.0~5.0
	5X30	30				85	M14X1	17	4	9	11	1.0~5.0
		40				98	M14X1	17	4	9		1.0~5.0
		50				111	M14X1	17	4	9		1.0~5.0
	6X30	30				85	M14X1	17	4	9	11	1.0~5.0
		40				98	M14X1	17	4	9		1.0~5.0
		50				111	M14X1	17	4	9		1.0~5.0
	8X30	30				85	M14X1	17	4	9	11	1.0~5.0
		40				98	M14X1	17	4	9		1.0~5.0
		50				111	M14X1	17	4	9		1.0~5.0

※ 吸盘材质「N S SE FS」为畅销产品，货期短，性价比高。
其它材质与硬度也可以定做，详情请咨询本司。
※ 单独托架规格参数及选型，请参照 P 系列托架选型规格。

POC2X4/3.5X7/4X10/5X10/
6X10/5X20/6X20/8X20/
4X30/5X30/6X30/8X30E



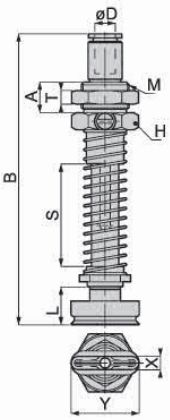

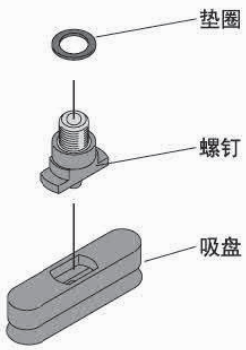

订货范例 POC4X10-306EN6J
POC4X10-30EN6J-LH

※ 如需无痕迹吸附对策 ，请增加“LH”后缀。

※ 真空接口除表格中推荐规格外，还可以按照要求配置，详情请咨询我司。

真空吸盘 - 椭圆型 PE 组件

POD 弹簧式侧面真空端口 – 椭圆型吸盘 – 外置弹簧

单位：mm

型号						参数						
代码	盘径 X x Y	行程 S	类型	吸盘材质	真空接口 D	总高 B	M	H	T	A	L	弹力 N
POD 弹簧式侧面真空端口	2X4	30	E 椭圆型吸盘	N S SE FS NE F FE	6J 6B	85.5	M14X1	17	4	9	11	1.0~5.0
		40				98.5	M14X1	17	4	9		1.0~5.0
		50				111.5	M14X1	17	4	9		1.0~5.0
	3.5X7	30				85.5	M14X1	17	4	9	11	1.0~5.0
		40				98.5	M14X1	17	4	9		1.0~5.0
		50				111.5	M14X1	17	4	9		1.0~5.0
	4X10	30				85.5	M14X1	17	4	9	11	1.0~5.0
		40				98.5	M14X1	17	4	9		1.0~5.0
		50				111.5	M14X1	17	4	9		1.0~5.0
	5X10	30				85.5	M14X1	17	4	9	11	1.0~5.0
		40				98.5	M14X1	17	4	9		1.0~5.0
		50				111.5	M14X1	17	4	9		1.0~5.0
	6X10	30				85.5	M14X1	17	4	9	11	1.0~5.0
		40				98.5	M14X1	17	4	9		1.0~5.0
		50				111.5	M14X1	17	4	9		1.0~5.0
	4X20	30				85.5	M14X1	17	4	9	11	1.0~5.0
		40				98.5	M14X1	17	4	9		1.0~5.0
		50				111.5	M14X1	17	4	9		1.0~5.0
	5X20	30				85.5	M14X1	17	4	9	11	1.0~5.0
		40				98.5	M14X1	17	4	9		1.0~5.0
		50				111.5	M14X1	17	4	9		1.0~5.0
	6X20	30				85.5	M14X1	17	4	9	11	1.0~5.0
		40				98.5	M14X1	17	4	9		1.0~5.0
		50				111.5	M14X1	17	4	9		1.0~5.0
	8X20	30				85.5	M14X1	17	4	9	11	1.0~5.0
		40				98.5	M14X1	17	4	9		1.0~5.0
		50				111.5	M14X1	17	4	9		1.0~5.0
	4X30	30				85.5	M14X1	17	4	9	11	1.0~5.0
		40				98.5	M14X1	17	4	9		1.0~5.0
		50				111.5	M14X1	17	4	9		1.0~5.0
	5X30	30				85.5	M14X1	17	4	9	11	1.0~5.0
		40				98.5	M14X1	17	4	9		1.0~5.0
		50				111.5	M14X1	17	4	9		1.0~5.0
	6X30	30				85.5	M14X1	17	4	9	11	1.0~5.0
		40				98.5	M14X1	17	4	9		1.0~5.0
		50				111.5	M14X1	17	4	9		1.0~5.0
	8X30	30				85.5	M14X1	17	4	9	11	1.0~5.0
		40				98.5	M14X1	17	4	9		1.0~5.0
		50				111.5	M14X1	17	4	9		1.0~5.0

※ 吸盘材质「N S SE FS」为畅销产品，货期短，性价比高。
其它材质与硬度也可以定做，详情请咨询本司。
※ 单独托架规格参数及选型，请参照 P 系列托架选型规格。

POD2X4/3.5X7/4X10/5X10/
6X10/5X20/6X20/8X20/
4X30/5X30/6X30/8X30E

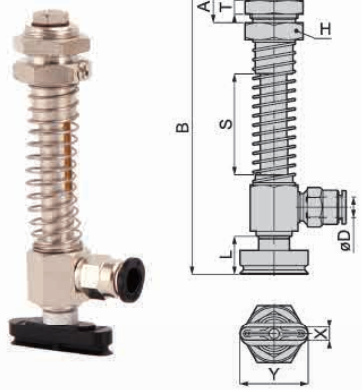

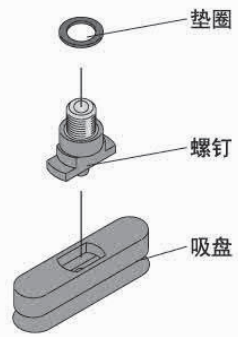

订货范例 POD4X10-40EN6J
POD4X10-40EN6J-LH

※ 如需无痕迹吸附对策 ，请增加 “LH” 后缀。

※ 真空接口除表格中推荐规格外，还可以按照要求配置，详情请咨询我司。

真空吸盘 - 椭圆型 PE 组件

PE 固定式直接安装型

单位：mm

型号					参数		
代码	盘径 X	盘径 Y	类型	吸盘材质	总高 B	M	L
PE 固定式直接安装型	2	4	E 椭圆型吸盘	N S SE FS NE F FE	15.5	M6X1	7
	3.5	7			15.5	M6X1	7
	4	10			15.5	M6X1	7
		20			15.5	M6X1	7
		30			15.5	M6X1	7
	5	10			15.5	M6X1	7
		20			15.5	M6X1	7
		30			15.5	M6X1	7
	6	10			15.5	M6X1	7
		20			15.5	M6X1	7
		30			15.5	M6X1	7
	8	20			15.5	M6X1	7
		30			15.5	M6X1	7

※ 吸盘材质「N S SE FS」为畅销产品，货期短，性价比高。
其它材质与硬度也可以定做，详情请咨询本司。
※ 单独托架规格参数及选型，请参照 P 系列托架选型规格。

PE2X4/3.5X7/4X10/5X10/
6X10/5X20/6X20/8X20/
4X30/5X30/6X30/8X30E



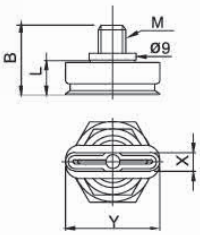

订货范例 PE8X30EN
PE8X30EN-LH
※ 如需无痕迹吸附对策 ，请增加 “LH” 后缀。

PF 弹簧式直接安装型

单位：mm

型号						参数					
代码	盘径 X	盘径 Y	行程 S	类型	吸盘材质	总高 B	M	H	A	L	弹力 N
PF 弹簧式直接安装型	4	10	6	E 椭圆型吸盘	N S SE FS NE F FE	55	M14X1	17	11.5	11	8~15
		20	6			55	M14X1	17	11.5	11	8~15
		30	6			55	M14X1	17	11.5	11	8~15
	5	10	6			55	M14X1	17	11.5	11	8~15
		20	6			55	M14X1	17	11.5	11	8~15
		30	6			55	M14X1	17	11.5	11	8~15
	6	10	6			55	M14X1	17	11.5	11	8~15
		20	6			55	M14X1	17	11.5	11	8~15
		30	6			55	M14X1	17	11.5	11	8~15
	8	20	6			55	M14X1	17	11.5	11	8~15
		30	6			55	M14X1	17	11.5	11	8~15

※ 吸盘材质「N S SE FS」为畅销产品，货期短，性价比高。
其它材质与硬度也可以定做，详情请咨询本司。
※ 单独托架规格参数及选型，请参照 P 系列托架选型规格。

PF2X4/3.5X7/4X10/5X10/
6X10/5X20/6X20/8X20/
4X30/5X30/6X30/8X30E



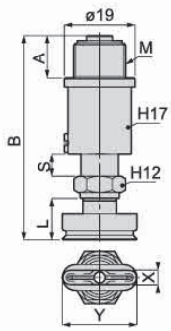

订货范例 PF8X30-6EN
PF8X30-6EN-LH
※ 如需无痕迹吸附对策 ，请增加 “LH” 后缀。

PMA 迷你型固定式顶部真空端口 – 快速接头型

单位：mm

型号						参数				
代码	盘径 X	盘径 Y	类型	吸盘材质	真空接口 D	总高 B	M	H	A	L
PMA 迷你型固定式顶部真空端口	4	10	E 椭圆型吸盘	N S SE FS NE F FE	4J	33	M10X1	12	16	11
		20				33	M10X1	12	16	11
		30				33	M10X1	12	16	11
	5	10				33	M10X1	12	16	11
		20				33	M10X1	12	16	11
		30				33	M10X1	12	16	11
	6	10				33	M10X1	12	16	11
		20				33	M10X1	12	16	11
		30				33	M10X1	12	16	11
	8	20				33	M10X1	12	16	11
		30				33	M10X1	12	16	11

※ 吸盘材质「N S SE FS」为畅销产品，货期短，性价比高。
其它材质与硬度也可以定做，详情请咨询本司。
※ 单独托架规格参数及选型，请参照 P 系列托架选型规格。

※ 真空接口除表格中推荐规格外，还可以按照要求配置，详情请咨询我司。

PMA2X4/3.5X7/4X10/5X10/
6X10/5X20/6X20/8X20/
4X30/5X30/6X30/8X30E



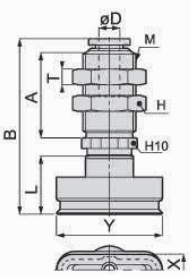

订货范例 PMA8X30EN4J
PMA8X30EN4J-LH
※ 如需无痕迹吸附对策 ，请增加 “LH” 后缀。

真空吸盘 - 椭圆型 PE 组件 - 迷你型支架

PMA 迷你型固定式顶部真空端口 – 笋型接头型

单位：mm

型号						参数				
代码	盘径 X	盘径 Y	类型	吸盘材质	真空接口 D	总高 B	M	H	A	L
PMA 迷你型固定式顶部真空端口	4	10	E 椭圆型吸盘	N S SE FS NE F FE	4B 6B	37.5	M10X1	12	16	11
		20				37.5	M10X1	12	16	11
		30				37.5	M10X1	12	16	11
	5	10				37.5	M10X1	12	16	11
		20				37.5	M10X1	12	16	11
		30				37.5	M10X1	12	16	11
	6	10				37.5	M10X1	12	16	11
		20				37.5	M10X1	12	16	11
		30				37.5	M10X1	12	16	11
	8	20				33	M10X1	12	16	11
		30				33	M10X1	12	16	11

※ 吸盘材质「N S SE FS」为畅销产品，货期短，性价比高。
其它材质与硬度也可以定做，详情请咨询本司。
※ 单独托架规格参数及选型，请参照 P 系列托架选型规格。

PMA2X4/3.5X7/4X10/5X10/
6X10/5X20/6X20/8X20/
4X30/5X30/6X30/8X30E



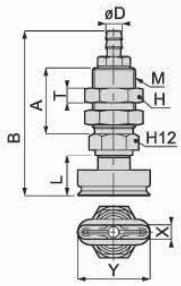

订货范例 PMA8X30EN4B
PMA8X30EN4B-LH

※ 如需无痕迹吸附对策 ，请增加 “LH” 后缀。

PMB 迷你型固定式侧面真空端口

单位：mm

型号						参数				
代码	盘径 X	盘径 Y	类型	吸盘材质	真空接口 D	总高 B	M	H	A	L
PMB 迷你型固定式侧面真空端口	4	10	E 椭圆型吸盘	N S SE FS NE F FE	4J 4B	32	M10X1	-	-	11
		20				32	M10X1	-	-	11
		30				32	M10X1	-	-	11
	5	10				32	M10X1	-	-	11
		20				32	M10X1	-	-	11
		30				32	M10X1	-	-	11
	6	10				32	M10X1	-	-	11
		20				32	M10X1	-	-	11
		30				32	M10X1	-	-	11
	8	20				32	M10X1	-	-	11
		30				32	M10X1	-	-	11

※ 吸盘材质「N S SE FS」为畅销产品，货期短，性价比高。
其它材质与硬度也可以定做，详情请咨询本司。
※ 单独托架规格参数及选型，请参照 P 系列托架选型规格。

PMB2X4/3.5X7/4X10/5X10/
6X10/5X20/6X20/8X20/
4X30/5X30/6X30/8X30E



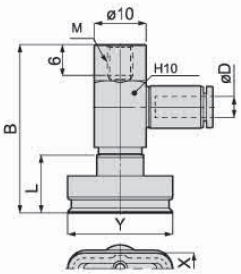

订货范例 PMB8X30EN4B
PMB8X30EN4J-LH

※ 如需无痕迹吸附对策 ，请增加 “LH” 后缀。

PMC 迷你型弹簧式顶部真空端口

单位：mm

型号						参数						
代码	盘径 XxY	行程 S	类型	吸盘材质	真空接口 D	总高 B	M	H	T	A	L	弹力 N
PMC 迷你型弹簧式顶部真空端口	2X4	5	E 椭圆型吸盘	N S SE FS NE F FE	4J 4B	41	M10X1	12	3	16	11	1~1.3
	3.5X7	5				41	M10X1	12	3	16	11	1~1.3
	4X10	5				41	M10X1	12	3	16	11	1~1.3
	5X10	5				41	M10X1	12	3	16	11	1~1.3
	6X10	5				41	M10X1	12	3	16	11	1~1.3
	4X20	5				41	M10X1	12	3	16	11	1~1.3
	5X20	5				41	M10X1	12	3	16	11	1~1.3
	6X20	4				41	M10X1	12	3	16	11	1~1.3
	8X20	5				41	M10X1	12	3	16	11	1~1.3
	4X30	5				41	M10X1	12	3	16	11	1~1.3
	5X30	5				41	M10X1	12	3	16	11	1~1.3
	6X30	5				41	M10X1	12	3	16	11	1~1.3
	8X30	5				41	M10X1	12	3	16	11	1~1.3

※ 吸盘材质「N S SE FS」为畅销产品，货期短，性价比高。
其它材质与硬度也可以定做，详情请咨询本司。
※ 单独托架规格参数及选型，请参照 P 系列托架选型规格。

PMC2X4/3.5X7/4X10/5X10/
6X10/5X20/6X20/8X20/
4X30/5X30/6X30/8X30E



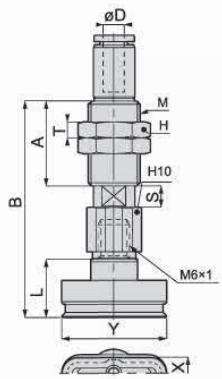

订货范例 PMC5X10-5EN4J
PMC8X30-5EN4B-LH

※ 如需无痕迹吸附对策 ，请增加 “LH” 后缀。

※ 真空接口除表格中推荐规格外，还可以按照要求配置，详情请咨询我司。

真空吸盘 - 椭圆型 PE 组件 - 迷你型支架

PMD 迷你型弹簧式侧面真空端口

单位：mm

型号						参数						
代码	盘径 XxY	行程 S	类型	吸盘材质	真空接口 D	总高 B	M	H	T	A	L	弹力 N
PMD 迷你型弹簧式侧面真空端口	2X4	5	E 椭圆型吸盘	N S SE FS NE F FE	4J 4B	47	M10X1	12	3	16	11	1~1.3
	3.5X7	5				47	M10X1	12	3	16	11	1~1.3
	4X10	5				47	M10X1	12	3	16	11	1~1.3
	5X10	5				47	M10X1	12	3	16	11	1~1.3
	6X10	5				47	M10X1	12	3	16	11	1~1.3
	4X20	5				47	M10X1	12	3	16	11	1~1.3
	5X20	5				47	M10X1	12	3	16	11	1~1.3
	6X20	5				47	M10X1	12	3	16	11	1~1.3
	8X20	5				47	M10X1	12	3	16	11	1~1.3
	4X30	5				47	M10X1	12	3	16	11	1~1.3
	5X30	5				47	M10X1	12	3	16	11	1~1.3
	6X30	5				47	M10X1	12	3	16	11	1~1.3
	8X30	5				47	M10X1	12	3	16	11	1~1.3

※ 吸盘材质「N S SE FS」为畅销产品，货期短，性价比高。
其它材质与硬度也可以定做，详情请咨询本司。
※ 单独托架规格参数及选型，请参照 P 系列托架选型规格。

PMC2X4/3.5X7/4X10/5X10/
6X10/5X20/6X20/8X20/
4X30/5X30/6X30/8X30E

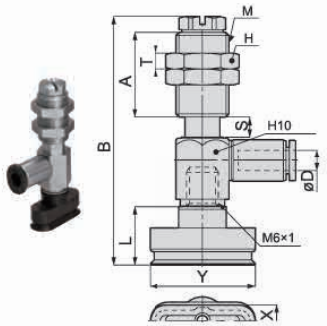

订货范例 PMD5X10-5EN4J
PMD8X30-5EN4B-LH

※ 如需无痕迹吸附对策 ，请增加“LH”后缀。

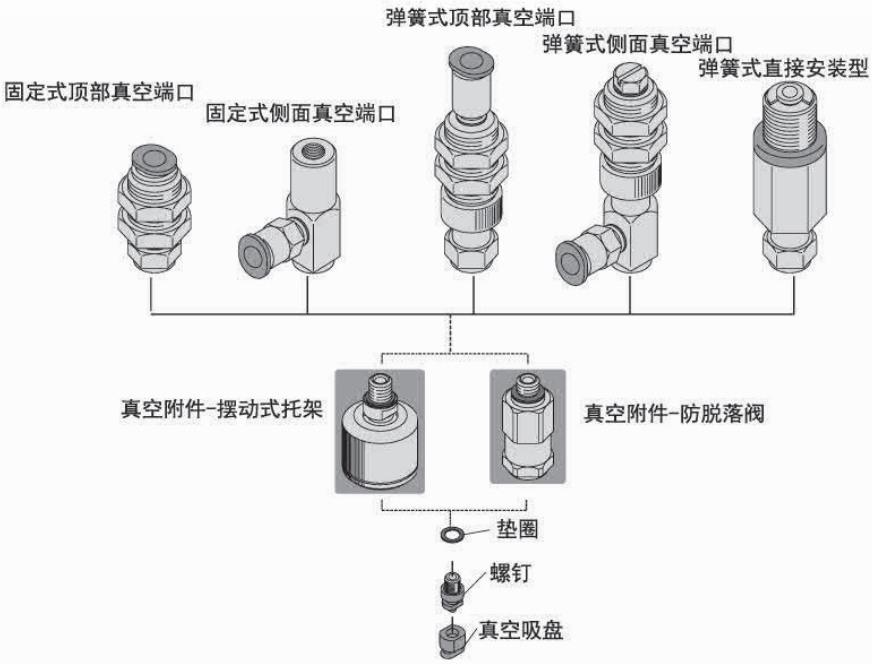

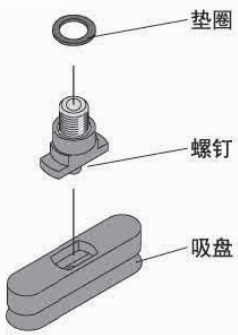

※ 真空接口除表格中推荐规格外，还可以按照要求配置，详情请咨询我司。

真空吸盘 - 薄物用型 PP

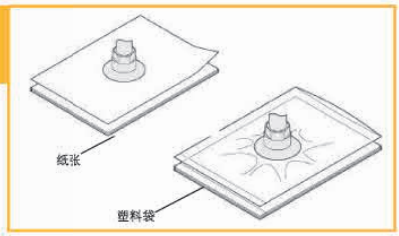

- 适用于易碎、易破的制品或塑料件
- 新增迷你型安装托架（MA/MB/MC/MD/ME），适用范围更广。
- 新增全不锈钢材质安装托架，可在特殊换机中使用，寿命可靠。

吸盘选型

例：P 10 P N

[1] 吸盘盘径 ●　[2] 吸盘材质 ●

[1] 吸盘盘径

单位：mm

代码				
盘径	Ø8	Ø10	Ø15	Ø20

[2] 吸盘材质

代码	材质	硬度 ShoreA	使用温度范围	颜色	表面电阻率	适用吸盘直径	LH 无痕迹吸附对策（卤化处理）
N	丁腈橡胶	A55/S	-20~120℃	黑色	-	Ø8~Ø20	●
S	硅橡胶	A55/S	-50~220℃	白色	-	Ø8~Ø20	-
SE	防静电硅胶	A55/S	-30~180℃	黑色红点	10^5~10^8Ω·cm	Ø8~Ø20	-
FS	氟硅橡胶	A55/S	-30~180℃	红色	-	Ø8~Ø20	-
NE	防静电丁腈胶	A65/S	0~120℃	黑色蓝点	10^5~10^8Ω·cm	-	●
F	氟橡胶	A70/S	-10~230℃	灰色	-	-	●
FE	防静电氟橡胶	A70/S	0~200℃	黑色白点	10^5~10^8Ω·cm	-	●

注：吸盘材质性能请参考前附；其它材质及硬度均可定做，详情欢迎咨询本司；表中黄色字体表示畅销产品，货期短，性价比高。

"●"：表示可选；"–"：表示无。

卤化处理后，材料硬度会提升 A5/S；记号为表面黄点，如：卤化处理后的丁腈橡胶，硬度为 A60/S，记号为黑色黄点。

吸盘外形尺寸图

"□" 填写材质

P 薄物用型

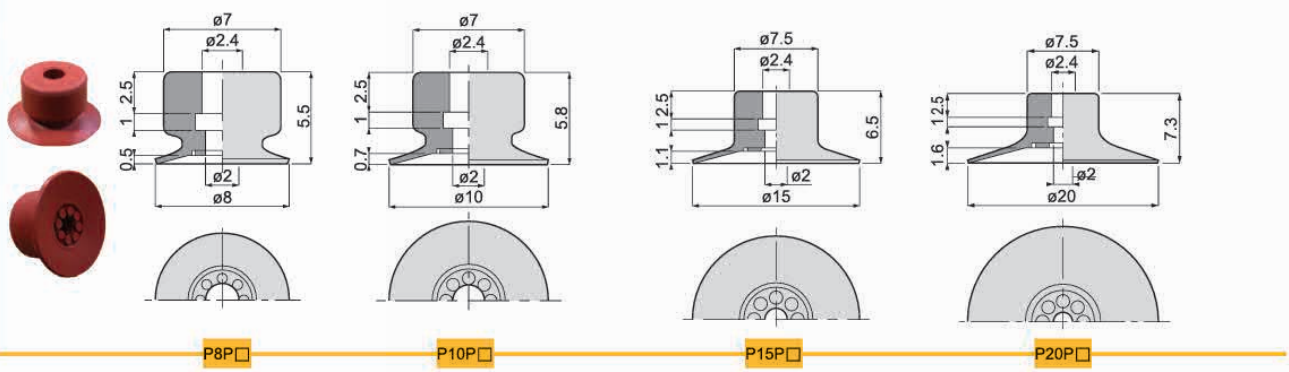

吸盘连接端口示意图

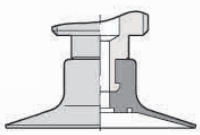

包装方式		交货期
D ≤ 10	10pcs/ 袋	"★"为畅销产品，库存充足，货期一般为 5 个工作日
D > 10	1pcs/ 袋	

注：D 表示吸盘盘口直径（mm）。详情欢迎致电本司咨询。

订货范例 P10PN

P10PN-LH

※ 如需无痕迹吸附对策，请增加"LH"后缀。

真空吸盘 - 薄物用型 PP 组件

吸盘组件选型

例：P C 10 - 3 P N 4J - LH - SUS

- P 系列
- [1] 托架类型
- [2] 吸盘直径
- [3] 缓冲行程
- 薄物用型吸盘
- [4] 吸盘材质
- [5] 真空接口
- 无痕迹对策
- [6] 托架材质

C 若在特殊使用环境中使用，建议支架的材质选用全不锈钢材质。

C 吸盘于托架连接处可选增防脱落阀或摆动式托架，适用范围更广。

[1] 真空吸盘托架类型

代码	PA	PB	PC	PD	PE	PF
说明	固定式顶部真空端口	固定式侧面真空端口	弹簧式顶部真空端口	弹簧式侧面真空端口	固定式直接安装型	弹簧式直接安装型
代码（新增）	PMA	PMB	PMC	PMD	PME	-
说明	迷你固定式顶部真空端口	迷你固定式侧面真空端口	迷你弹簧式顶部真空端口	迷你弹簧式侧面真空端口	迷你固定式直接安装型	-
形状	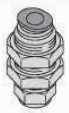	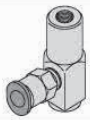				

[2] 吸盘盘径

单位：mm

代码	8	10	15	20
盘径	Ø8	Ø10	Ø15	Ø20

[3] 缓冲行程

单位：mm

代码	2	3
行程	2	3

[4] 吸盘材质

代码	材质	硬度 ShoreA	使用温度范围	颜色	表面电阻率	适用吸盘直径	LH 无痕迹吸附对策（卤化处理）
N	丁腈橡胶	A55/S	-20~120℃	黑色	-	Ø8~Ø20	●
S	硅橡胶	A55/S	-50~220℃	白色	-	Ø8~Ø20	-
SE	防静电硅胶	A55/S	-30~180℃	黑色红点	10^5~10^8Ω·cm	Ø8~Ø20	-
FS	氟硅橡胶	A55/S	-30~180℃	红色	-	Ø8~Ø20	-
NE	防静电丁腈胶	A65/S	0~120℃	黑色蓝点	10^5~10^8Ω·cm	-	●
F	氟橡胶	A70/S	-10~230℃	灰色	-	-	●
FE	防静电氟橡胶	A70/S	0~200℃	黑色白点	10^5~10^8Ω·cm	-	●

注：吸盘材质性能请参考前附；其它材质及硬度均可定做，详情欢迎咨询本司；表中黄色字体表示畅销产品，货期短，性价比高。

"●"：表示可选；"–"：表示无。

卤化处理后，材料硬度会提升 A5/S；记号为表面黄点，如：卤化处理后的丁腈橡胶，硬度为 A60/S，记号为黑色黄点。

[5] 真空接口规格

说明	快插式真空接口	箅型式真空接口
代码	4J	4B
规格	Ø4x2.5	Ø4x2.5

注：有多种配合螺纹规格的真空接口可以选择，详情请咨询我司。

[6] 支架材质

代码	无	SUS
规格	常规材质	全不锈钢材质

注：常规材质一般为铜镀镍、铝镀镍及铝氧化材质，全不锈钢材质为，SUS303 材质。如有特殊要求，可与我司联系。

真空吸盘 - 薄物用型 PP 组件

PA 固定式顶部真空端口 – 快速接头

单位：mm

型号					参数					
代码	盘径 d	类型	吸盘材质	真空接口 D	总高 B	M	H	T	A	L
PA 固定式顶部真空端口	8	P 薄物用型吸盘	N S SE FS NE F	4J	30.5	M8X0.75	10	2	10.5	5.5
	10				31	M8X0.75	10	2	10.5	5.8
	15				31.5	M8X0.75	10	2	10.5	6.5
	20				32.5	M8X0.75	10	2	10.5	7.3

※ 吸盘材质「N S SE FS」为畅销产品，货期短，性价比高。
其它材质与硬度也可以定做，详情请咨询本司。
※ 单独托架规格参数及选型，请参照 P 系列托架选型规格。

PA8/10/15/20P



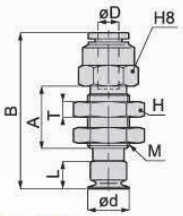

订货范例 | PA15PN4J
PA15PN4J-LH

PA 固定式顶部真空端口 – 笋型接头型

单位：mm

型号					参数					
代码	盘径 d	类型	吸盘材质	真空接口 D	总高 B	M	H	T	A	L
PA 固定式顶部真空端口	8	P 薄物用型吸盘	N S SE FS NE F FE	4B	23	M8X0.75	10	2	10.5	5.5
	10				23	M8X0.75	10	2	10.5	5.8
	15				23.5	M8X0.75	10	2	10.5	6.5
	20				24.5	M8X0.75	10	2	10.5	7.3

※ 吸盘材质「N S SE FS」为畅销产品，货期短，性价比高。
其它材质与硬度也可以定做，详情请咨询本司。
※ 单独托架规格参数及选型，请参照 P 系列托架选型规格。

PA8/10/15/20P



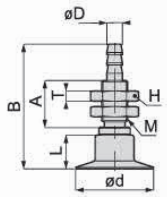

订货范例 | PA15PN4B
PA15PN4B-LH

※ 如需无痕迹吸附对策 ，请增加“LH”后缀。

PB 固定式侧面真空端口

单位：mm

型号					参数					
代码	盘径 d	类型	吸盘材质	真空接口 D	总高 B	M	H	C	G	L
PB 固定式侧面真空端口	8	P 薄物用型吸盘	N S SE FS NE F FE	4J 4B	25.5	M4X0.7	8	17	13	5.5
	10				26	M4X0.7	8	17	13	5.8
	15				26.5	M4X0.7	8	17	13	6.5
	20				27.5	M4X0.7	8	17	13	7.3

※ 吸盘材质「N S SE FS」为畅销产品，货期短，性价比高。
其它材质与硬度也可以定做，详情请咨询本司。
※ 单独托架规格参数及选型，请参照 P 系列托架选型规格。

PB8/10/15/20P



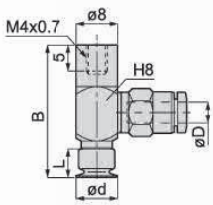

订货范例 | PB15PN4J
PB15PN4J-LH

※ 如需无痕迹吸附对策 ，请增加“LH”后缀。

PC 弹簧式顶部真空端口

单位：mm

型号						参数						
代码	盘径 d	行程 S	类型	吸盘材质	真空接口 D	总高 B	M	H	T	A	L	弹簧力度 N N
PC 弹簧式顶部真空端口	8	3	P 薄物用型吸盘	N S SE FS NE F FE	4J 4B	42	M8X0.75	10	2	13	5.5	0.6~1.7
	10	3				42.5	M8X0.75	10	2	13	5.8	0.6~1.7
	15	3				43	M8X0.75	10	2	13	6.5	0.6~1.7
	20	3				44	M8X0.75	10	2	13	7.3	0.6~1.7

※ 吸盘材质「N S SE FS」为畅销产品，货期短，性价比高。
其它材质与硬度也可以定做，详情请咨询本司。
※ 单独托架规格参数及选型，请参照 P 系列托架选型规格。

PC8/10/15/20P



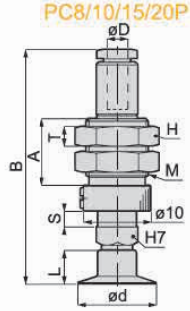

订货范例 | PC10-3PN4J
PC10-3PN4J-LH

※ 如需无痕迹吸附对策 ，请增加“LH”后缀。

※ 真空接口除表格中推荐规格外，还可以按照要求配置，详情请咨询我司。

真空吸盘 - 薄物用型 PP 组件

PD 弹簧式侧面真空端口

单位：mm

型号						参数						
代码	盘径 d	行程 S	类型	吸盘材质	真空接口 D	总高 B	M	H	T	A	L	弹力 N
PD 弹簧式侧面真空端口	8	3	P 薄物用型吸盘	N S SE FS NE F	4J	39.5	M8X0.75	10	2	13	5.5	0.6~1.7
	10	3				40	M8X0.75	10	2	13	5.8	0.6~1.7
	15	3			4B	40.5	M8X0.75	10	2	13	6.5	0.6~1.7
	20	3				41.5	M8X0.75	10	2	13	7.3	0.6~1.7

※ 吸盘材质「N S SE FS」为畅销产品，货期短，性价比高。
其它材质与硬度也可以定做，详情请咨询本司。
※ 单独托架规格参数及选型，请参照 P 系列托架选型规格。

PD8/10/15/20P



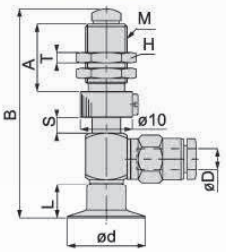

订货范例 PD15-3PN4J
PD15-3PN4J-LH

※ 如需无痕迹吸附对策 ，请增加“LH”后缀。

PE 固定式直接安装型

单位：mm

型号				参数					
代码	盘径 d	类型	吸盘材质	总高 B	M	H	T	A	L
PE 固定式直接安装型	8	P 薄物用型吸盘	N S SE FS NE F FE	13.5	M5X0.8	8	-	-	5.5
	10			14	M5X0.8	8	-	-	5.8
	15			14.5	M5X0.8	8	-	-	6.5
	20			15.5	M5X0.8	8	-	-	7.3

※ 吸盘材质「N S SE FS」为畅销产品，货期短，性价比高。
其它材质与硬度也可以定做，详情请咨询本司。
※ 单独托架规格参数及选型，请参照 P 系列托架选型规格。

PE8/10/15/20P



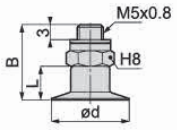

订货范例 PE15PN
PE10PN-LH

※ 如需无痕迹吸附对策 ，请增加“LH”后缀。

PF 弹簧式直接安装型

单位：mm

型号					参数					
代码	盘径 d	行程 S	类型	吸盘材质	总高 B	M	H	A	L	弹力 N
PF 弹簧式直接安装型	8	3	P 薄物用型吸盘	N S SE FS NE F FE	30.5	M10X1	10	9.5	5.5	2~4
	10	3			31	M10X1	10	9.5	5.8	2~4
	15	3			31.5	M10X1	10	9.5	6.5	2~4
	20	3			32.5	M10X1	10	9.5	7.3	2~4

※ 吸盘材质「N S SE FS」为畅销产品，货期短，性价比高。
其它材质与硬度也可以定做，详情请咨询本司。
※ 单独托架规格参数及选型，请参照 P 系列托架选型规格。

PF8/10/15/20P



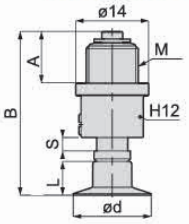

订货范例 PF10-3PN
PF15-3PN-LH

※ 如需无痕迹吸附对策 ，请增加“LH”后缀。

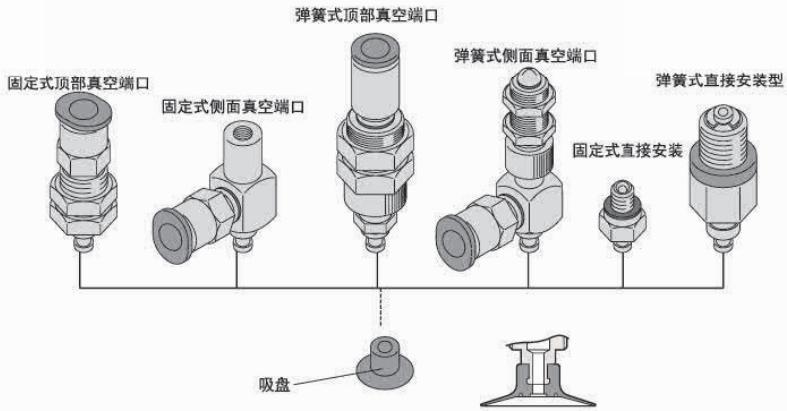

※ 真空接口除表格中推荐规格外，还可以按照要求配置，详情请咨询我司。

真空吸盘 - 薄物用型 PP- 迷你型支架

PMA 迷你型固定式顶部真空端口 – 笋型接头型

单位：mm

型号					参数					
代码	盘径 d	类型	吸盘材质	真空接口 D	总高 B	M	H	T	A	L
PMA 迷你型固定式顶部真空端口	8	P 薄物用型吸盘	N S SE FS NE F FE	4B	22.5	M5X0.5	7	2	8	5.5
	10			4B	22.5	M5X0.5	7	2	8	5.8
	15			4B	23.5	M5X0.5	7	2	8	6.5
	20			4B	23.5	M5X0.5	7	2	8	7.3

※ 吸盘材质「N S SE FS」为畅销产品，货期短，性价比高。
其它材质与硬度也可以定做，详情请咨询本司。
※ 单独托架规格参数及选型，请参照 P 系列托架选型规格。

PMA8/10/15/20P

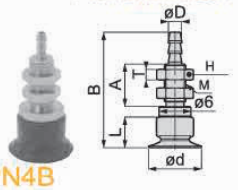

订货范例 PMA15PN4B
PMA10PN3B-LH

※ 如需无痕迹吸附对策 ，请增加 “LH” 后缀。

PMB 迷你型固定式侧面真空端口

单位：mm

型号					参数		
代码	盘径 d	类型	吸盘材质	真空接口 D	总高 B	M	L
PMA 迷你型 – 固定式顶部真空端口	8	P 薄物用型吸盘	N S SE FS NE F FE	4J 4B	18	M4X0.7	5.5
	10				18.5	M4X0.7	5.8
	15				19	M4X0.7	6.5
	20				20	M4X0.7	7.3

※ 吸盘材质「N S SE FS」为畅销产品，货期短，性价比高。
其它材质与硬度也可以定做，详情请咨询本司。
※ 单独托架规格参数及选型，请参照 P 系列托架选型规格。

PMB8/10/15/20P

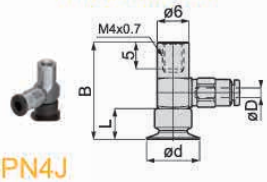

订货范例 PMB15PN4J
PMB20PN4J-LH

※ 如需无痕迹吸附对策 ，请增加 “LH” 后缀。

PMC 迷你型弹簧式顶部真空端口

单位：mm

型号						参数						
代码	盘径 d	行程 S	类型	吸盘材质	真空接口 D	总高 B	M	H	T	A	L	弹力 N
PMC 迷你型弹簧式顶部真空端口	8	2	P 薄物用型吸盘	N S SE FS NE F FE	4J 4B	22	M8X0.75	10	2	13	5.5	0.2~0.3
	10	2				22.5	M8X0.75	10	2	13	5.8	0.2~0.3
	15	2				21	M8X0.75	10	2	13	6.5	0.2~0.3
	20	2				23.5	M8X0.75	10	2	13	7.3	0.2~0.3

※ 吸盘材质「N S SE FS」为畅销产品，货期短，性价比高。
其它材质与硬度也可以定做，详情请咨询本司。
※ 单独托架规格参数及选型，请参照 P 系列托架选型规格。

PMC8/10/15/20P

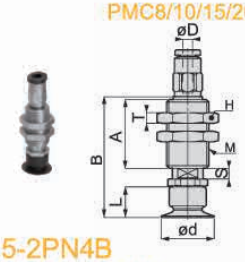

订货范例 PMC15-2PN4B
PMC20-2PN4J-LH

※ 如需无痕迹吸附对策 ，请增加 “LH” 后缀。

PMD 迷你型弹簧式侧面真空端口

单位：mm

型号						参数						
代码	盘径 d	行程 S	类型	吸盘材质	真空接口 D	总高 B	M	H	T	A	L	弹力 N
PMD 迷你型弹簧式侧面真空端口	8	2	P 薄物用型吸盘	N S SE FS NE	4J 4B	27.5	M8X0.75	10	2	13	5.5	0.2~0.3
	10	2				28	M8X0.75	10	2	13	5.8	0.2~0.3
	15	2				28.5	M8X0.75	10	2	13	6.5	0.2~0.3
	20	2				29	M8X0.75	10	2	13	7.3	0.2~0.3

※ 吸盘材质「N S SE FS」为畅销产品，货期短，性价比高。
其它材质与硬度也可以定做，详情请咨询本司。
※ 单独托架规格参数及选型，请参照 P 系列托架选型规格。

PMD8/10/15/20P

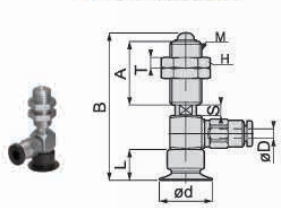

订货范例 PMD15-2PN4J
PMD20-2PN4J-LH

※ 如需无痕迹吸附对策 ，请增加 “LH” 后缀。

PME 迷你型固定式直接

单位：mm

型号				参数			
代码	盘径 d	类型	吸盘材质	总高 B	M	H	L
PE 固定式直接安装型	8	P 薄物用型吸盘	N S SE FS NE F FE	8.5	M5X0.8	7	5.5
	10			9	M5X0.8	7	5.8
	15			9.5	M5X0.8	7	6.5
	20			10.5	M5X0.8	7	7.3

※ 吸盘材质「N S SE FS」为畅销产品，货期短，性价比高。
其它材质与硬度也可以定做，详情请咨询本司。
※ 单独托架规格参数及选型，请参照 P 系列托架选型规格。

PME8/10/15/20P

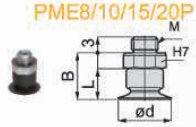

订货范例 PME15PN
PME10PN-LH

※ 如需无痕迹吸附对策 ，请增加 “LH” 后缀。

※ 真空接口除表格中推荐规格外，还可以按照要求配置，详情请咨询我司。

真空吸盘 - 防滑型 PK

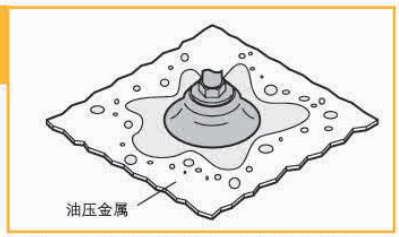

吸盘选型

例：P 10 K N

[1] 吸盘盘径 ●　[2] 吸盘材质 ●

- 适用输送涂油件，如冲压件；吸盘独特的结构可以有效防止搬运过程中工件的滑动。
- 新增迷你型安装托架（MA/MB/MC/MD），适用范围更广。
- 新增全不锈钢材质安装托架，可在特殊换机中使用，寿命可靠。优化了结构设计，方便吸盘的更换。

[1] 吸盘盘径

单位：mm

代码	10	20	30	40	50
盘径	Ø10	Ø20	Ø30	Ø40	Ø50

[2] 吸盘材质

代码	材质	硬度 ShoreA	使用温度范围	颜色	表面电阻率	适用吸盘直径	LH 无痕迹吸附对策（卤化处理）
N	丁腈橡胶	A55/S	-20~120℃	黑色	-	Ø10~Ø50	-
S	硅橡胶	A55/S	-50~220℃	白色	-	Ø10~Ø50	-
SE	防静电硅胶	A55/S	-30~180℃	黑色红点	10^5~10^8Ω·cm	Ø10~Ø50	-
HN	氢化丁腈橡胶	A55/S	-20~120℃	黑色	-	Ø10~Ø50	-
FS	氟硅橡胶	A55/S	-30~180℃	红色	-	Ø10~Ø50	-

注：吸盘材质性能请参考前附；其它材质及硬度均可定做，详情欢迎咨询本司；表中黄色字体表示畅销产品，货期短，性价比高。
“●”：表示可选；“-”：表示无。

吸盘外形尺寸图

"□" 代表材质

P 薄物用型

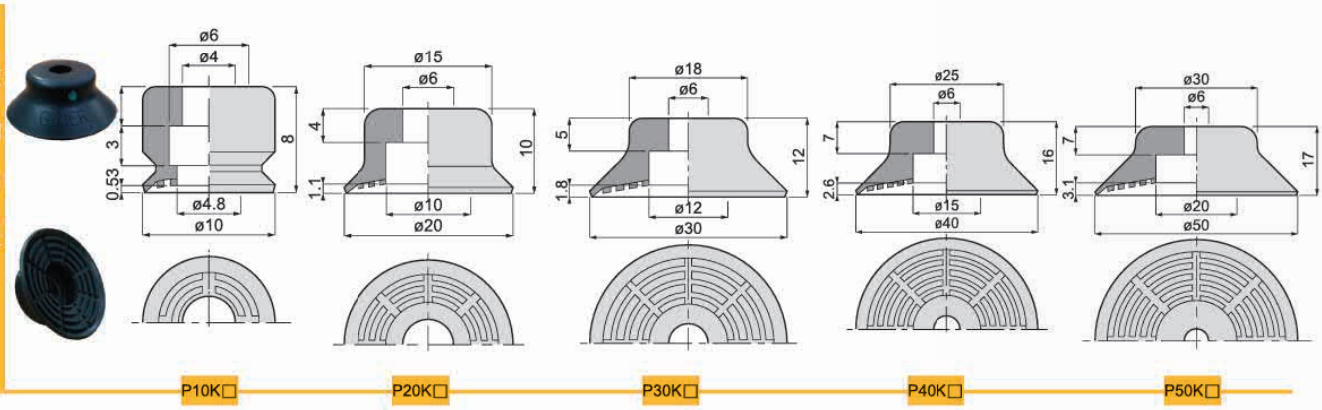

包装方式		交货期
D ≤ 10	10pcs/ 袋	“★”为畅销产品，库存充足，货期一般为 5 个工作日
D > 10	1pcs/ 袋	

注：D 表示吸盘盘口直径（mm）。详情欢迎致电本司咨询。

订货范例 | P10KN / P10KHN

装配示意图

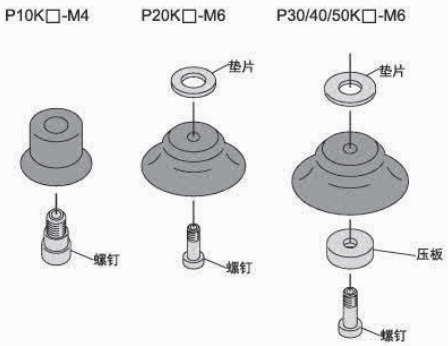

真空吸盘 - 防滑型 PK 组件

吸盘组件选型

例：P C 10 - 10 K N 6J - ECV - SUS

- P 系列
- [1] 托架类
- [2] 吸盘直
- [3] 缓冲行
- 防滑型吸盘
- [4] 吸盘材
- [5] 真空接
- [6] 真空附
- [7] 托架材

- 若在特殊使用环境中使用，建议托架的材质选用全不锈钢材质。
- 吸盘于托架连接处可选增防脱落阀或摆动式托架，适用范围更广。

[1] 真空吸盘托架类型

代码	PA	PB	PC	POC	PD	POD	PF
说明	固定式顶部真空端口	固定式侧面真空端口	弹簧式顶部真空端口	弹簧式顶部真空端口－外置弹簧	弹簧式侧面真空端口	弹簧式侧面真空端口－外置弹簧	弹簧式直接安装型
代码（新增）	PMA	PMB	PMC	-	PMD	-	-
说明	迷你固定式顶部真空端口	迷你固定式侧面真空端口	迷你弹簧式顶部真空端口	–	迷你弹簧式侧面真空端口	–	–
形状		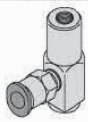					

[2] 吸盘盘径

单位：mm

代码	10	20	30	40	50
盘径	Ø10	Ø20	Ø30	Ø40	Ø50

[3] 缓冲行程

单位：mm

代码	5	6	10	15	20	30	40	50
行程	5	6	10	15	20	30	40	50

注：缓冲行程 20mm 以上都为外置弹簧。

[4] 吸盘材质

代码	材质	硬度 ShoreA	使用温度范围	颜色	表面电阻率	适用吸盘直径	LH 无痕迹吸附对策（卤化处理）
N	丁腈橡胶	A55/S	-20~120℃	黑色	-	Ø10~Ø50	-
S	硅橡胶	A55/S	-50~220℃	白色	-	Ø10~Ø50	-
SE	防静电硅胶	A55/S	-30~180℃	黑色红点	10^5~10^8Ω·cm	Ø10~Ø50	-
HN	氢化丁腈橡胶	A55/S	-20~120℃	黑色	-	Ø10~Ø50	-
FS	氟硅橡胶	A55/S	-30~180℃	红色	-	Ø10~Ø50	-

注：吸盘材质性能请参考前附；其它材质及硬度均可定做，详情欢迎咨询本司；表中黄色字体表示畅销产品，货期短，性价比高。
“●”：表示可选；“–”：表示无。

[5] 真空接口规格

说明	快插式真空接口		笋型式真空接口	
代码	4J	6J	4B	6B
规格	Ø4x2.5	Ø6x4	Ø4x2.5	Ø6x4

注：有多种配合螺纹规格的真空接口可以选择，详情请咨询我司。

[6] 真空附件

说明	无	防脱落阀	摆动式支架	
代码	无	ECV	FH	FHH
规格	不带真空附件	-	摆动角度 30°	摆动角度 15°

注：“ECV”和“FH、FHH”主要是装配在吸盘和支架中间位置，两者不可同时选择。单独具体规格选择请参照后续“真空附件”资料或咨询我司。

防脱落阀 

摆动式支架 

[7] 托架材质

代码	无	SUS
规格	常规材质	全不锈钢材质

注：常规材质一般为铜镀镍、铝镀镍及铝氧化材质，全不锈钢材质为，SUS303 材质。如有特殊要求，可与我司联系。

真空吸盘 – 防滑型 PK 组件

PA 固定式顶部真空端口 – 快速接头

单位：mm

型号					参数					
代码	盘径 d	类型	吸盘材质	真空接口 D	总高 B	M	H	T	A	L
PA 固定式顶部真空端口	10	K 防滑型吸盘	N S SE HN FS	6J	34	M12X1	14	4	18.5	8
	20				37.5	M14X1	17	4	18	10
	30				39.5	M14X1	17	4	18	12
	40				43.5	M14X1	17	4	18	16
	50				44.5	M14X1	17	4	18	17

※ 吸盘材质「N S SE HN FS」 为畅销产品，货期短，性价比高。
其它材质与 硬度也可以定做，详情请咨询本司。
※ 单独托架规格参数及选型，请参照 P 系列托架选型规格。



PA10K

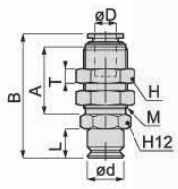

PA20/30/40/50K

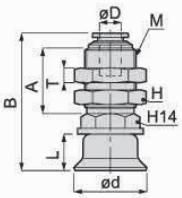

订货范例 | PA10KN6J

PA 固定式顶部真空端口 – 笋型接头

单位：mm

型号					参数					
代码	盘径 d	类型	吸盘材质	真空接口 D	总高 B	M	H	T	A	L
PA 固定式顶部真空端口	10	K 防滑型吸盘	N S SE HN FS	6B	36.5	M8X0.75	10	2	15	8
	20				44	M12X1	14	4	18	10
	30				46	M12X1	14	4	18	12
	40				50	M12X1	14	4	18	16
	50				51	M12X1	14	4	18	17

※ 吸盘材质「N S SE HN FS」 为畅销产品，货期短，性价比高。
其它材质与 硬度也可以定做，详情请咨询本司。
※ 单独托架规格参数及选型，请参照 P 系列托架选型规格。



PA10K

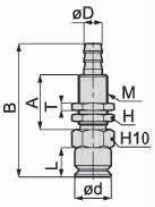

PA20/30/40/50K

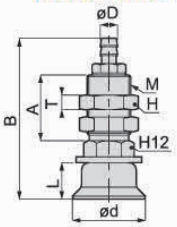

订货范例 | PA10KN6B

PB 固定式侧面真空端口

单位：mm

型号					参数					
代码	盘径 d	类型	吸盘材质	真空接口 D	总高 B	M	H	C	G	L
PB 固定式侧面真空端口	10	K 防滑型吸盘	N S SE HN FS	6J 6B	36	M6X1	12	20	18	8
	20				38	M6X1	12	20	18	10
	30				40	M6X1	12	20	18	12
	40				44	M6X1	12	20	18	16
	50				45	M6X1	12	20	18	17

※ 吸盘材质「N S SE HN FS」 为畅销产品，货期短，性价比高。
其它材质与 硬度也可以定做，详情请咨询本司。
※ 单独托架规格参数及选型，请参照 P 系列托架选型规格。



PB10K

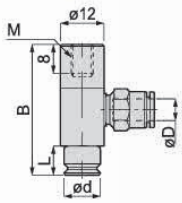

PB20/30/40/50K

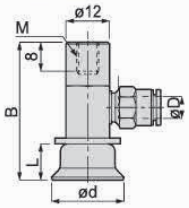

订货范例 | PB10KN6B

P10K□-M4



P20K□-M6

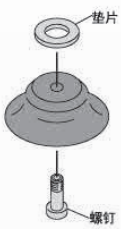

P30/40/50K□-M6

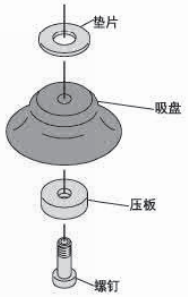

型号	吸盘连接处规格	配件			
		螺钉	压板	垫片	吸盘框
P10K□	-M4	PM46-6	-	-	-
P20K□	-M6	PM610-8	-	HW10.5X18X1.6	-
P30K□	-M6	PM612-10	-	HW10.5X18X1.6	-
P40K□	-M6	PM610-15	PW40	HW10.5X22X1.6	-
P50K□	-M6	PM610-15	PW50	HW10.5X22X1.6	-

"□" 代表材质，吸盘连接规格相同，吸盘可以互换使用（"M6" 规格需要更换螺钉规格）。

※ 真空接口除表格中推荐规格外，还可以按照要求配置，详情请咨询我司。

真空吸盘 – 防滑型 PK 组件

PC 弹簧式顶部真空端口

单位：mm

型号						参数						
代码	盘径 d	行程 S	类型	吸盘材质	真空接口 D	总高 B	M	H	T	A	L	弹力 N
PC 弹簧式顶部真空端口	10	6	K 防滑型吸盘	N S SE HN FS	6J 6B	60	M14X1	17	4	20	8	2~4
		10				64.5	M14X1	17	4	20		2~4
		15				74.5	M14X1	17	4	25		2~4
		20				90.5	M14X1	17	4	34		1~4.8
	20	6				62	M14X1	17	4	20	10	2~4
		10				68	M14X1	17	4	20		2~4
		15				78	M14X1	17	4	25		2~4
		20				94	M14X1	17	4	34		1~4.8
	30	6				64	M14X1	17	4	20	12	2~4
		10				70	M14X1	17	4	20		2~4
		15				80	M14X1	17	4	25		2~4
		20				96	M14X1	17	4	34		1~4.8
	40	6				68	M14X1	17	4	20	16	2~4
		10				74	M14X1	17	4	20		2~4
		15				84	M14X1	17	4	25		2~4
		20				100	M14X1	17	4	34		1~4.8
	50	6				69	M14X1	17	4	20	17	2~4
		10				75	M14X1	17	4	20		2~4
		15				85	M14X1	17	4	25		2~4
		20				101	M14X1	17	4	34		1~4.8

※ 吸盘材质「N S SE HN FS」为畅销产品，货期短，性价比高。
其它材质与硬度也可以定做，详情请咨询本司。
※ 单独托架规格参数及选型，请参照 P 系列托架选型规格。

PC10K



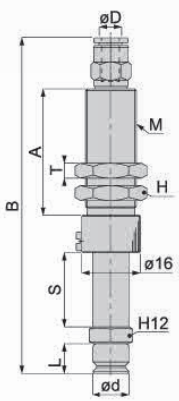

PC20/30/40/50K

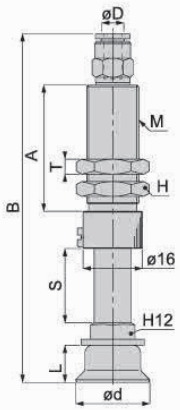

订货范例 | PC10-6KN6J

PD 弹簧式侧面真空端口

单位：mm

型号						参数						
代码	盘径 d	行程 S	类型	吸盘材质	真空接口 D	总高 B	M	H	T	A	L	弹力 N
PD 弹簧式侧面真空端口	10	6	K 防滑型吸盘	N S SE HN FS	6J 6B	58	M14X1	17	4	20	8	2.0~5.0
		10				63	M14X1	17	4	20		2.0~5.0
		15				73	M14X1	17	4	25		2.0~5.0
		20				89	M14X1	17	4	34		2.0~5.0
	20	6				60	M14X1	17	4	20	10	2.0~5.0
		10				66	M14X1	17	4	20		2.0~5.0
		15				76	M14X1	17	4	25		2.0~5.0
		20				92	M14X1	17	4	34		2.0~5.0
	30	6				62	M14X1	17	4	20	12	2.0~5.0
		10				68	M14X1	17	4	20		2.0~5.0
		15				78	M14X1	17	4	25		2.0~5.0
		20				94	M14X1	17	4	34		2.0~5.0
	40	6				66	M14X1	17	4	20	16	2.0~5.0
		10				72	M14X1	17	4	20		2.0~5.0
		15				82	M14X1	17	4	25		2.0~5.0
		20				98	M14X1	17	4	34		2.0~5.0
	50	6				68	M14X1	17	4	20	17	2.0~5.0
		10				73	M14X1	17	4	20		2.0~5.0
		15				90	M14X1	17	4	25		2.0~5.0
		20				100	M14X1	17	4	34		2.0~5.0

※ 吸盘材质「N S SE HN FS」为畅销产品，货期短，性价比高。
其它材质与硬度也可以定做，详情请咨询本司。
※ 单独托架规格参数及选型，请参照 P 系列托架选型规格。

PD10K



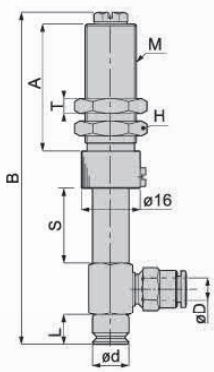

PD20/30/40/50K

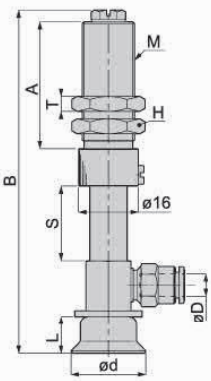

订货范例 | PD10-6KN6J

※ 真空接口除表格中推荐规格外，还可以按照要求配置，详情请咨询我司。

真空吸盘 - 防滑型 PK 组件

POC 顶部真空端口 – 防滑型吸盘 – 外置弹簧

单位：mm

型号						参数						
代码	盘径 d	行程 S	类型	吸盘材质	真空接口 D	总高 B	M	H	T	A	L	弹力 N
POC 弹簧式顶部真空端口	20	30	K 防滑型吸盘	N S SE HN FS	6J 6B	84	M14X1	17	4	9	10	1.0~5.0
		40				97	M14X1	17	4	9		1.0~5.0
		50				110	M14X1	17	4	9		1.0~5.0
	30	30				86	M14X1	17	4	9	12	1.0~5.0
		40				96	M14X1	17	4	9		1.0~5.0
		50				112	M14X1	17	4	9		1.0~5.0
	40	30				90	M14X1	17	4	9	16	1.0~5.0
		40				103	M14X1	17	4	9		1.0~5.0
		50				117	M14X1	17	4	9		1.0~5.0
	50	30				91	M14X1	17	4	9	17	1.0~5.0
		40				104	M14X1	17	4	9		1.0~5.0
		50				117	M14X1	17	4	9		1.0~5.0

※ 吸盘材质「N S SE HN FS」 为畅销产品，货期短，性价比高。
其它材质与 硬度也可以定做，详情请咨询本司。
※ 单独托架规格参数及选型，请参照 P 系列托架选型规格。

POC20/30/40/50K



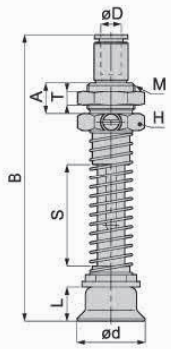

订货范例 POC20-30KN6J
POC30-30KN6J

POD 侧面真空端口 – 防滑型吸盘 – 外置弹簧

单位：mm

型号						参数						
代码	盘径 d	行程 S	类型	吸盘材质	真空接口 D	总高 B	M	H	T	A	L	弹力 N
POD 弹簧式侧面真空端口	20	30	K 防滑型吸盘	N S SE HN FS	6J 6B	84.5	M14X1	17	4	9	10	1.0~5.0
		40				97.5	M14X1	17	4	9		1.0~5.0
		50				110.5	M14X1	17	4	9		1.0~5.0
	30	30				86.5	M14X1	17	4	9	12	1.0~5.0
		40				99.5	M14X1	17	4	9		1.0~5.0
		50				118.5	M14X1	17	4	9		1.0~5.0
	40	30				90.5	M14X1	17	4	9	16	1.0~5.0
		40				103.5	M14X1	17	4	9		1.0~5.0
		50				117.5	M14X1	17	4	9		1.0~5.0
	50	30				100.5	M14X1	17	4	9	17	1.0~5.0
		40				104.5	M14X1	17	4	9		1.0~5.0
		50				117.5	M14X1	17	4	9		1.0~5.0

※ 吸盘材质「N S SE HN FS」 为畅销产品，货期短，性价比高。
其它材质与 硬度也可以定做，详情请咨询本司。
※ 单独托架规格参数及选型，请参照 P 系列托架选型规格。

POD20/30/40/50K



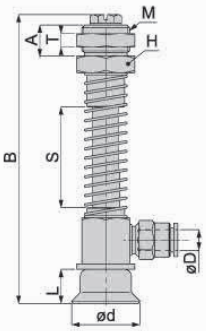

订货范例 POD30-40KN6J
POD20-40KN6J

※ 真空接口除表格中推荐规格外，还可以按照要求配置，详情请咨询我司。

真空吸盘 - 防滑型 PK 组件 - 迷你型支架

PF 弹簧式直接安装型

单位：mm

型号					参数					
代码	盘径 d	行程 S	类型	吸盘材质	总高 B	M	H	A	L	弹力 N
PF 弹簧式直接安装型	10	6	K 防滑型吸盘	N S SE HN FS	51	M14X1	17	11.5	8	8~15
	20	6			54	M14X1	17	11.5	10	8~15
	30	6			56	M14X1	17	11.5	12	8~15
	40	6			60	M14X1	17	11.5	16	8~15
	50	6			61	M14X1	17	11.5	17	8~15

※ 吸盘材质「N S SE HN FS」为畅销产品，货期短，性价比高。
其它材质与硬度也可以定做，详情请咨询本司。
※ 单独托架规格参数及选型，请参照 P 系列托架选型规格。



PF10K

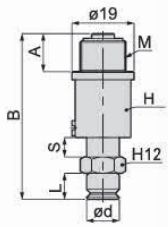

PF20/30/40/50K

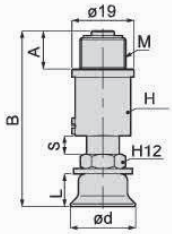

订货范例 | PF10-6KN

PMA 迷你型固定式顶部真空端口 - 快速接头型

单位：mm

型号					参数					
代码	盘径 d	类型	吸盘材质	真空接口 D	总高 B	M	H	T	A	L
PMA 迷你型固定式顶部真空端口	10	K 防滑型吸盘	N S SE HN FS	4J	30.3	M10X1	12	3	16	8
	20			4J	32.3	M10X1	12	3	16	10
	30			4J	33.3	M10X1	12	3	16	12
	40			4J	37.3	M10X1	12	3	16	15
	50			4J	39.3	M10X1	12	3	16	17

※ 吸盘材质「N S SE HN FS」为畅销产品，货期短，性价比高。
其它材质与 硬度也可以定做，详情请咨询本司。
※ 单独托架规格参数及选型，请参照 P 系列托架选型规格。



PMA10K

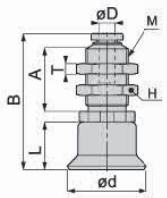

PMA20/30/40/50K

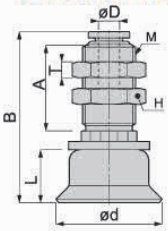

订货范例 | PMA30KN4J
PMA20KN4J

PMA 迷你型固定式顶部真空端口 - 笋型接头型

单位：mm

型号					参数					
代码	盘径 d	类型	吸盘材质	真空接口 D	总高 B	M	H	T	A	L
PMA 迷你型固定式顶部真空端口	10	K 防滑型吸盘	N S SE HN FS	4B	28	M10X1	12	3	16	8
	20			4B	36.5	M10X1	12	3	16	10
				6B	36.5	M10X1	12	3	16	
	30			4B	38.5	M10X1	12	3	16	12
				6B	38.5	M10X1	12	3	16	
	40			4B	40.5	M10X1	12	3	16	15
				6B	40.5	M10X1	12	3	16	
	50			4B	42.5	M10X1	12	3	16	17
				6B	42.5	M10X1	12	3	16	

※ 吸盘材质「N S SE HN FS」为畅销产品，货期短，性价比高。
其它材质与 硬度也可以定做，详情请咨询本司。
※ 单独托架规格参数及选型，请参照 P 系列托架选型规格。



PMA10K

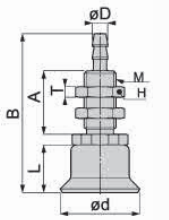

PMA20/30/40/50K

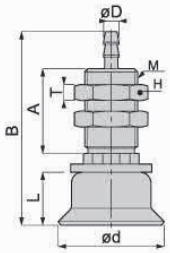

订货范例 | PMA20KN4B
PMA30KN4B

※ 真空接口除表格中推荐规格外，还可以按照要求配置，详情请咨询我司。

真空吸盘 - 防滑型 PK 组件 - 迷你型支架

PMB 迷你型固定式侧面真空端口

单位：mm

型号					参数		
代码	盘径 d	类型	吸盘材质	真空接口 D	总高 B	M	L
PMB 迷你型固定式侧面真空端口	10	K 防滑型吸盘	N S SE NH FS	4J 4B	27	M5X0.8	8
	20				31	M5X0.8	10
	30				32	M5X0.8	11
	40				35	M5X0.8	14
	50				36	M5X0.8	15

※ 吸盘材质「N S SE NH」为畅销产品，货期短，性价比高。
其它材质与硬度也可以定做，详情请咨询本司。
※ 单独托架规格参数及选型，请参照 P 系列托架选型规格。

PMB10K

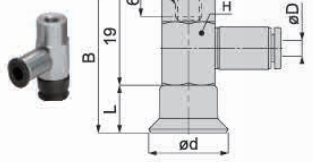

PMB20/30/40/50K

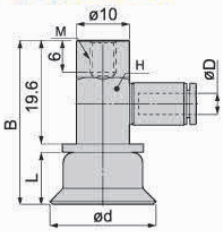

订货范例 PMB30KN4J
PMB20KN4J

PMC 迷你型弹簧式顶部真空端口

型号						参数						
代码	盘径 d	行程 S	类型	吸盘材质	真空接口 D	总高 B	M	H	T	A	L	弹力 N
PMC 迷你型弹簧式顶部真空端口	10	5	K 防滑型吸盘	N S SE NH FS	4J 4B	30	M10X1	12	3	16	8	2~4
	20	5				40	M10X1	12	3	16	10	2~4
	30	5				42	M10X1	12	3	16	12	2~4
	40	5				45	M10X1	12	3	16	15	2~4
	50	5				47	M10X1	12	3	16	17	2~4

※ 吸盘材质「N S SE NH」为畅销产品，货期短，性价比高。
其它材质与硬度也可以定做，详情请咨询本司。
※ 单独托架规格参数及选型，请参照 P 系列托架选型规格。

PMC10K

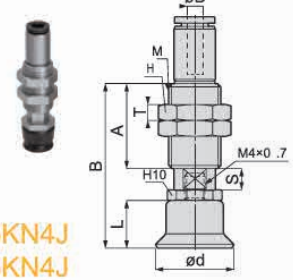

PMC20/30/40/50K

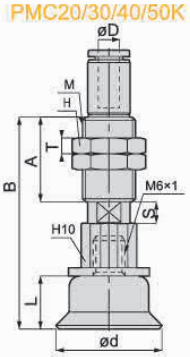

订货范例 PMC30-5KN4J
PMC20-5KN4J

PMD 迷你型弹簧式侧面真空端口

型号						参数						
代码	盘径 d	行程 S	类型	吸盘材质	真空接口 D	总高 B	M	H	T	A	L	弹力 N
PMD 迷你型弹簧式侧面真空端口	10	5	K 防滑型吸盘	N S SE NH FS	4J 4B	42.5	M10X1	12	3	16	8	2~4
	20	5				46.5	M10X1	12	3	16	10	2~4
	30	5				48.5	M10X1	12	3	16	12	2~4
	40	5				51.5	M10X1	12	3	16	15	2~4
	50	5				53.5	M10X1	12	3	16	17	2~4

※ 吸盘材质「N S SE NH」为畅销产品，货期短，性价比高。
其它材质与硬度也可以定做，详情请咨询本司。
※ 单独托架规格参数及选型，请参照 P 系列托架选型规格。

PMD10K

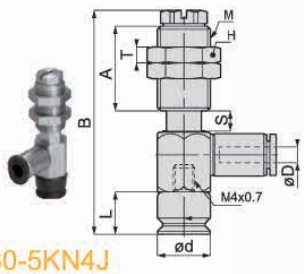

PMD20/30/40/50K

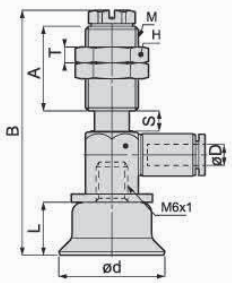

订货范例 PMD30-5KN4J
PMD20-5KN4J

吸盘通用规格说明

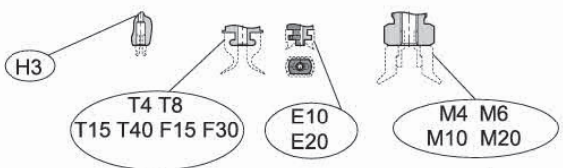

代码	固定式	嵌入式								螺纹式			
	H3	T4	T8	T15	T40	F15	F30	E10	E20	M4	M6	M10	M20
适用吸盘规格	P1R P2R P3R P4R	P0.7RM P1RM P1.5RM P2RM P3RM P4RM	P6R P8R P6B P8B P8P P10P P15P P20P	P4L P8L P10L P15L P6LB P8LB P10LB	P20L P30L P40L P15LB P20LB	P10F P15F	P20F P25F P30F	P4X10E P5X10E P6X10E	P4X20E P5X20E P6X20E P8X20E P4X30E P5X30E P6X30E P8X30E	P10R P15R P15A P10B P15B P10K P10W	P20R P25R P30R P40R P50R P20B P20A P25A P30A P40A P50A P25B P30B P40B P50B P20K P30K P40K P50K P20W P30W P40W P50W	P60R P80R P100R P60A P80A P100A P80B P70S P100S	P150R P200R

注：吸盘连接规格相同，吸盘可以互换使用（“M6”规格需要更换螺钉规格）。

真空吸盘 - 多层型 PW

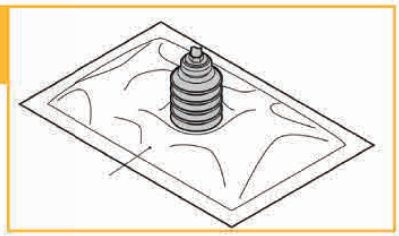

吸盘选型

例：

P 10 W N -LH

[1] 吸盘盘径 [2] 吸盘材质 无痕迹吸附对策

- 主要用于吸附消毒包装、食品包装袋及搬运表面倾斜较大的工件等。
- 新增迷迷你型安装托架（MA/MB/MC/MD），适用范围更广。
- 新增全不锈钢材质安装托架，可在特殊换机中使用，寿命可靠。优化了结构设计，方便吸盘的更换。

[1] 吸盘盘径

单位：mm

代码	10	20	30	40	50
盘径	Ø10	Ø20	Ø30	Ø40	Ø50

[2] 吸盘材质

代码	材质	硬度 ShoreA	使用温度范围	颜色	表面电阻率	适用吸盘直径	LH 无痕迹吸附对策（卤化处理）
N	丁腈橡胶	A55/S	-20~120℃	黑色	-	Ø10~Ø50	●
S	硅橡胶	A55/S	-50~220℃	白色	-	Ø10~Ø50	-
SE	防静电硅胶	A55/S	-30~180℃	黑色红点	10^5~10^8Ω·cm	Ø10~Ø50	-
FS	氟硅橡胶	A55/S	-30~180℃	红色	-	Ø10~Ø50	-

注：吸盘材质性能请参考前附；其它材质及硬度均可定做，详情欢迎咨询本司；表中黄色字体表示畅销产品，货期短，性价比高。
“●”：表示可选；“-”：表示无。
卤化处理后，材料硬度会提升 A5/S；记号为表面黄点，如：卤化处理后的丁腈橡胶，硬度为 A60/S，记号为黑色黄点。

吸盘外形尺寸图

"□" 代表材质

W 多层型

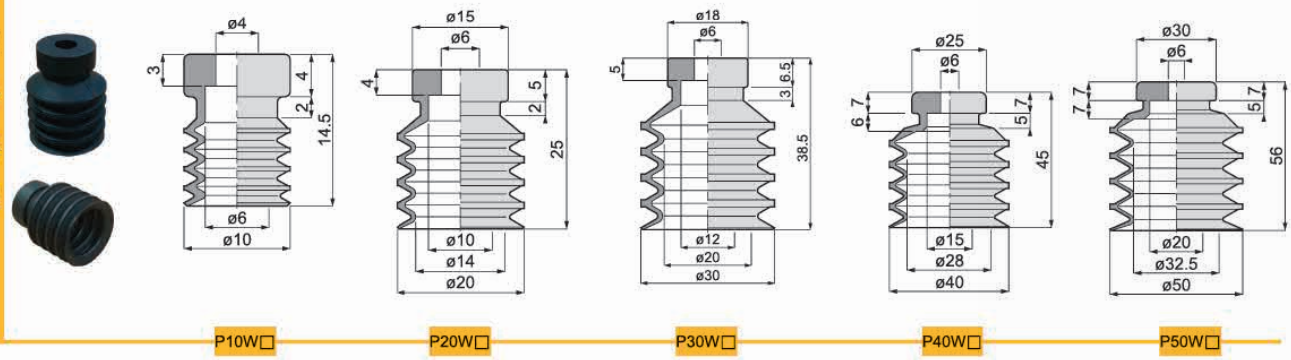

包装方式		交货期
D ≤ 10	10pcs/ 袋	“★”为畅销产品，库存充足，货期一般为 1 ～ 3 个工作日
D > 10	1pcs/ 袋	

注：D 表示吸盘盘口直径（mm）。详情欢迎致电本司咨询。

订货范例 P10WN P10WN-LH

※ 如需无痕迹吸附对策，请增加“LH”后缀。

装配示意图

P10W



P20/30W

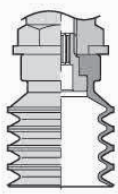

P40/50W

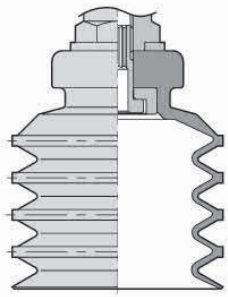

真空吸盘 - 多层型 PW 组件

吸盘组件选型

例：P C 10 - 10 W N 6J - ECV - LH - SUS

- P 系列
- [1] 托架类型
- [2] 吸盘直径
- [3] 缓冲行程
- 多层型吸盘
- [4] 吸盘材质
- [5] 真空接口
- [6] 真空附件
- 无痕迹对策
- [7] 托架材质

- 若在特殊使用环境中使用，建议支架的材质选用全不锈钢材质。
- 吸盘于支架连接处可选增防脱落阀或摆动式支架，适用范围更广。

[1] 真空吸盘托架类型

代码	PA	PB	PC	PD	PF
说明	固定式顶部真空端口	固定式侧面真空端口	弹簧式顶部真空端口	弹簧式侧面真空端口	弹簧式直接安装型
代码（新增）	PMA	PMB	PMC	PMD	-
说明	迷你固定式顶部真空端口	迷你固定式侧面真空端口	迷你弹簧式顶部真空端口	迷你弹簧式侧面真空端口	-
形状		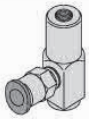			

[2] 吸盘盘径

单位：mm

代码	10	20	30	40	50
盘径	Ø10	Ø20	Ø30	Ø40	Ø50

[3] 缓冲行程

单位：mm

代码	5	6	10	15	20	30	40	50
行程	5	6	10	15	20	30	40	50

注：缓冲行程 20mm 以上都为外置弹簧。

[4] 吸盘材质

代码	材质	硬度 ShoreA	使用温度范围	颜色	表面电阻率	适用吸盘直径	LH 无痕迹吸附对策（卤化处理）
N	丁腈橡胶	A55/S	-20~120°C	黑色	-	Ø10~Ø50	●
S	硅橡胶	A55/S	-50~220°C	白色	-	Ø10~Ø50	-
SE	防静电硅胶	A55/S	-30~180°C	黑色红点	10^5~10^9Ω·cm	Ø10~Ø50	-
FS	氟硅橡胶	A55/S	-30~180°C	红色	-	Ø10~Ø50	-

注：吸盘材质性能请参考前附；其它材质及硬度均可定做，详情欢迎咨询本司；表中黄色字体表示畅销产品，货期短，性价比高。
"●"：表示可选；"–"：表示无。
卤化处理后，材料硬度会提升 A5/S；记号为表面黄点，如：卤化处理后的丁腈橡胶，硬度为 A60/S，记号为黑色黄点。

[5] 真空接口规格

说明	快插式真空接口		笋型式真空接口	
代码	4J	6J	4B	6B
规格	Ø4X2.5	Ø6X4	Ø4X2.5	Ø6X4

注：有多种配合螺纹规格的真空接口可以选择，详情请咨询我司。

[6] 真空附件

说明	无	防脱落阀	摆动式支架	
代码	无	ECV	FH	FHH
规格	不带真空附件	-	摆动角度 30°	摆动角度 15°

防脱落阀 
摆动式支架 

注："ECV"和"FH、FHH"主要是装配在吸盘和支架中间位置，两者不可同时选择。单独具体规格选择请参照后续"真空附件"资料或咨询我司。

[7] 托架材质

代码	无	SUS
规格	常规材质	全不锈钢材质

注：常规材质一般为铜镀镍、铝镀镍及铝氧化材质，全不锈钢材质为，SUS303 材质。如有特殊要求，可与我司联系。

真空吸盘 - 多层型 PW 组件

PA 固定式顶部真空端口 – 快速接头

单位：mm

型号					参数					
代码	盘径 d	类型	吸盘材质	真空接口 D	总高 B	M	H	T	A	L
PA 固定式顶部真空端口	10	W 多层型吸盘	N S SE FS	6J	40.5	M12X1	14	4	18.5	14.5
	20				52.5	M14X1	17	4	18	25
	30				66	M14X1	17	4	18	38.5
	40				72.5	M14X1	17	4	18	45
	50				83.5	M14X1	17	4	18	56

※ 吸盘材质「N S SE FS」为畅销产品，货期短，性价比高。
其它材质与硬度也可以定做，详情请咨询本司。
※ 单独托架规格参数及选型，请参照 P 系列托架选型规格。



PA10W

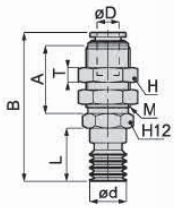

PA20/30/40/50W

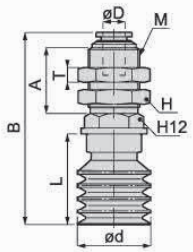

订货范例 PA10WN6J
PA10WN6J-LH

※ 如需无痕迹吸附对策，请增加“LH”后缀。

PA 固定式顶部真空端口 – 笋型接头

单位：mm

型号					参数					
代码	盘径 d	类型	吸盘材质	真空接口 D	总高 B	M	H	T	A	L
PA 固定式顶部真空端口	10	W 多层型吸盘	N S SE FS	6B	41.5	M8X0.75	10	2	15	14.5
	20				59	M12X1	14	4	18	25
	30				72.5	M12X1	14	4	18	37.5
	40				79	M12X1	14	4	18	45
	50				90	M12X1	14	4	18	56

※ 吸盘材质「N S SE FS」为畅销产品，货期短，性价比高。
其它材质与硬度也可以定做，详情请咨询本司。
※ 单独托架规格参数及选型，请参照 P 系列托架选型规格。



PA10W

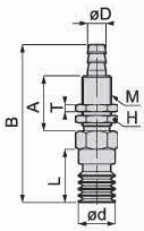

PA20/30/40/50W

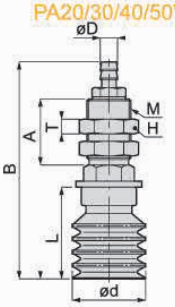

订货范例 PA10WN6B
PA10WN6B-LH

※ 如需无痕迹吸附对策，请增加“LH”后缀。

PB 固定式侧面真空端口

单位：mm

型号					参数					
代码	盘径 d	类型	吸盘材质	真空接口 D	总高 B	M	H	C	G	L
PB 固定式侧面真空端口	10	W 多层型吸盘	N S SE FS	6J	42.5	M6X1	12	20	18	14.5
	20				53	M6X1	12	20	18	25
	30				66.5	M6X1	12	20	18	37.5
	40			6B	73	M6X1	12	20	18	45
	50				84	M6X1	12	20	18	56

※ 吸盘材质「N S SE FS」为畅销产品，货期短，性价比高。
其它材质与硬度也可以定做，详情请咨询本司。
※ 单独托架规格参数及选型，请参照 P 系列托架选型规格。



PB10W

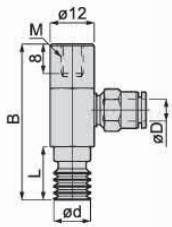

PB20/30/40/50W

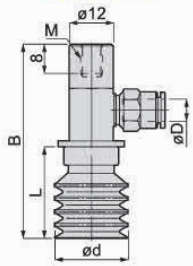

订货范例 PB10WN6J
PB10WN6J-LH

※ 如需无痕迹吸附对策，请增加“LH”后缀。

PC 弹簧式顶部真空端口

单位：mm

型号						参数						
代码	盘径 d	行程 S	类型	吸盘材质	真空接口 D	总高 B	M	H	T	A	L	弹力 N
PC 弹簧式顶部真空端口	10	6	W 多层型吸盘	N S SE FS	6J	64.5	M14X1	17	4	20	14.5	2~4
	20	6				77	M14X1	17	4	20	25	2~4
	30	6				90.5	M14X1	17	4	20	38.5	2~4
	40	6			6B	97	M14X1	17	4	20	45	2~4
	50	6				108	M14X1	17	4	20	56	2~4

※ 吸盘材质「N S SE FS」为畅销产品，货期短，性价比高。
其它材质与硬度也可以定做，详情请咨询本司。
※ 单独托架规格参数及选型，请参照 P 系列托架选型规格。



PC10W

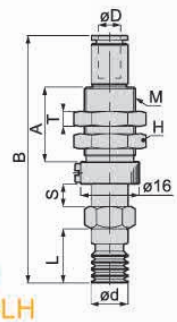

PC20/30/40/50W

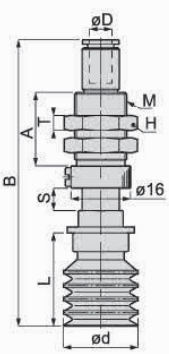

订货范例 PC10-6WN6J
PC10-6WN6J-LH

※ 如需无痕迹吸附对策，请增加“LH”后缀。

※ 真空接口除表格中推荐规格外，还可以按照要求配置，详情请咨询我司。

真空吸盘 - 多层型 PW 组件

PD 弹簧式侧面真空端口

单位：mm

型号						参数						
代码	盘径 d	行程 S	类型	吸盘材质	真空接口 D	总高 B	M	H	T	A	L	弹力 N
PD 弹簧式侧面真空端口	10	6	W 多层型吸盘	N S SE FS	6J 6B	64.5	M14X1	17	4	20	14.5	2.0~5.0
	20	6				75	M14X1	17	4	20	25	2.0~5.0
	30	6				88.5	M14X1	17	4	20	38.5	2.0~5.0
	40	6				95	M14X1	17	4	20	45	2.0~5.0
	50	6				106	M14X1	17	4	20	56	2.0~5.0

※ 吸盘材质「N S SE FS」 为畅销产品，货期短，性价比高。
其它材质与 硬度也可以定做，详情请咨询本司。
※ 单独托架规格参数及选型，请参照 P 系列托架选型规格。

PD10W



PD20/30/40/50W

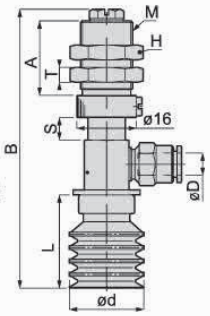

订货范例 PD10-6WN6J
PD10-10WN6J-LH

※ 如需无痕迹吸附对策 ， 请增加 “LH” 后缀。

PF 弹簧式直接安装型

单位：mm

型号						参数					
代码	盘径 d	行程 S	类型	吸盘材质	真空接口 D	总高 B	M	H	A	L	弹力 N
PF 弹簧式直接安装型	10	6	W 多层型吸盘	N S SE FS	-	57.5	M14X1	17	11.5	14.5	8~15
	20	6				69	M14X1	17	11.5	25	8~15
	30	6				82.5	M14X1	17	11.5	38.5	8~15
	40	6				89	M14X1	17	11.5	45	8~15
	50	6				100	M14X1	17	11.5	56	8~15

※ 吸盘材质「N S SE FS」 为畅销产品，货期短，性价比高。
其它材质与 硬度也可以定做，详情请咨询本司。
※ 单独托架规格参数及选型，请参照 P 系列托架选型规格。

PF10W

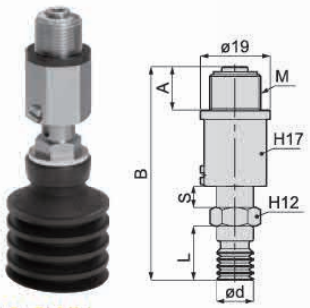

PF20/30/40/50W

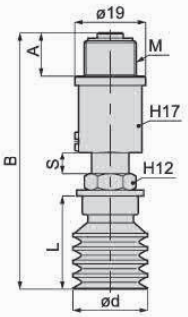

订货范例 PF10-6WN
PF30-6WN-LH

※ 如需无痕迹吸附对策 ， 请增加 “LH” 后缀。

PMA 迷你型固定式顶部真空端口 - 快速接头型

单位：mm

型号					参数					
代码	盘径 d	类型	吸盘材质	真空接口 D	总高 B	M	H	T	A	L
PMA 迷你型固定式顶部真空端口	10	W 多层型吸盘	N S SE FS	4J	31	M10X1	12	3	16	14.5
	20			4J	47	M10X1	12	3	16	25
	30			4J	60.5	M10X1	12	3	16	38.5
	40			4J	67	M10X1	12	3	16	45
	50			4J	78	M10X1	12	3	16	56

※ 吸盘材质「N S SE FS」 为畅销产品，货期短，性价比高。
其它材质与 硬度也可以定做，详情请咨询本司。
※ 单独托架规格参数及选型，请参照 P 系列托架选型规格。

PMA10W

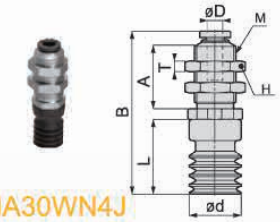

PMA20/30/40/50W

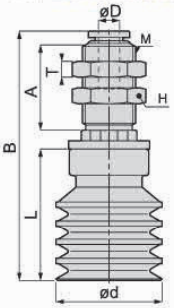

订货范例 PMA30WN4J
PMA20WN4J

※ 如需无痕迹吸附对策 ， 请增加 “LH” 后缀。

※ 真空接口除表格中推荐规格外，还可以按照要求配置，详情请咨询我司。

真空吸盘 - 多层型 PW 组件 - 迷你型支架

PMA 迷你型固定式顶部真空端口 – 笋型接头型

单位：mm

型号					参数					
代码	盘径 d	类型	吸盘材质	真空接口 D	总高 B	M	H	T	A	L
PMA 迷你型固定式顶部真空端口	10	W 多层型吸盘	N S SE FS	4B	35.5	M6X0.75	10	2	12	14.5
	20			4B	51.5	M10X1	12	3	16	25
				6B	51.5	M10X1	12	3	16	
	30			4B	65	M10X1	12	3	16	38.5
				6B	65	M10X1	12	3	16	
	40			4B	71.5	M10X1	12	3	16	45
				6B	71.5	M10X1	12	3	16	
	50			4B	82.5	M10X1	12	3	16	56
				6B	82.5	M10X1	12	3	16	

※ 吸盘材质「N S SE FS」 为畅销产品，货期短，性价比高。
其它材质与 硬度也可以定做，详情请咨询本司。
※ 单独托架规格参数及选型，请参照 P 系列托架选型规格。

PMA10W PMA20/30/40/50W


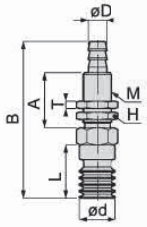

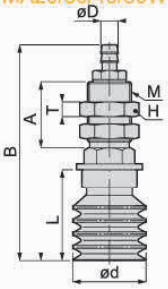

订货范例 PMA20WN4B
PMA30WN4B-LH

※ 如需无痕迹吸附对策 ， 请增加 “LH” 后缀。

PMB 迷你型固定式侧面真空端口

单位：mm

型号					参数		
代码	盘径 d	类型	吸盘材质	真空接口 D	总高 B	M	L
PMB 迷你型固定式侧面真空端口	10	W 多层型吸盘	N S SE FS	4J 4B	33.5	M5X0.8	14.5
	20				46	M5X0.8	25
	30				60	M5X0.8	38.5
	40				66.5	M5X0.8	45
	50				77.5	M5X0.8	56

※ 吸盘材质「N S SE FS」 为畅销产品，货期短，性价比高。
其它材质与 硬度也可以定做，详情请咨询本司。
※ 单独托架规格参数及选型，请参照 P 系列托架选型规格。

PMB10W PMB20/30/40/50W


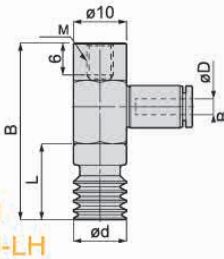

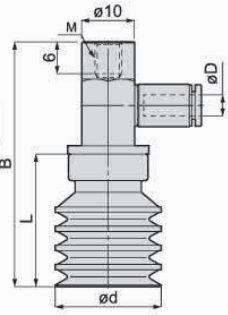

订货范例 PMB30WN4J
PMB20WN4J-LH

※ 如需无痕迹吸附对策 ， 请增加 “LH” 后缀。

PMC 迷你型弹簧式顶部真空端口

型号						参数						
代码	盘径 d	行程 S	类型	吸盘材质	真空接口 D	总高 B	M	H	T	A	L	弹力 N
PMC 迷你型弹簧式顶部真空端口	10	5	W 多层型吸盘	N S SE FS	4J 4B	37	M10X1	12	3	16	14.5	2~4
	20	5				57	M10X1	12	3	16	25	2~4
	30	5				71	M10X1	12	3	16	38.5	2~4
	40	5				77.5	M10X1	12	3	16	45	2~4
	50	5				88.5	M10X1	12	3	16	56	2~4

※ 吸盘材质「N S SE FS」 为畅销产品，货期短，性价比高。
其它材质与 硬度也可以定做，详情请咨询本司。
※ 单独托架规格参数及选型，请参照 P 系列托架选型规格。。

PMC10W PMC20/30/40/50W


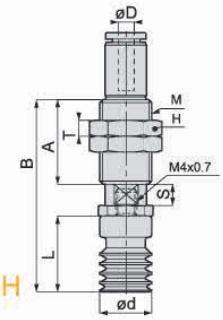

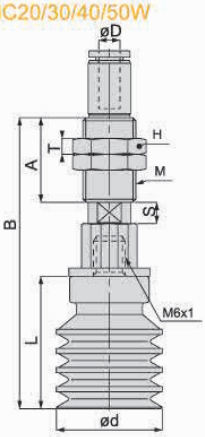

订货范例 PMC30-5WN4J
PMC20-5WN4J-LH

※ 如需无痕迹吸附对策 ， 请增加 “LH” 后缀。

PMD 迷你型弹簧式侧面真空端口

型号						参数						
代码	盘径 d	行程 S	类型	吸盘材质	真空接口 D	总高 B	M	H	T	A	L	弹力 N
PMD 迷你型弹簧式侧面真空端口	10	5	W 多层型吸盘	N S SE FS	4J 4B	42.5	M10X1	12	3	16	8	2~4
	20	5				46.5	M10X1	12	3	16	10	2~4
	30	5				48.5	M10X1	12	3	16	12	2~4
	40	5				51.5	M10X1	12	3	16	15	2~4
	50	5				53.5	M10X1	12	3	16	17	2~4

※ 吸盘材质「N S SE FS」 为畅销产品，货期短，性价比高。
其它材质与 硬度也可以定做，详情请咨询本司。
※ 单独托架规格参数及选型，请参照 P 系列托架选型规格。

PMD10W PMD20/30/40/50W


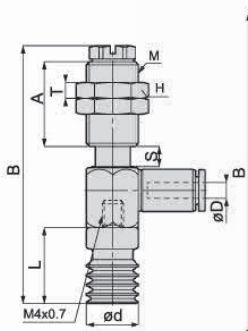

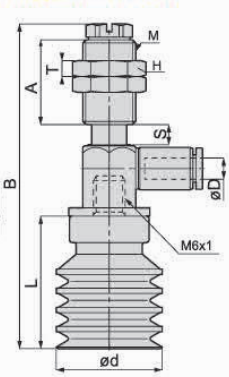

订货范例 PMD30-5WN4J
PMD20-5WN4J-LH

※ 如需无痕迹吸附对策 ， 请增加 “LH” 后缀。

※ 真空接口除表格中推荐规格外，还可以按照要求配置，详情请咨询我司。

真空吸盘 – 无痕迹型 PQ

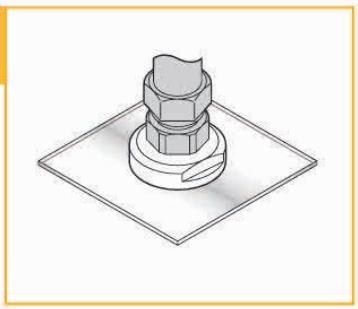

吸盘选型

例：吸盘选型

P 10 Q K
[1] 吸盘盘径 [2] 吸盘材质

连接件选型

P 10 Q - M4
[1] 规格

- 采用了新型材料，设计了新型结构，使其 几乎没有在工件上留下残余的吸附痕迹。
- 新增迷你型安装托架（MA/MB/MC/MD），适用范围更广。
- 新增全不锈钢材质安装托架，可在特殊换机中使用，寿命可靠。优化了结构设计，方便吸盘的更换。

[1] 吸盘盘径

单位：mm

	吸盘盘径			连接件规格	
代码	10	20	30	10	20
盘径	Ø10	Ø20	Ø30	Ø10	Ø20

[2] 吸盘材质

代码	材质	洛氏硬度 HRC	使用温度范围	颜色	表面电阻率
K	PEEK	105	-10~250℃	米黄色	-
KE	防静电 PEEK	105	-10~250℃	黑色	10^5~10^9Ω·cm
M	POM	105	-10~250℃	白色	-

吸盘外形尺寸图

"□" 填写材质

P 无痕迹型

吸盘

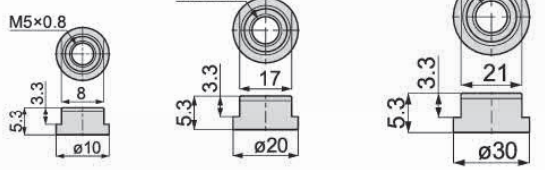

P10Q □ P20Q □ P30Q □

连接件

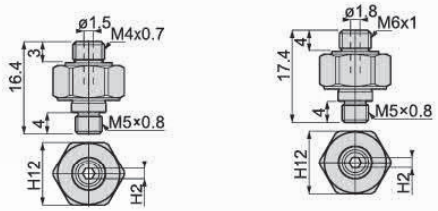

P10Q-M4 P20Q-M6

包装方式		交货期
D ≤ 10	10pcs/ 袋	"★"为畅销产品，库存充足，货期一般为 1 ~ 3 个工作日
D > 10	1pcs/ 袋	

注：D 表示吸盘盘口直径（mm）。详情欢迎致电本司咨询。

订货范例 | P30QK（吸盘）
P20Q-M6（连接件）

吸盘组件选型

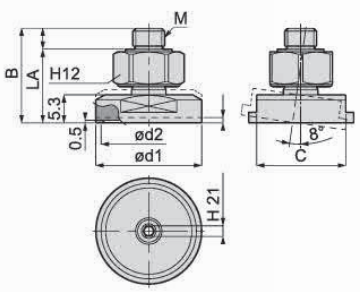

单位：mm

型号					参数					
代码	盘径 d1	类型	吸盘材质	安装螺纹	总高 B	M	d2	C	A	L
P	10	Q 无痕迹型	K KE M	M4	16.9	M4X0.7	8	8	3	14
	20			M6	17.9	M6X1	18	17	4	14
	30			M6	17.9	M6X1	28	27	4	14

※ 盘径 10mm 以下，连接件默认规格为 P10Q-M4；盘径 20mm 及以上规格，连接件默认为 P20Q-M6。
※ 如有特殊需要请联系本司。

订货范例 | P30QK-M6
P20QKE-M6

真空吸盘 – 无痕迹型 PQ 组件

吸盘组件选型

例：P C 10 - 10 Q K 6J - ECV - SUS

- P 系列
- [1] 托架类型
- [2] 吸盘直径
- [3] 缓冲行程
- 无痕迹型吸盘
- [4] 吸盘材质
- [5] 真空接口
- [6] 真空附件
- [7] 托架材质

- 若在特殊使用环境中使用，建议托架的材质选用全不锈钢材质。
- 吸盘于托架连接处可选增防脱落阀或摆动式托架，适用范围更广。

[1] 真空吸盘托架类型

代码	PA	PB	PC	POC	PD	POD	PF
说明	固定式顶部真空端口	固定式侧面真空端口	弹簧式顶部真空端口	弹簧式顶部真空端口－外置弹簧	弹簧式侧面真空端口	弹簧式侧面真空端口－外置弹簧	弹簧式直接安装型
代码（新增）	PMA	PMB	PMC	-	PMD	-	-
说明	迷你固定式顶部真空端口	迷你固定式侧面真空端口	迷你弹簧式顶部真空端口	–	迷你弹簧式侧面真空端口	–	–
形状		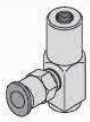					

[2] 吸盘盘径

单位：mm

代码	10	20	30
盘径	Ø10	Ø20	Ø30

[3] 缓冲行程

单位：mm

代码	5	6
行程	5	6

[3] 吸盘材质

代码	材质	洛氏硬度 HRC	使用温度范围	颜色	表面电阻率
K	PEEK	105	-10~250℃	米黄色	-
KE	防静电 PEEK	105	-10~250℃	黑色	10^5~10^9Ω·cm
M	POM	105	-10~250℃	白色	-

[5] 真空接口规格

说明	快插式真空接口		笋型式真空接口	
代码	4J	6J	4B	6B
规格	Ø4x2.5	Ø6x4	Ø4x2.5	Ø6x4

注：有多种配合螺纹规格的真空接口可以选择，详情请咨询我司。

[6] 真空附件

说明	无	防脱落阀
代码	无	ECV
规格	不带真空附件	-

防脱落阀



[7] 托架材质

代码	无	SUS
规格	常规材质	全不锈钢材质

注：常规材质一般为铜镀镍、铝镀镍及铝氧化材质，如有特殊要求，可与我司联系。

真空吸盘 - 无痕迹型 PQ 组件

PA 固定式顶部真空端口 - 快速接头

单位：mm

型号					参数					
代码	盘径 d	类型	吸盘材质	真空接口	总高 B	M	H	T	A	L
PA 固定式顶部真空端口	10	Q 无痕迹型	K KE M	6J	26	M12X1	14	4	18.5	14
	20				26	M14X1	17	4	18	14
	30				26	M14X1	17	4	18	14

※ 吸盘材质「K KE M 」为畅销产品，货期短，性价比高。
其它材质与硬度也可以定做，详情请咨询本司。
※ 单独金具规格参数及选型，请参照 P 系列金具选型规格。



PA10Q

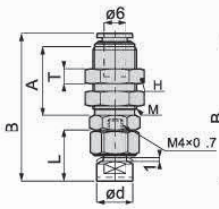

PA20/30Q

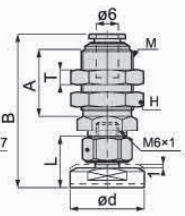

订货范例 | PA10QKE6J
PA20QM6J

PA 固定式顶部真空端口 - 笋型接头

单位：mm

型号					参数					
代码	盘径 d	类型	吸盘材质	真空接口 D	总高 B	M	H	T	A	L
PA 固定式顶部真空端口	10	Q 无痕迹型	K KE M	6B	41	M6X0.75	8	4	12	14
	20				48	M10X1	12	4	16	14
	30				48	M10X1	12	4	16	14

※ 吸盘材质「K KE M 」为畅销产品，货期短，性价比高。
其它材质与硬度也可以定做，详情请咨询本司。
※ 单独托架规格参数及选型，请参照 P 系列托架选型规格。



PA10Q

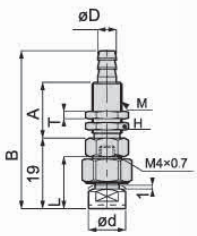

PA20/30Q

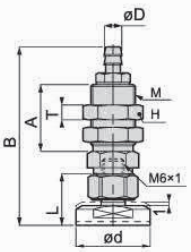

订货范例 | PA10QKE6B
PA20QM6B

PB 固定式侧面真空端口

单位：mm

型号					参数			
代码	盘径 d	类型	吸盘材质	真空接口 D	总高 B	M	H	L
PA 固定式顶部真空端口	10	Q 无痕迹型	K KE M	6J 6B	42	M6X1	12	14
	20				42	M6X1	12	14
	30				42	M6X1	12	14

※ 吸盘材质「K KE M 」为畅销产品，货期短，性价比高。
其它材质与硬度也可以定做，详情请咨询本司。
※ 单独托架规格参数及选型，请参照 P 系列托架选型规格。



PB10Q

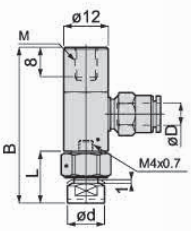

PB20/30Q

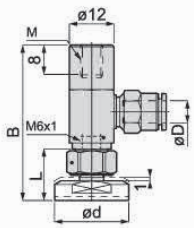

订货范例 | PB10QM6J

※ 真空接口除表格中推荐规格外，还可以按照要求配置，详情请咨询我司。

真空吸盘 - 无痕迹型 PQ 组件

PC 弹簧式顶部真空端口

单位：mm

型号						参数						
代码	盘径 d	行程 S	类型	吸盘材质	真空接口 D	总高 B	M	H	T	A	L	弹力 N
PC 弹簧式顶部真空端口	10	6	Q 无痕迹型	K KE M	6J 6B	66	M14X1	17	4	20	14	2~4
		10				70.5	M14X1	17	4	20		2~4
		15				80.5	M14X1	17	4	25		2~4
		20				96.5	M14X1	17	4	34		1~4.8
	20	6				68	M14X1	17	4	20	14	2~4
		10				72	M14X1	17	4	20		2~4
		15				82	M14X1	17	4	25		2~4
		20				98	M14X1	17	4	34		1~4.8
	30	6				68	M14X1	17	4	20	14	2~4
		10				72	M14X1	17	4	20		2~4
		15				82	M14X1	17	4	25		2~4
		20				98	M14X1	17	4	34		1~4.8

※ 吸盘材质「K KE M 」为畅销产品，货期短，性价比高。
其它材质与硬度也可以定做，详情请咨询本司。
※ 单独托架规格参数及选型，请参照 P 系列托架选型规格。

PC10Q



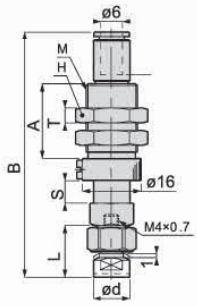

PC20/30Q

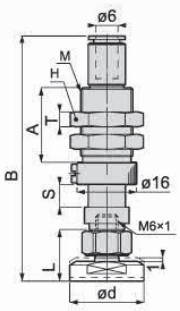

订货范例 | PC10-6QK6J
PC10-10QKE6J

PD 弹簧式侧面真空端口

单位：mm

型号						参数						
代码	盘径 d	行程 S	类型	吸盘材质	真空接口 D	总高 B	M	H	T	A	L	弹力 N
PD 弹簧式侧面真空端口	10	6	Q 无痕迹型	K KE M	6J 6B	64	M14X1	17	4	20	14	2.0~5.0
		10				69	M14X1	17	4	20		2.0~5.0
		15				79	M14X1	17	4	25		2.0~5.0
		20				95	M14X1	17	4	34		2.0~5.0
	20	6				64	M14X1	17	4	20	14	2.0~5.0
		10				70	M14X1	17	4	20		2.0~5.0
		15				80	M14X1	17	4	25		2.0~5.0
		20				96	M14X1	17	4	34		2.0~5.0
	30	6				64	M14X1	17	4	20	14	2.0~5.0
		10				70	M14X1	17	4	20		2.0~5.0
		15				80	M14X1	17	4	25		2.0~5.0
		20				96	M14X1	17	4	34		2.0~5.0

※ 吸盘材质「K KE M 」为畅销产品，货期短，性价比高。
其它材质与硬度也可以定做，详情请咨询本司。
※ 单独托架规格参数及选型，请参照 P 系列托架选型规格。

PD10Q



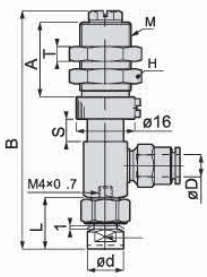

PD20/30Q

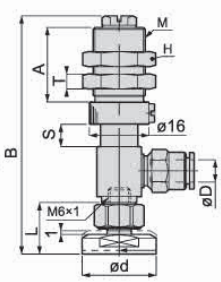

订货范例 | PD20-6QK6J
PD30-20QKE6J

PF 弹簧式直接安装型

单位：mm

型号					参数				
代码	盘径 d	行程	类型	吸盘材质	总高 B	M	L	H	弹力 N
PD 弹簧式侧面真空端口	10	6	Q 无痕迹型	K KE M	57	M14X1	14	17	8~15
	20	6			75.9	M14X1	14	17	8~15
	30	6			75.9	M14X1	14	17	8~15

※ 吸盘材质「K KE M 」为畅销产品，货期短，性价比高。
其它材质与硬度也可以定做，详情请咨询本司。
※ 单独托架规格参数及选型，请参照 P 系列托架选型规格。

PF10Q



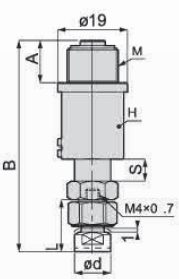

PF20/30Q

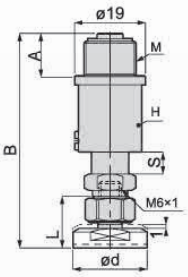

订货范例 | PF20-6QK

※ 真空接口除表格中推荐规格外，还可以按照要求配置，详情请咨询我司。

真空吸盘 - 无痕迹型 PQ 组件

POC 顶部真空端口 - 外置弹簧

单位：mm

型号						参数						
代码	盘径 d	行程 S	类型	吸盘材质	真空接口 D	总高 B	M	H	T	A	L	弹力 N
POC 弹簧式顶部真	20	30	Q 无痕迹型	K KE M	6J 6B	88	M14X1	17	4	9	14	1.0~5.0
		40				101	M14X1	17	4	9		1.0~5.0
		50				114	M14X1	17	4	9		1.0~5.0
	30	30				88	M14X1	17	4	9	14	1.0~5.0
		40				101	M14X1	17	4	9		1.0~5.0
		50				114	M14X1	17	4	9		1.0~5.0

※ 吸盘材质「K KE M」为畅销产品，货期短，性价比高。
其它材质与硬度也可以定做，详情请咨询本司。
※ 单独托架规格参数及选型，请参照 P 系列托架选型规格。

POC20/30Q

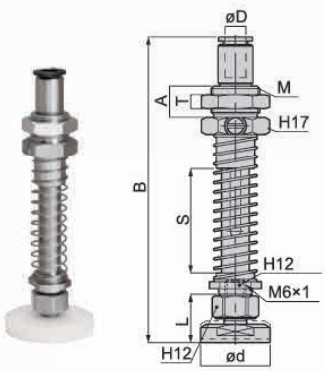

订货范例 | POC20-30QK6J
POC30-30QM6J

POD 侧面真空端口 - 外置弹簧

单位：mm

型号						参数						
代码	盘径 d	行程 S	类型	吸盘材质	真空接口 D	总高 B	M	H	T	A	L	弹力 N
POD 弹簧式侧面真	20	30	Q 无痕迹型	K KE M	6J 6B	84.5	M14X1	17	4	9	14	1.0~5.0
		40				97.5	M14X1	17	4	9		1.0~5.0
		50				110.5	M14X1	17	4	9		1.0~5.0
	30	30				90.5	M14X1	17	4	9	14	1.0~5.0
		40				103.5	M14X1	17	4	9		1.0~5.0
		50				117.5	M14X1	17	4	9		1.0~5.0

※ 吸盘材质「K KE M」为畅销产品，货期短，性价比高。
其它材质与硬度也可以定做，详情请咨询本司。
※ 单独托架规格参数及选型，请参照 P 系列托架选型规格。

POD20/30Q

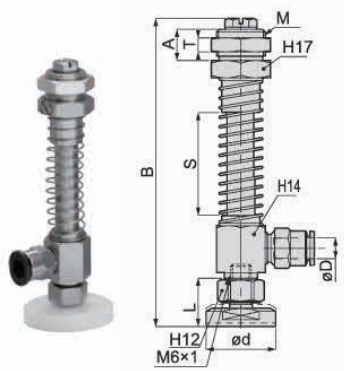

订货范例 | POD30-40QK6J
POD20-40QK6J

※ 真空接口除表格中推荐规格外，还可以按照要求配置，详情请咨询我司。

真空吸盘 - 无痕迹型 PQ 组件 - 迷你型支架

PMA 迷你型固定式顶部真空端口 – 快速接头型

单位：mm

型号					参数					
代码	盘径 d	类型	吸盘材质	真空接口 D	总高 B	M	H	T	A	L
PMA 迷你型固定式顶部真空端口	10	Q 无痕迹型	K	4J	34.5	M10X1	12	3	16	14
	20		KE	4J	36	M10X1	12	3	16	14
	30		M	4J	36	M10X1	12	3	16	14

※ 吸盘材质「K KE M 」为畅销产品，货期短，性价比高。
其它材质与硬度也可以定做，详情请咨询本司。
※ 单独托架规格参数及选型，请参照 P 系列托架选型规格。



PMA10Q

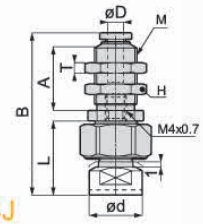

PMA20/30Q

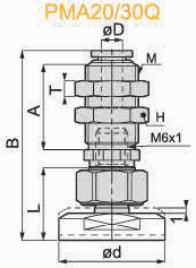

订货范例 PMA30QKE4J
PMA20QK4J

PMA 迷你型固定式顶部真空端口 – 笋型接头型

单位：mm

型号					参数					
代码	盘径 d	类型	吸盘材质	真空接口 D	总高 B	M	H	T	A	L
PMA 迷你型固定式顶部真空端口	10	Q 无痕迹型	K	4B	33	M10X1	12	3	16	14
	20		KE	4B	35	M10X1	12	3	16	14
				6B	35	M10X1	12	3	16	
	30		M	4B	35	M10X1	12	3	16	14
				6B	35	M10X1	12	3	16	

※ 吸盘材质「K KE M 」为畅销产品，货期短，性价比高。
其它材质与硬度也可以定做，详情请咨询本司。
※ 单独托架规格参数及选型，请参照 P 系列托架选型规格。



PMA10Q

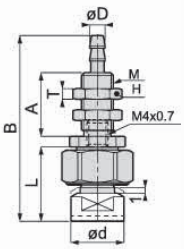

PMA20/30Q

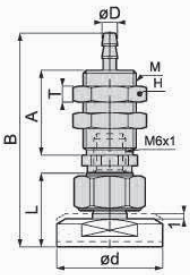

订货范例 PMA20QK4B
PMA30QM4B

PMB 迷你型固定式侧面真空端口

单位：mm

型号					参数		
代码	盘径 d	类型	吸盘材质	真空接口 D	总高 B	M	L
PMB 迷你型固定式侧面真空端口	10	Q 无痕迹型	K	4J	33	M5X0.8	14
	20		KE	4B	35	M5X0.8	14
	30		M		35	M5X0.8	14

※ 吸盘材质「K KE M 」为畅销产品，货期短，性价比高。
其它材质与硬度也可以定做，详情请咨询本司。
※ 单独托架规格参数及选型，请参照 P 系列托架选型规格。



PMB10Q

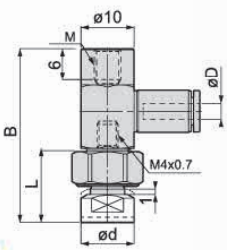

PMB20/30Q

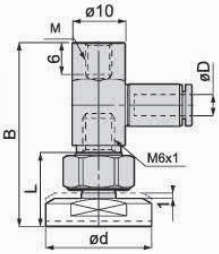

订货范例 PMB30QM4J
PMB20QKE4J

PMC 迷你型弹簧式顶部真空端口

单位：mm

型号						参数						
代码	盘径 d	行程 S	类型	吸盘材质	真空接口 D	总高 B	M	H	T	A	L	弹力 N
PMC 迷你型弹簧式顶部真空端口	10	5	Q 无痕迹型	K	4J	36.5	M10X1	12	3	16	14	2~4
	20	5		KE	4B	46	M10X1	12	3	16	14	2~4
	30	5		M		46	M10X1	12	3	16	14	2~4

※ 吸盘材质「K KE M 」为畅销产品，货期短，性价比高。
其它材质与硬度也可以定做，详情请咨询本司。
※ 单独金具规格参数及选型，请参照 P 系列金具选型规格。



PMC10Q

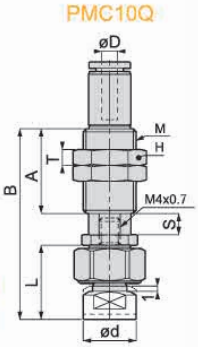

PMC20/30Q

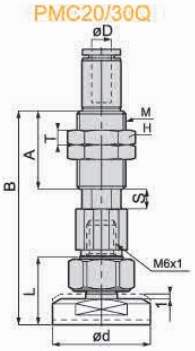

订货范例 PMC30-5QM4J
PMC20-5QK4J

PMD 迷你型弹簧式侧面真空端口

单位：mm

型号						参数						
代码	盘径 d	行程 S	类型	吸盘材质	真空接口 D	总高 B	M	H	T	A	L	弹力 N
PMD 迷你型弹簧式侧面真空端口	10	5	Q 无痕迹型	K	4J	48.5	M10X1	12	3	16	14	2~4
	20	5		KE	4B	50	M10X1	12	3	16	14	2~4
	30	5		M		50	M10X1	12	3	16	14	2~4

※ 吸盘材质「K KE M 」为畅销产品，货期短，性价比高。
其它材质与硬度也可以定做，详情请咨询本司。
※ 单独托架规格参数及选型，请参照 P 系列托架选型规格。



PMD10Q

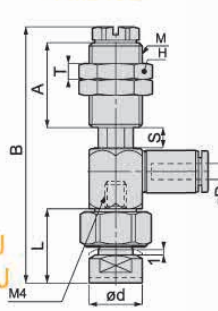

PMD20/30Q

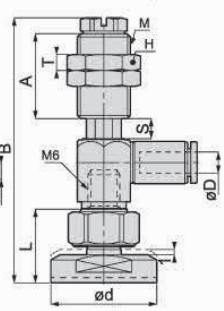

订货范例 PMD30-5QK4J
PMD20-5QM4J

※ 真空接口除表格中推荐规格外，还可以按照要求配置，详情请咨询我司。

真空吸盘 - 薄板用型 PF

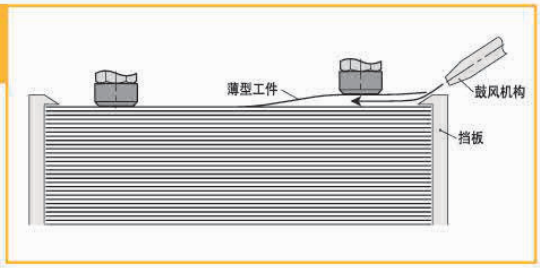

采用了新型盘面结构设计，可以保证吸附产品不发生形变，最大程度保证工件的不变形。

吸盘选型

例：吸盘选型

P 10 F N

[1] 吸盘盘径 单位：mm ● [1] 吸盘盘径 ● [2] 吸盘材质

代码	10	15	20	25	30
盘径	Ø10	Ø15	Ø20	Ø25	Ø30

[2] 吸盘材质

代码	材质	硬度 ShoreA	使用温度范围	颜色	体积电阻率	适用吸盘直径	LH 无痕迹吸附对策（卤化处理）
N	丁腈橡胶	A55/S	-20~120℃	黑色	-	Ø10~Ø50	●
S	硅橡胶	A55/S	-50~220℃	白色	-	Ø10~Ø50	-
SE	防静电硅胶	A55/S	-30~180℃	黑色红点	10^5~10^8Ω·cm	Ø10~Ø50	-
FS	氟硅橡胶	A55/S	-30~180℃	红色	-	Ø10~Ø50	-
NE	防静电丁腈胶	A65/S	0~120℃	黑色蓝点	10^5~10^8Ω·cm	Ø10~Ø50	●
F	氟橡胶	A70/S	-10~230℃	灰色	-	Ø10~Ø50	●
FE	防静电氟橡胶	A70/S	0~200℃	黑色白点	10^5~10^8Ω·cm	Ø10~Ø50	●

注：吸盘材质性能请参考前附；其它材质及硬度均可定做，详情欢迎咨询本司；表中黄色字体表示畅销产品，货期短，性价比高。
“●”：表示可选；“–”：表示无。
卤化处理后，材料硬度会提升 A5/S；记号为表面黄点，如：卤化处理后的丁腈橡胶，硬度为 A60/S，记号为黑色黄点。

吸盘外形尺寸图 "□" 填写材质

F 薄板用型

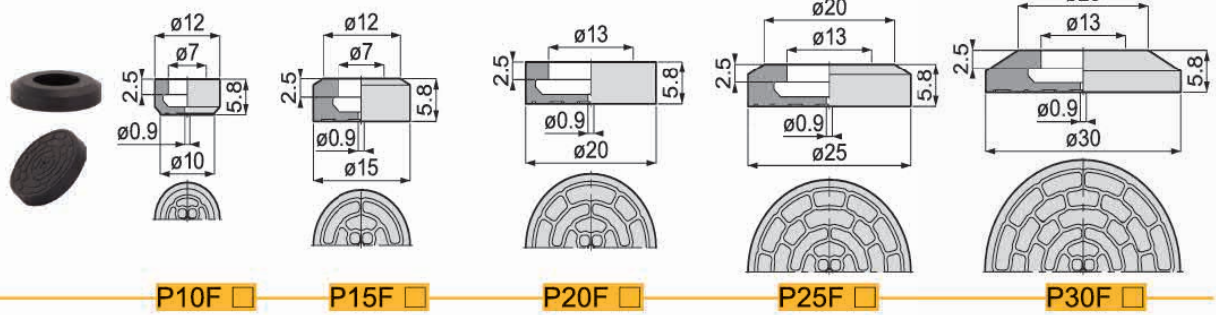

P10F □ P15F □ P20F □ P25F □ P30F □

吸盘带附属结构 "□" 填写材质

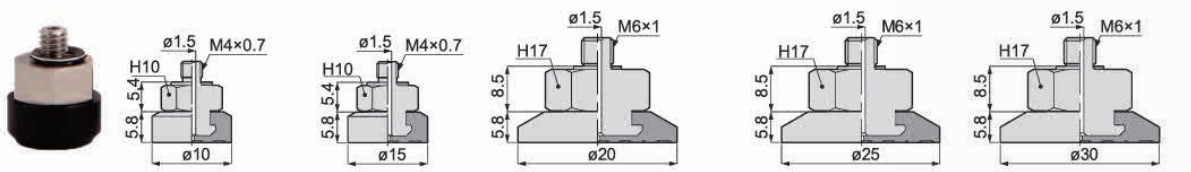

P10F □ -M4 P15F □ -M4 P20F □ -M6 P25F □ -M6 P30F □ -M6

包装方式		交货期
D > 10	1pcs/ 袋	“★”为畅销产品，库存充足，货期一般为 1 ～ 3 个工作日

注：D 表示吸盘盘口直径（mm）。详情欢迎致电本司咨询。

订货范例 P30FS P20FN-LH

真空吸盘 - 薄板用型 PF 组件

吸盘组件选型

例：P C 10 - 10 F N 6J - ECV - LH - SUS

- P 系列
- [1] 托架类型
- [2] 吸盘直径
- [3] 缓冲行程
- 薄板用型吸盘
- [4] 吸盘材质
- [5] 真空接口
- [6] 真空附件
- 无痕迹对策
- [7] 托架材质

- 若在特殊使用环境中使用，建议托架的材质选用全不锈钢材质。
- 吸盘于托架接处可选增防脱落阀或摆动式托架，适用范围更广。

[1] 真空吸盘托架类型

代码	PA	PB	PC	POC	PD	POD	PF
说明	固定式顶部真空端口	固定式侧面真空端口	弹簧式顶部真空端口	弹簧式顶部真空端口－外置弹簧	弹簧式侧面真空端口	弹簧式侧面真空端口－外置弹簧	弹簧式直接安装型
代码（新增）	PMA	PMB	PMC	-	PMD	-	-
说明	迷你固定式顶部真空端口	迷你固定式侧面真空端口	迷你弹簧式顶部真空端口	–	迷你弹簧式侧面真空端口	–	–
形状		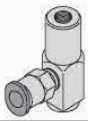			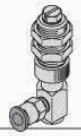		

[2] 吸盘盘径

单位：mm

代码	10	15	20	25	30
盘径	Ø10	Ø15	Ø20	Ø25	Ø30

[3] 缓冲行程

单位：mm

代码	2	3	5	6	10	15	20	30	40	50
行程	2	3	5	6	10	15	20	30	40	50

注：缓冲行程 2、5mm，一般为迷你型弹簧式缓冲支架，缓冲行程 20mm 以上都为外置弹簧。

[4] 吸盘材质

代码	材质	硬度 ShoreA	使用温度范围	颜色	体积电阻率	适用吸盘直径	LH 无痕迹吸附对策（卤化处理）
N	丁腈橡胶	A55/S	-20~120°C	黑色	-	Ø10~Ø50	●
S	硅橡胶	A55/S	-50~220°C	白色	-	Ø10~Ø50	-
SE	防静电硅胶	A55/S	-30~180°C	黑色红点	10^5~10^8Ω·cm	Ø10~Ø50	-
FS	氟硅橡胶	A55/S	-30~180°C	红色	-	Ø10~Ø50	-
NE	防静电丁腈胶	A65/S	0~120°C	黑色蓝点	10^5~10^8Ω·cm	Ø10~Ø50	●
F	氟橡胶	A70/S	-10~230°C	灰色	-	Ø10~Ø50	●
FE	防静电氟橡胶	A70/S	0~200°C	黑色白点	10^5~10^8Ω·cm	Ø10~Ø50	●

注：吸盘材质性能请参考前附；其它材质及硬度均可定做，详情欢迎咨询本司；表中黄色字体表示畅销产品，货期短，性价比高。

“●”：表示可选；“-”：表示无。

卤化处理后，材料硬度会提升 A5/S；记号为表面黄点，如：卤化处理后的丁腈橡胶，硬度为 A60/S，记号为黑色黄点。

[5] 真空接口规格

说明	快插式真空接口		笋型式真空接口	
代码	4J	6J	4B	6B
规格	Ø4x2.5	Ø6x4	Ø4x2.5	Ø6x4

[6] 真空附件

说明	无	防脱落阀	摆动式支架	
代码	无	ECV	FH	FHH
规格	不带真空附件	-	摆动角度 30°	摆动角度 15°

注：“ECV”和“FH、FHH”主要是装配在吸盘和支架中间位置，两者不可同时选择。单独具体规格选择请参照后续“真空附件”资料或咨询我司。

防脱落阀



摆动式支架



[7] 托架材质

代码	无	SUS
规格	常规材质	全不锈钢材质

注：常规材质一般为铜镀镍、铝镀镍及铝氧化材质，如有特殊要求，可与我司联系。

真空吸盘 - 薄板用型 PF 组件

PA 固定式顶部真空端口 – 快速接头

单位：mm

型号					参数					
代码	盘径 d	类型	吸盘材质	真空接口 D	总高 B	M	H	T	A	L
PA 固定式顶部真空端口	10	F 薄板用吸盘	N S SE FS NE F FE	6J	37.5	M12X1	14	4	18.5	11.4
	15				37.5	M14X1	17	4	18	14.4
	20				42	M14X1	17	4	18	14.4
	25				42	M14X1	17	4	18	14.4
	30				42	M14X1	17	4	18	14.4

※ 吸盘材质「N S SE FS」为畅销产品，货期短，性价比高。
其它材质与硬度也可以定做，详情请咨询本司。
※ 单独托架规格参数及选型，请参照 P 系列托架选型规格。



PA10/15F

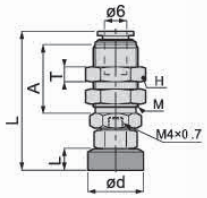

PA20/25/30F

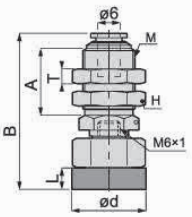

订货范例 | PA10FS6J
PA10FN6J-LH

※ 如需无痕迹吸附对策 ，请增加“LH”后缀。

PA 固定式顶部真空端口 – 笋型接头

单位：mm

型号					参数					
代码	盘径 d	类型	吸盘材质	真空接口 D	总高 B	M	H	T	A	L
PA 固定式顶部真空端口	10	F 薄板用吸盘	N S SE FS NE F FE	6B	38.4	M8X0.75	10	2	15	11.4
	15				38.4	M12X1	14	4	18	14.4
	20				48	M12X1	14	4	18	14.4
	25				48	M12X1	14	4	18	14.4
	30				48	M12X1	14	4	18	14.4

※ 吸盘材质「N S SE FS」为畅销产品，货期短，性价比高。
其它材质与硬度也可以定做，详情请咨询本司。
※ 单独托架规格参数及选型，请参照 P 系列托架选型规格。



PA10/15F

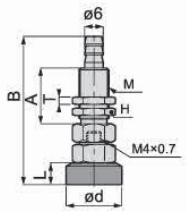

PA20/25/30F

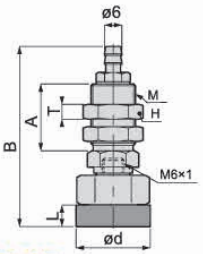

订货范例 | PA10FS6B
PA10FN6B-LH

※ 如需无痕迹吸附对策 ，请增加“LH”后缀。

PB 固定式侧面真空端口

单位：mm

型号					参数					
代码	盘径 d	类型	吸盘材质	真空接口 D	总高 B	M	H	C	G	L
PB 固定式侧面真空端口	10	F 薄板用吸盘	N S SE FS NE F FE	6J 6B	39.4	M6X1	12	20	18	11.4
	15				39.4	M6X1	12	20	18	14.4
	20				42.4	M6X1	12	20	18	14.4
	25				42.4	M6X1	12	20	18	14.4
	30				42.4	M6X1	12	20	18	14.4

※ 吸盘材质「N S SE FS」为畅销产品，货期短，性价比高。
其它材质与硬度也可以定做，详情请咨询本司。
※ 单独托架规格参数及选型，请参照 P 系列托架选型规格。



PB10/15F

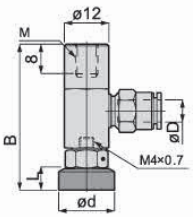

PB20/25/30F

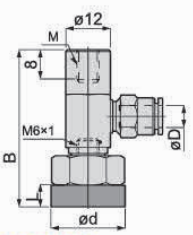

订货范例 | PB10FN6B
PB20FN6B-LH

※ 如需无痕迹吸附对策 ，请增加“LH”后缀。

※ 真空接口除表格中推荐规格外，还可以按照要求配置，详情请咨询我司。

真空吸盘 - 薄板用型 PF 组件

PC 弹簧式顶部真空端口

单位：mm

型号						参数						
代码	盘径 d	行程 S	类型	吸盘材质	真空接口 D	总高 B	M	H	T	A	L	弹力 N
PC 弹簧式顶部真空端口	10	6	F 薄板用吸盘	N S SE FS NE F FE	6J 6B	63.5	M14X1	17	4	20	11.4	2~4
		10				68	M14X1	17	4	20		2~4
		15				78	M14X1	17	4	25		2~4
		20				94	M14X1	17	4	34		1~4.8
	15	6				63.5	M14X1	17	4	20	14.4	2~4
		10				68	M14X1	17	4	20		2~4
		15				78	M14X1	17	4	25		2~4
		20				94	M14X1	17	4	34		1~4.8
	20	6				66.5	M14X1	17	4	20	14.4	2~4
		10				72.5	M14X1	17	4	20		2~4
		15				82.5	M14X1	17	4	25		2~4
		20				98.5	M14X1	17	4	34		1~4.8
	25	6				66.5	M14X1	17	4	20	14.4	2~4
		10				72.5	M14X1	17	4	20		2~4
		15				82.5	M14X1	17	4	25		2~4
		20				98.5	M14X1	17	4	34		1~4.8
	30	6				66.5	M14X1	17	4	20	14.4	2~4
		10				72.5	M14X1	17	4	20		2~4
		15				82.5	M14X1	17	4	25		2~4
		20				98.5	M14X1	17	4	34		1~4.8

※ 吸盘材质「N S SE FS」 为畅销产品，货期短，性价比高。
其它材质与 硬度也可以定做，详情请咨询本司。
※ 单独托架规格参数及选型，请参照 P 系列托架选型规格。



PC10/15F

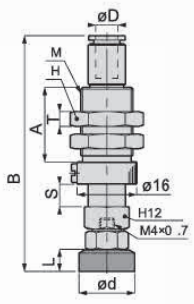

PC20/25/30F

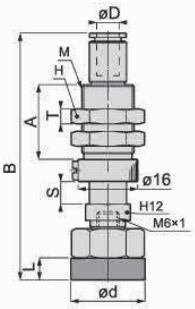

订货范例 PC10-6FN6J
PC10-10FN6J-LH

※ 如需无痕迹吸附对策 ， 请增加 “LH” 后缀。

PD 弹簧式侧面真空端口

单位：mm

型号						参数						
代码	盘径 d	行程 S	类型	吸盘材质	真空接口 D	总高 B	M	H	T	A	L	弹力 N
PD 弹簧式侧面真空端口	10	6	F 薄板用吸盘	N S SE FS NE F FE	6J 6B	62.5	M14X1	17	4	20	11.4	2.0~5.0
		10				66.5	M14X1	17	4	20		2.0~5.0
		15				76.5	M14X1	17	4	25		2.0~5.0
		20				92.5	M14X1	17	4	34		2.0~5.0
	15	6				62.5	M14X1	17	4	20	14.4	2.0~5.0
		10				66.5	M14X1	17	4	20		2.0~5.0
		15				76.5	M14X1	17	4	25		2.0~5.0
		20				92.5	M14X1	17	4	34		2.0~5.0
	20	6				64.5	M14X1	17	4	20	14.4	2.0~5.0
		10				66.5	M14X1	17	4	20		2.0~5.0
		15				76.5	M14X1	17	4	25		2.0~5.0
		20				92.5	M14X1	17	4	34		2.0~5.0
	25	6				64.5	M14X1	17	4	20	14.4	2.0~5.0
		10				66.5	M14X1	17	4	20		2.0~5.0
		15				76.5	M14X1	17	4	25		2.0~5.0
		20				92.5	M14X1	17	4	34		2.0~5.0
	30	6				64.5	M14X1	17	4	20	14.4	2.0~5.0
		10				66.5	M14X1	17	4	20		2.0~5.0
		15				76.5	M14X1	17	4	25		2.0~5.0
		20				92.5	M14X1	17	4	34		2.0~5.0

※ 吸盘材质「N S SE FS」 为畅销产品，货期短，性价比高。
其它材质与 硬度也可以定做，详情请咨询本司。
※ 单独托架规格参数及选型，请参照 P 系列托架选型规格。



PD10/15F

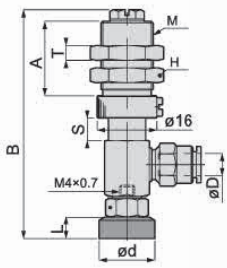

PD20/25/30F

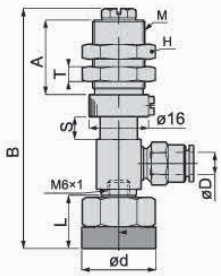

订货范例 PD10-6FN6J
PD10-10FN6J-LH

※ 如需无痕迹吸附对策 ， 请增加 “LH” 后缀。

※ 真空接口除表格中推荐规格外，还可以按照要求配置，详情请咨询我司。

真空吸盘 - 薄板用型 PF 组件

POC 顶部真空端口 – 外置弹簧

单位：mm

型号						参数						
代码	盘径 d	行程 S	类型	吸盘材质	真空接口 D	总高 B	M	H	T	A	L	弹力 N
POC 弹簧式顶部真空端口	20	30	F 薄板用吸盘	N S SE FS NE F FE	B6 6J 6B	88.5	M14X1	17	4	9	14.4	1.0~5.0
		40				101.5	M14X1	17	4	9		1.0~5.0
		50				114.5	M14X1	17	4	9		1.0~5.0
	25	30				88.5	M14X1	17	4	9	14.4	1.0~5.0
		40				101.5	M14X1	17	4	9		1.0~5.0
		50				114.5	M14X1	17	4	9		1.0~5.0
	30	30				88.5	M14X1	17	4	9	14.4	1.0~5.0
		40				101.5	M14X1	17	4	9		1.0~5.0
		50				114.5	M14X1	17	4	9		1.0~5.0

※ 吸盘材质「N S SE FS」为畅销产品，货期短，性价比高。
其它材质与硬度也可以定做，详情请咨询本司。
※ 单独托架规格参数及选型，请参照 P 系列托架选型规格。

POC20/25/30F

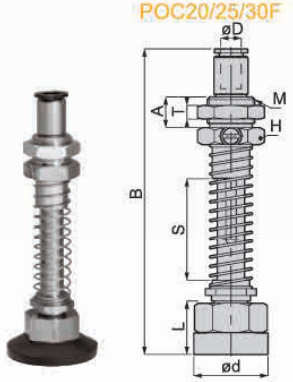

订货范例 | POC20-30FN6J
POC30-30FN6J-LH

※ 如需无痕迹吸附对策，请增加“LH”后缀。

POD 侧面真空端口 – 外置弹簧

单位：mm

型号						参数						
代码	盘径 d	行程 S	类型	吸盘材质	真空接口 D	总高 B	M	H	T	A	L	弹力 N
POD 弹簧式侧面真空端口	20	30	F 薄板用吸盘	N S SE FS NE F FE	6J 6B	89	M14X1	17	4	9	14.4	1.0~5.0
		40				102	M14X1	17	4	9		1.0~5.0
		50				115	M14X1	17	4	9		1.0~5.0
	25	30				89	M14X1	17	4	9	14.4	1.0~5.0
		40				102	M14X1	17	4	9		1.0~5.0
		50				115	M14X1	17	4	9		1.0~5.0
	30	30				89	M14X1	17	4	9	14.4	1.0~5.0
		40				102	M14X1	17	4	9		1.0~5.0
		50				115	M14X1	17	4	9		1.0~5.0

※ 吸盘材质「N S SE FS」为畅销产品，货期短，性价比高。
其它材质与硬度也可以定做，详情请咨询本司。
※ 单独托架规格参数及选型，请参照 P 系列托架选型规格。

POD20/25/30F

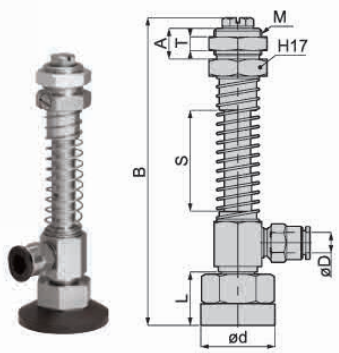

订货范例 | POD30-40FS6J
POD20-40FN6J-LH

※ 如需无痕迹吸附对策，请增加“LH”后缀。

PF 弹簧式直接安装型

单位：mm

型号					参数				
代码	盘径 d	行程	类型	吸盘材质	总高 B	M	L	H	弹力 N
PD 弹簧式侧面真空端口	10	6	F 薄板用吸盘	N S SE FS NE F FE	54.5	M14X1	14.4	17	8~15
	20	6			58.5	M14X1	14.4	17	8~15
	25	6			58.5	M14X1	14.4	17	8~15
	30	6			58.5	M14X1	14.4	17	8~15

※ 吸盘材质「N S SE FS」为畅销产品，货期短，性价比高。
其它材质与硬度也可以定做，详情请咨询本司。
※ 单独托架规格参数及选型，请参照 P 系列托架选型规格。

PF10F



PF20/25/30F

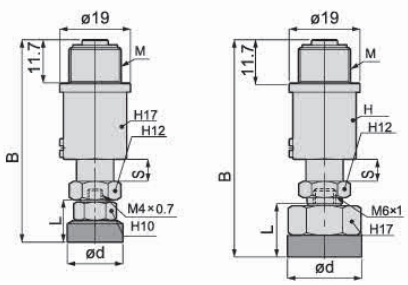

订货范例 | PF20-6QK

PMA 迷你型固定式顶部真空端口 – 快速接头型

单位：mm

型号					参数					
代码	盘径 d	类型	吸盘材质	真空接口 D	总高 B	M	H	T	A	L
PMA 迷你型固定式顶部真空端口	10	F 薄板用吸盘	N S SE FS NE F FE	4J	32	M10X1	12	3	16	5.8
	15			4J	32	M10X1	12	3	16	5.8
	20			4J	36.5	M10X1	12	3	16	5.8
	25			4J	36.5	M10X1	12	3	16	5.8
	30			4J	36.5	M10X1	12	3	16	5.8

※ 吸盘材质「N S SE FS」为畅销产品，货期短，性价比高。
其它材质与硬度也可以定做，详情请咨询本司。
※ 单独托架规格参数及选型，请参照 P 系列托架选型规格。

PMA10/15F



PMA20/25/30F

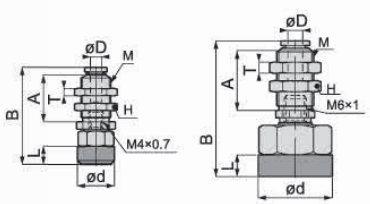

订货范例 | PMA30FN4J
PMA20FN4J-LH

※ 如需无痕迹吸附对策，请增加“LH”后缀。

※ 真空接口除表格中推荐规格外，还可以按照要求配置，详情请咨询我司。

真空吸盘 - 薄板用型 PF 组件 - 迷你型支架

PMA 迷你型固定式顶部真空端口 – 笋型接头型

单位：mm

型号					参数					
代码	盘径 d	类型	吸盘材质	真空接口 D	总高 B	M	H	T	A	L
PMA 迷你型固定式顶部真空端口	10	F 薄板用吸盘	N S SE FS NE F FE	4B	32.5	M6X0.75	10	2	12	5.8
	15			4B	31.5	M6X0.75	10	2	12	5.8
				6B	32.5	M6X0.75	10	2	12	
	20			4B	41	M10X1	12	3	16	5.8
				6B	41	M10X1	12	3	16	
	25			4B	41	M10X1	12	3	16	5.8
				6B	41	M10X1	12	3	16	
	30			4B	41	M10X1	12	3	16	5.8
				6B	41	M10X1	12	3	16	

※ 吸盘材质「N S SE FS」为畅销产品，货期短，性价比高。
其它材质与硬度也可以定做，详情请咨询本司。
※ 单独托架规格参数及选型，请参照 P 系列托架选型规格。

PMA10/15F　PMA20/25/30F

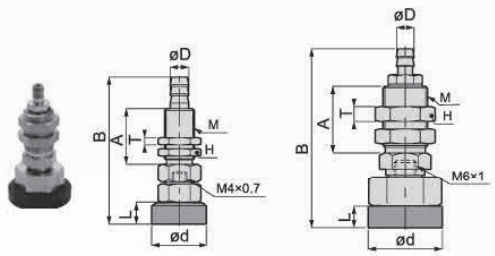

订货范例 PMA20WN4B
PMA30WN4B-LH
※ 如需无痕迹吸附对策，请增加“LH”后缀。

PMB 迷你型固定式侧面真空端口

单位：mm

型号					参数		
代码	盘径 d	类型	吸盘材质	真空接口 D	总高 B	M	L
PMB 迷你型固定式侧面真空端口	10	F 薄板用吸盘	N S SE FS NE F FE	4J	30.5	M5X0.8	5.8
	20				30.5	M5X0.8	5.8
	30			4B	35.5	M5X0.8	5.8
	40				35.5	M5X0.8	5.8
	50				35.5	M5X0.8	5.8

※ 吸盘材质「N S SE FS」为畅销产品，货期短，性价比高。
其它材质与硬度也可以定做，详情请咨询本司。
※ 单独托架规格参数及选型，请参照 P 系列托架选型规格。

PMB10/15F　PMB20/25/30F

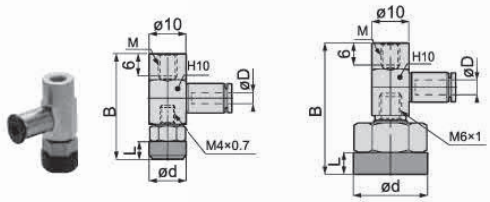

订货范例 PMB30FN4J
PMB20FN4J-LH
※ 如需无痕迹吸附对策，请增加“LH”后缀。

PMC 迷你型弹簧式顶部真空端口

单位：mm

型号						参数						
代码	盘径 d	行程 S	类型	吸盘材质	真空接口 D	总高 B	M	H	T	A	L	弹力 N
PMC 迷你型弹簧式顶部真空端口	10	5	F 薄板用吸盘	N S SE FS NE F FE	4J	33.5	M10X1	12	3	16	5.8	2~4
	15	5				33.5	M10X1	12	3	16	5.8	2~4
	20	5			4B	46.5	M10X1	12	3	16	5.8	2~4
	25	5				46.5	M10X1	12	3	16	5.8	2~4
	30	5				46.5	M10X1	12	3	16	5.8	2~4

※ 吸盘材质「N S SE FS」为畅销产品，货期短，性价比高。
其它材质与硬度也可以定做，详情请咨询本司。
※ 单独托架规格参数及选型，请参照 P 系列托架选型规格。

PMC10/15F　PMC20/25/30F

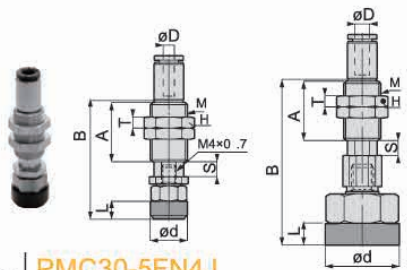

订货范例 PMC30-5FN4J
PMC20-5FN4J-LH
※ 如需无痕迹吸附对策，请增加“LH”后缀。

PMD 迷你型弹簧式侧面真空端口

单位：mm

型号						参数						
代码	盘径 d	行程 S	类型	吸盘材质	真空接口 D	总高 B	M	H	T	A	L	弹力 N
PMD 迷你型弹簧式侧面真空端口	10	5	F 薄板用吸盘	N S SE FS NE F FE	4J	46	M10X1	12	3	16	5.8	2~4
	15	5				46	M10X1	12	3	16	5.8	2~4
	20	5			4B	50.5	M10X1	12	3	16	5.8	2~4
	25	5				50.5	M10X1	12	3	16	5.8	2~4
	30	5				50.5	M10X1	12	3	16	5.8	2~4

※ 吸盘材质「N S SE FS」为畅销产品，货期短，性价比高。
其它材质与硬度也可以定做，详情请咨询本司。
※ 单独托架规格参数及选型，请参照 P 系列托架选型规格。

PMD10/15F　PMD20/25/30F

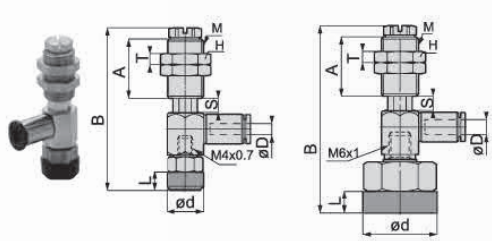

订货范例 PMD30-5FN4J
PMD20-5FN4J-LH
※ 如需无痕迹吸附对策，请增加“LH”后缀。

真空吸盘 - MF 型（单层）

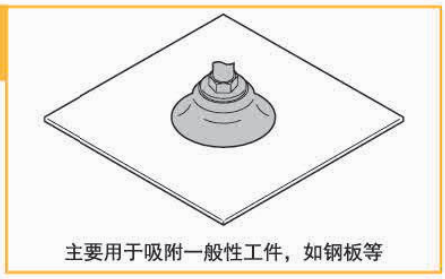

主要用于吸附一般性工件，如钢板等

吸盘选型

例：M-P 8A F N -LH

[1] 吸盘盘径　[2] 吸盘材质　无痕迹吸附对策

[1] 吸盘盘径 单位：mm

代码	1.5A	2A	3.5A	2X4	3.5X7	2X4A	3.5X7A	5A	6A	8A	10A	15A	15
盘径	Ø1.5	Ø2	Ø3.5	Ø2X4	Ø3.5X7	Ø2X4	Ø3.5X7	Ø5	Ø6	Ø8	Ø10	Ø15	Ø15
代码	20	20B	25	30	35	40	50	60	80	95	120	150	200
盘径	Ø20	Ø20	Ø25	Ø30	Ø35	Ø40	Ø50	Ø60	Ø80	Ø95	Ø120	Ø150	Ø200

[2] 吸盘材质

代码	材质	硬度 ShoreA	使用温度范围	颜色	表面电阻率	适用吸盘直径	LH 无痕迹吸附对策（卤化处理）
N	丁腈橡胶	A55/S	-20~120℃	黑色	-	Ø1.5~Ø200	●
S	硅橡胶	A55/S	-50~220℃	白色	-	Ø1.5~Ø200	-
SE	防静电硅胶	A55/S	-30~180℃	黑色红点	10^5~10^8Ω·cm	Ø1.5~Ø50	-
FS	氟硅橡胶	A55/S	-30~180℃	红色	-	Ø5~Ø50	-
NE	防静电丁腈胶	A65/S	0~120℃	黑色蓝点	10^5~10^8Ω·cm	Ø1.5~Ø50	●
F	氟橡胶	A70/S	-10~230℃	灰色	-	Ø1.5~Ø50	-
FE	防静电氟橡胶	A70/S	0~200℃	黑色白点	10^5~10^8Ω·cm	Ø1.5~Ø50	●

注：吸盘材质性能请参考前附；其它材质及硬度均可定做，详情欢迎咨询本司；表中黄色字体表示畅销产品，货期短，性价比高。
“●”：表示可选；“-”：表示无。
卤化处理后，材料硬度会提升 A5/S；记号为表面黄点，如：卤化处理后的丁腈橡胶，硬度为 A60/S，记号为黑色黄点。

外形尺寸图 注：“★” 为畅销规格，库存充足。

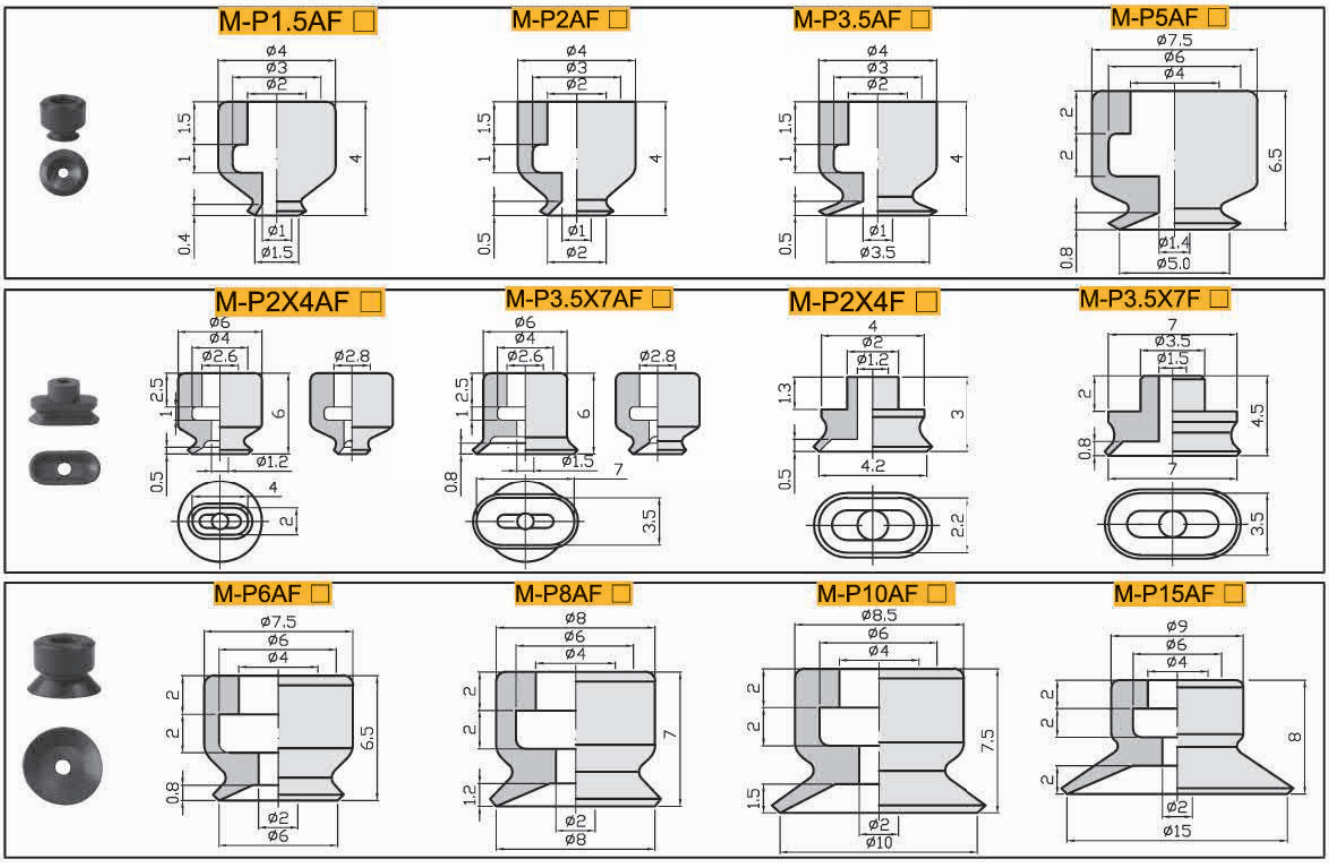

真空吸盘 - MF 型（单层）- 组件

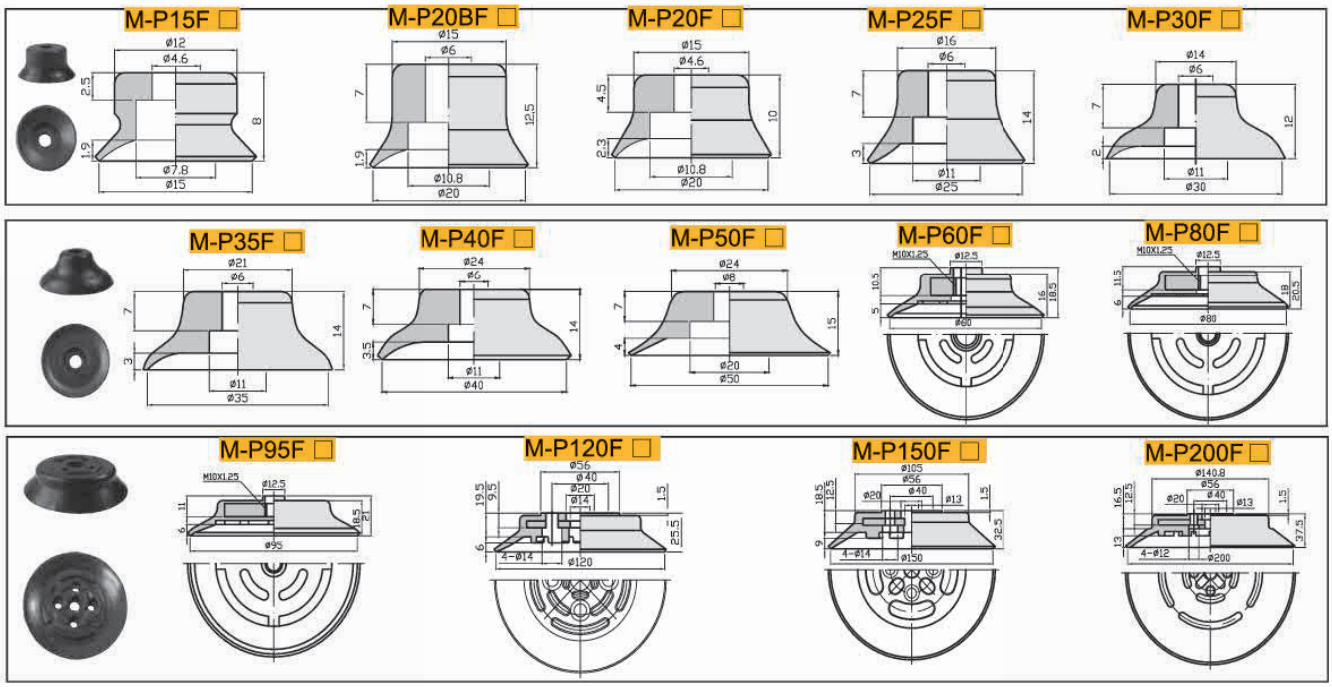

包装方式		交货期
D ≤ 10	10pcs/ 袋	“★”为畅销产品，库存充足，货期一般为 1 ～ 3 个工作日
D ＞ 10	1pcs/ 袋	

注：D 表示吸盘盘口直径（mm）。详情欢迎致电本司咨询.

订货范例 M-P10AFN / M-P10AFN-LH

※ 如需无痕迹吸附对策 ，请增加“LH”后缀。

吸盘组件选型

例： M-P C 5A - 10 F H N 6J -LH

C ●①托架类型 5A ●②吸盘盘径 10 ●③弹簧行程 H ●④托架回转方式 N ●⑤吸盘材质 6J ●⑥真空接口 -LH ●无痕迹吸附对策

※ 吸盘盘径选择请参照本系列吸盘选型参数

①真空吸盘托架类型

代码	PA	PB	PC	PD	PE
	固定式顶部真空端口	固定式侧面真空端口	弹簧式顶部真空端口	弹簧式侧面真空端口	固定式直接安装型
形状					

④托架回转方式

回转方式	表示方法
可回转	无
防回转	H

②吸盘材质

代码	材质	硬度 ShoreA	使用温度范围	颜色	表面电阻率	适用吸盘直径	LH 无痕迹吸附对策（卤化处理）
N	丁腈橡胶	A55/S	-20~120℃	黑色	-	Ø1.5~Ø200	●
S	硅橡胶	A55/S	-50~220℃	白色	-	Ø1.5~Ø200	-
SE	防静电硅胶	A55/S	-30~180℃	黑色红点	10^5~10^9Ω·cm	Ø1.5~Ø50	-
FS	氟硅橡胶	A55/S	-30~180℃	红色	-	Ø5~Ø50	-
NE	防静电丁腈胶	A65/S	0~120℃	黑色蓝点	10^5~10^8Ω·cm	Ø1.5~Ø50	●
F	氟橡胶	A70/S	-10~230℃	灰色	-	Ø1.5~Ø50	-
FE	防静电氟橡胶	A70/S	0~200℃	黑色白点	10^5~10^8Ω·cm	Ø1.5~Ø50	●

注：吸盘材质性能请参考前附第 6 页；其它材质及硬度均可定做，详情欢迎咨询本司；表中黄色字体表示畅销产品，货期短，性价比高。

“●”：表示可选；“-”：表示无。

卤化处理后，材料硬度会提升 A5/S；记号为表面黄点，如：卤化处理后的丁腈橡胶，硬度为 A60/S，记号为黑色黄点。

⑥真空接口

真空接口		适用规格	样式
快插接头	4J	Ø4x2.5 软管	
	6J	Ø6x4 软管	
笋型接头	4B	Ø4x2.5 软管	
	6B	Ø6x4 软管	
螺纹方式	01	Rc1/8	-
	02	Rc1/4	-

真空吸盘 - MF 型（单层）- 组件 小型固定式直接安装型

例： M-P E 5A F M N -LH

- 5A：①吸盘盘径
- M：②安装方式
- N：③吸盘材质
- -LH：无痕迹吸附对策

※ 吸盘材质选择请参照本系列吸盘选型参数

①吸盘盘径

单位：mm

代码	1.5A	2A	3.5A	2X4A	3.5X7A	5A	6A	8A	10A
盘径	Ø1.5	Ø2	Ø3.5	Ø2X4	Ø3.5X7	Ø4	Ø6	Ø8	Ø10
代码	15A	20	20B	25	30	35	40	50	-
盘径	Ø15	Ø20	Ø20	Ø25	Ø30	Ø35	Ø40	Ø50	-

②安装方式

M	外螺纹安装
F	内螺纹安装

PE 小型固定式直接安装型（M 表示外螺纹安装）

单位：mm

型号					参数				
代码	盘径 d	类型	安装方式	吸盘材质	总高 B	M	A	H	L
M-PE 小型固定式直接安装型	1.5A	F 单层型吸盘	M 外螺纹安装	N S SE FS NE F FE	10	M3X0.5	3	5.5	4
	2A				10	M3X0.5	3	5.5	4
	3.5A				10	M3X0.5	3	5.5	4
	2X4A				12	M3X0.5	3	5.5	6
	3.5X7A				12	M3X0.5	3	5.5	6
	5A				14.5	M5X0.8	5	8	6.5
	6A				14.5	M5X0.8	5	8	6.5
	8A				15	M5X0.8	5	8	7
	10A				15.5	M5X0.8	5	8	7.5
	15A				16	M5X0.8	5	8	8
	20				24	G1/8	10	14	10
	25				28	G1/8	10	14	14
	30				26	G1/8	10	14	12
	35				28	G1/8	10	14	14
	40				28	G1/8	10	14	14
	50				29	G1/8	10	14	15

※ 吸盘材质「N S SE FS」为畅销产品，货期短，性价比高。
其它材质与硬度也可以定做，详情请咨询本司。
※ 单独托架规格参数及选型，请参照 M 系列托架选型规格。



M-PE1.5A/2A/3.5A/2X4A/3.5X7AFM

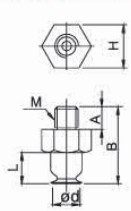

M-PE5A/6A/8A/10A/15AFM

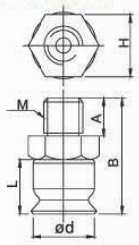

M-PE20/25/30/35/40/50FM

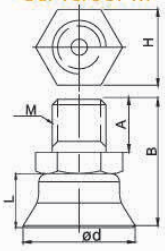

订货范例 M-PE8AFMN
M-PE8AFMN-LH

※ 如需无痕迹吸附对策 ，请增加 “LH” 后缀。

PE 小型固定式直接安装型（F 表示内螺纹安装）

单位：mm

型号					参数				
代码	盘径 d	类型	安装方式	吸盘材质	总高 B	M	A	H	L
M-PE 小型固定式直接安装型	1.5A	F 单层型吸盘	F 内螺纹安装	N S SE FS NE F FE	10	M3X0.5	-	5.5	4
	2A				10	M3X0.5	-	5.5	4
	3.5A				10	M3X0.5	-	5.5	4
	2X4A				12	M3X0.5	-	5.5	6
	3.5X7A				12	M3X0.5	-	5.5	6
	5A				14.5	M5X0.8	-	8	6.5
	6A				14.5	M5X0.8	-	8	6.5
	8A				15	M5X0.8	-	8	7
	10A				15.5	M5X0.8	-	8	7.5
	15A				16	M5X0.8	-	8	8
	20				24	Rc1/8	-	14	10
	25				28	Rc1/8	-	14	14
	30				26	Rc1/8	-	14	12
	35				28	Rc1/8	-	14	14
	40				28	Rc1/8	-	14	14
	50				29	Rc1/8	-	14	15

※ 吸盘材质「N S SE FS」为畅销产品，货期短，性价比高。
其它材质与硬度也可以定做，详情请咨询本司。
※ 单独托架规格参数及选型，请参照 M 系列托架选型规格。



M-PE1.5A/2A/3.5A/2X4A/3.5X7AFF

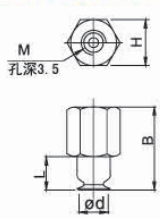

M-PE5A/6A/8A/10A/15AFF

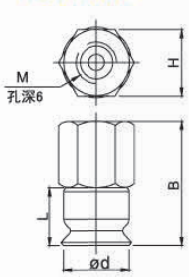

M-PE20/25/30/35/40/50FF

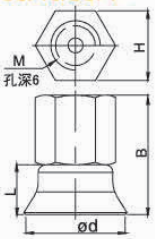

订货范例 M-PE8AFFN
M-PE8AFFN-LH

※ 如需无痕迹吸附对策 ，请增加 “LH” 后缀。

真空接口除表格中推荐规格外，还可以按照要求配置，详情请咨询我司。

真空吸盘 - MF 型（单层）- 组件 固定式

例：

M-P A 5A F N 6J -LH

①托架类型 ②吸盘盘径 ③吸盘材质 ④真空接口 无痕迹吸附对策

※ 吸盘盘径选择请参照本系列吸盘选型参数

①托架类型

A	固定式顶部真空端口
B	固定式侧面真空端口

③吸盘材质

代码	材质	硬度 ShoreA	使用温度范围	颜色	表面电阻率	适用吸盘直径	LH 无痕迹吸附对策（卤化处理）
N	丁腈橡胶	A55/S	-20~120℃	黑色	-	Ø1.5~Ø200	●
S	硅橡胶	A55/S	-50~220℃	白色	-	Ø1.5~Ø200	-
SE	防静电硅胶	A55/S	-30~180℃	黑色红点	10^5~10^8Ω·cm	Ø1.5~Ø50	-
FS	氟硅橡胶	A55/S	-30~180℃	红色	-	Ø5~Ø50	-
NE	防静电丁腈胶	A65/S	0~120℃	黑色蓝点	10^5~10^8Ω·cm	Ø1.5~Ø50	●
F	氟橡胶	A70/S	-10~230℃	灰色	-	Ø1.5~Ø50	-
FE	防静电氟橡胶	A70/S	0~200℃	黑色白点	10^5~10^8Ω·cm	Ø1.5~Ø50	●

注：吸盘材质性能请参考前附；其它材质及硬度均可定做，详情欢迎咨询本司；表中黄色字体表示畅销产品，货期短，性价比高。

“●”：表示可选；“-”：表示无。

卤化处理后，材料硬度会提升 A5/S；记号为表面黄点，如：卤化处理后的丁腈橡胶，硬度为 A60/S，记号为黑色黄点。

④真空接口

真空接口		适用规格	样式
快插接头	4J	Ø4x2.5 软管	
	6J	Ø6x4 软管	
笋型接头	4B	Ø4x2.5 软管	
	6B	Ø6x4 软管	
螺纹方式	01	Rc1/8	-

■ PA 固定式顶部真空端口

单位：mm

型号					参数				
代码	盘径 d	类型	吸盘材质	真空接口	总高 B	M	A	H	L
M-PA 固定式顶部真空端口	1.5A	F 单层型吸盘	N S SE FS NE F FE	4B	23.5	M5X0.8	8	7	4
	2A				23.5	M5X0.8	8	7	4
	3.5A				23.5	M5X0.8	8	7	4
	2X4				24.5	M5X0.8	8	7	6
	3.5X7				25.5	M5X0.8	8	7	6
	5A			6J 6B	42.5	M8X1.25	15.5	12	6.5
	6A				42.5	M8X1.25	15.5	12	6.5
	8A				43	M8X1.25	15.5	12	7
	10A				43.5	M8X1.25	15.5	12	7.5
	15A				44	M8X1.25	15.5	12	8
	15				41	M8X1.25	15.5	12	8
	20				43	M8X1.25	15.5	12	10
	25				57	M10X1.5	20	14	14
	30				55	M10X1.5	20	14	12
	35				57	M10X1.5	20	14	14
	40				57	M10X1.5	20	14	14
	50				58	M10X1.5	20	14	15
	60			01	58.5	M16X1.5	23	21	18.5
	80				60.5	M16X1.5	23	21	20.5
	95				61	M16X1.5	23	21	21

※ 吸盘材质「N S SE FS」为畅销产品，货期短，性价比高。
其它材质与硬度也可以定做，详情请咨询本司。
※ 单独托架规格参数及选型，请参照 M 系列托架选型规格。



M-PA1.5A/2A/3.5AF-4B

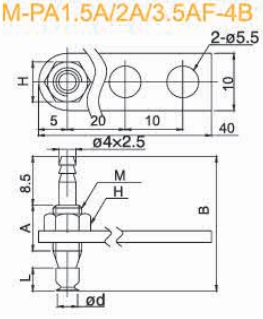

M-PA2X4A/3.5X7AF-4B

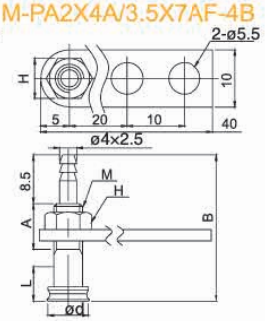

M-PA5A/6A/8A/10A/15AF-6B/6J

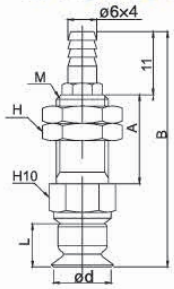

M-PA15A/20F-6B/6J

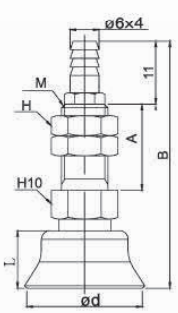

M-PA25/30/35/40/50F-6B/6J

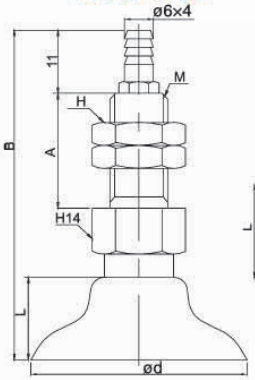

M-PA60/80/95F-01

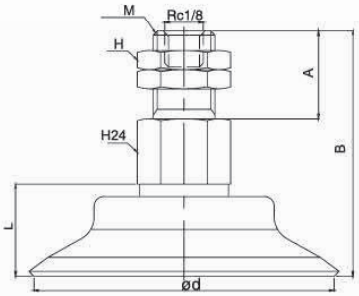

订货范例 M-PA15AFN6J

M-PA15AFN6J-LH

※ 如需无痕迹吸附对策，请增加“LH”后缀。

真空接口除表格中推荐规格外，还可以按照要求配置，详情请咨询我司。

真空吸盘 -MF 型（单层）- 组件 固定式

PB 固定式侧面真空端口

单位：mm

型号					参数					
代码	盘径 d	类型	吸盘材质	吸盘材质	总高 B	M	H	G	C	L
M-PB 固定式侧面真空端口	1.5A	F 单层型吸盘	N S SE FS NE F FE	4B	20	M3X0.5	5	11	11	4
	2A				20	M3X0.5	5	11	11	4
	3.5A				20	M3X0.5	5	11	11	4
	2X4				21.5	M3X0.5	5	11	11	1.5
	3.5X7				22.5	M3X0.5	5	11	11	2.5
	5A			6J 6B	29	M4X0.75	10	13	16	6.5
	6A				29	M4X0.75	10	13	16	6.5
	8A				29.5	M4X0.75	10	13	16	7
	10A				30	M4X0.75	10	13	16	7.5
	15A				30.5	M4X0.75	10	13	16	8
	15				30	M6X1	10	14	16	8
	20				32	M6X1	10	14	16	10
	25				46	M6X1	14	20	18	14
	30				44	M6X1	14	20	18	12
	35				46	M6X1	14	20	18	14
	40				46	M6X1	14	20	18	14
	50				47	M6X1	14	20	18	15
	60			01	58.5	M8X1.25	21	-	-	18.5
	80				60.5	M8X1.25	21	-	-	20.5
	95				61	M8X1.25	21	-	-	21
	100				35	M12X1.75	-	-	-	100
	120				75.5	M16X2.0	-	-	-	25.5
	150				82.5	M16X2.0	-	-	-	32.5
	200				87.5	M16X2.0	-	-	-	37.5

※ 吸盘材质「N S SE FS」为畅销产品，货期短，性价比高。
其它材质与硬度也可以定做，详情请咨询本司。
※ 此表中相同规格的真空接口可互换，如 6B 与 6J。
※ 单独托架规格参数及选型，请参照 M 系列托架选型规格。

订货范例 M-PB15AFN6J
M-PB15AFN6J-LH
※ 如需无痕迹吸附对策 ，请增加 “LH” 后缀。

M-PB1.5A/2A/3.5AF-4B



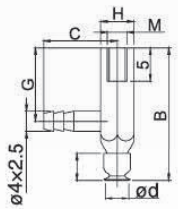

M-PB2X4A/3.5X7F-4B

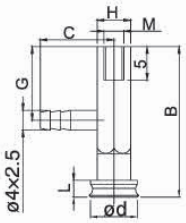

M-PB5A/6A/8A/
10A/15AF-6B/6J

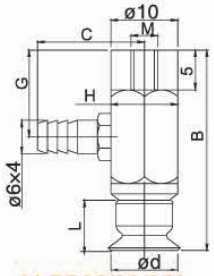

M-PB15A/20F-6B/6J

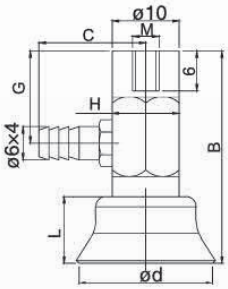

M-PB25/30/35/
40/50F-6B/6J

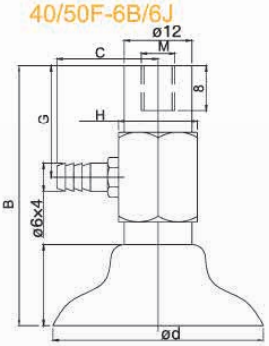

M-PB100F-01

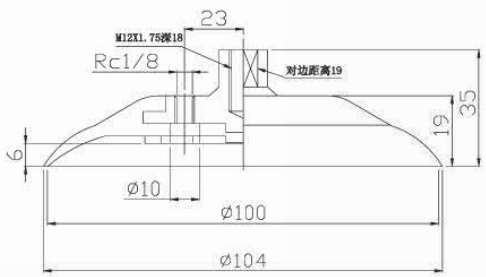

M-PB60/80/95F-01

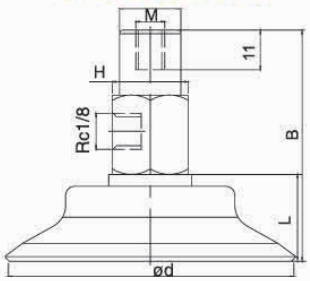

M-PB120/150/200F-01

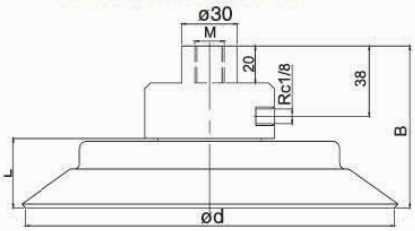

真空接口除表格中推荐规格外，还可以按照要求配置，详情请咨询我司。

GINIER®

真空吸盘 -MF 型（单层）- 组件 弹簧式

例：M-P C 5A - 10 F H N 6J -LH

- C：①托架类型
- 5A：②吸盘盘径
- 10：③弹簧行程
- H：④托架回转方式
- N：⑤吸盘材质
- 6J：⑥真空接口
- LH：无痕迹吸附对策

※ 吸盘盘径选择请参照本系列吸盘选型参数

⑤吸盘材质

代码	材质	硬度 ShoreA	使用温度范围	颜色	表面电阻率	适用吸盘直径	LH 无痕迹吸附对策（卤化处理）
N	丁腈橡胶	A55/S	-20~120℃	黑色	-	Ø1.5~Ø200	●
S	硅橡胶	A55/S	-50~220℃	白色	-	Ø1.5~Ø200	-
SE	防静电硅胶	A55/S	-30~180℃	黑色红点	10^6~10^8Ω·cm	Ø1.5~Ø50	-
FS	氟硅橡胶	A55/S	-30~180℃	红色	-	Ø5~Ø50	-
NE	防静电丁腈胶	A65/S	0~120℃	黑色蓝点	10^5~10^8Ω·cm	Ø1.5~Ø50	●
F	氟橡胶	A70/S	-10~230℃	灰色	-	Ø1.5~Ø50	-
FE	防静电氟橡胶	A70/S	0~200℃	黑色白点	10^5~10^8Ω·cm	Ø1.5~Ø50	●

注：吸盘材质性能请参考前附；其它材质及硬度均可定做，详情欢迎咨询本司；表中黄色字体表示畅销产品，货期短，性价比高。
“●”：表示可选；“-”：表示无。
卤化处理后，材料硬度会提升 A5/S；记号为表面黄点，如：卤化处理后的丁腈橡胶，硬度为 A60/S，记号为黑色黄点。

①托架类型

C	弹簧式顶部真空端口
D	弹簧式侧面真空端口

④托架回转方式

回转方式	表示方法
可回转	无
防回转	H

⑥真空接口

真空接口		适用规格	样式
快插接头	4J	Ø4x2.5 软管	
	6J	Ø6x4 软管	
笋型接头	4B	Ø4x2.5 软管	
	6B	Ø6x4 软管	
螺纹方式	01	Rc1/8	-
	02	Rc1/4	-

PC 弹簧式顶部真空端口
PD 弹簧式侧面真空端口

单位：mm

型号 代码		盘径 d	行程 E	类型	吸盘材质	真空接口	参数 总高 B	M	H	T	G	F	L
M-PC 弹簧式顶部真空端口	M-PD 弹簧式侧面真空端口	1.5A	3	F 单层型吸盘	N S SE FS NE F FE	4J 4B	39	M6X0.75	8	2.5	-	15	4
			6				42	M6X0.75	8	2.5	-	15	
		2A	3				39	M6X0.75	8	2.5	-	15	4
			6				42	M6X0.75	8	2.5	-	15	
		3.5A	3				39	M6X0.75	8	2.5	-	15	4
			6				42	M6X0.75	8	2.5	-	15	
		5A	3				41.5	M6X0.75	8	2.5	-	15	6.5
			6				44.5	M6X0.75	8	2.5	-	15	
		6A	3				41.5	M6X0.75	8	2.5	-	15	6.5
			6				44.5	M6X0.75	8	2.5	-	15	
		8A	3				42	M6X0.75	8	2.5	-	15	7
			6				45	M6X0.75	8	2.5	-	15	
		10A	3			6J 6B	55.5	M8X0.75	12	3	17	23	7.5
			10				62.5	M8X0.75	12	3	17	23	
			15				75	M8X0.75	12	3	24.5	30.5	
		15A	3				56	M8X0.75	12	3	17	23	8
			10				63	M8X0.75	12	3	17	23	
			15				75.5	M8X0.75	12	3	24.5	30.5	
		20B	6				77.5	M14X1	19	5	28	36	12.5
			15				86.5	M14X1	19	5	28	36	
			30				123.5	M14X1	19	5	50	58	
		25	6				79	M14X1	19	5	28	36	14
			15				88	M14X1	19	5	28	36	
			30				125	M14X1	19	5	50	58	
		30	6				77	M14X1	19	5	28	36	12
			15				86	M14X1	19	5	28	36	
			30				123	M14X1	19	5	50	58	
		35	6				79	M14X1	19	5	28	36	14
			15				88	M14X1	19	5	28	36	
			30				125	M14X1	19	5	50	58	
		40	6				79	M14X1	19	5	28	36	14
			15				88	M14X1	19	5	28	36	
			30				125	M14X1	19	5	50	58	
		50	6				80	M14X1	19	5	28	36	15
			15				89	M14X1	19	5	28	36	
			30				126	M14X1	19	5	50	58	

※ 吸盘材质「N S SE FS」为畅销产品，货期短，性价比高。
其它材质与硬度也可以定做，详情请咨询本司。
※ 此表中相同规格的真空接口可互换，如 6B 与 6J。
※ 单独托架规格参数及选型，请参照 M 系列托架选型规格。

M-PC/D1.5A/2A/3.5A/5A/6A/8AF-4B/4J

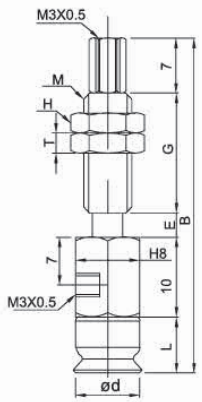

M-PC/D10A/15AF-6B/6J

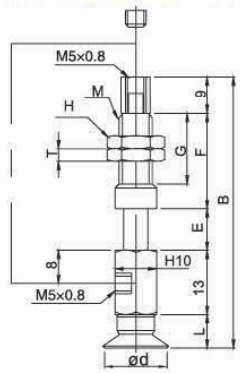



M-PC/D20B/25/30/35/40/50F-6B/6J

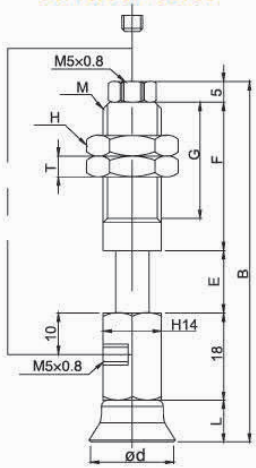

订货范例 M-PC10A-3FN6J
M-PC10A-3FN6J-LH
※ 如需无痕迹吸附对策，请增加“LH”后缀。

真空接口除表格中推荐规格外，还可以按照要求配置，详情请咨询我司。

真空吸盘 -MF 型（单层）- 组件 弹簧式

- PC 弹簧式顶部真空端口
- PD 弹簧式侧面真空端口

单位：mm

型号							参数						
代码		盘径 d	行程	类型	吸盘材质	真空接口	总高 B	M	H	T	G	E	L
M-PC 弹簧式顶部真空端口	M-PD 弹簧式侧面真空端口	60	10	F 单层型吸盘	N S SE FS NE F FE	01	125.5	M22X1.5	30	10	50	20	18.5
			30				155.5	M22X1.5	30	10	50	50	
			50				180.5	M22X1.5	30	10	50	75	
		80	10				127.5	M22X1.5	30	10	50	20	20.5
			30				157.5	M22X1.5	30	10	50	50	
			50				182.5	M22X1.5	30	10	50	75	
		95	10				128	M22X1.5	30	10	50	20	21
			30				158	M22X1.5	30	10	50	50	
			50				182	M22X1.5	30	10	50	75	
		120	20			02	157	M30X1.5	36	10	60	35	24
			50				197	M30X1.5	36	10	60	75	
		150	20				164	M30X1.5	36	10	60	35	31
			50				204	M30X1.5	36	10	60	75	
		200	20				169	M30X1.5	36	10	60	35	36
			50				209	M30X1.5	36	10	60	75	

※ 吸盘材质「N S SE FS」为畅销产品，货期短，性价比高。
其它材质与硬度也可以定做，详情请咨询本司。
※ 单独托架规格参数及选型，请参照 M 系列托架选型规格。



M-PC/D60/80/95F-01

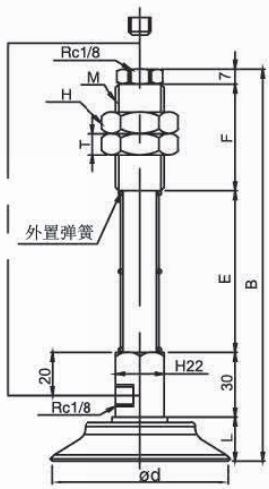

M-PC/D120/150/200F-02

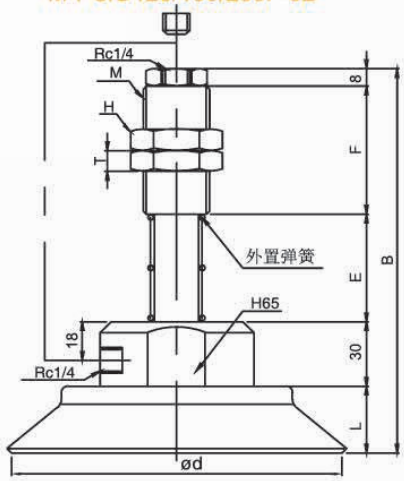

订货范例 | M-PC60-10FN01
M-PC60-10FN01-LH

※ 如需无痕迹吸附对策，请增加“LH”后缀。

真空接口除表格中推荐规格外，还可以按照要求配置，详情请咨询我司。

真空吸盘 -MF 型（单层）- 组件 弹簧式（防回转）

- PC 弹簧式顶部真空端口
- PD 弹簧式侧面真空端口

回转方式	表示方法
可回转	无
防回转	H

单位：mm

型号								参数						
代码		盘径 d	行程 E	类型	防回转	吸盘材质	真空接口	总高 B	M	H	T	G	F	L
M-PC 弹簧式顶部真空端口	M-PD 弹簧式侧面真空端口	1.5A	3	F 单层型吸盘	H	N S SE FS NE F FE	4J 4B	47	M8X0.75	12	3	17	23	4
			10					54	M8X0.75	12	3	17	23	
			15					66.5	M8X0.75	12	3	24.5	30.5	
		2A	3					47	M8X0.75	12	3	17	23	4
			10					54	M8X0.75	12	3	17	23	
			15					66.5	M8X0.75	12	3	24.5	30.5	
		3.5A	3					47	M8X0.75	12	3	17	23	4
			10					54	M8X0.75	12	3	17	23	
			15					66.5	M8X0.75	12	3	24.5	30.5	
		2X4A	3					49	M8X0.75	12	3	17	23	6
			10					56	M8X0.75	12	3	17	23	
			15					68.5	M8X0.75	12	3	24.5	30.5	
		3.5X7A	3					49	M8X0.75	12	3	17	23	6
			10					56	M8X0.75	12	3	17	23	
			15					68.5	M8X0.75	12	3	24.5	30.5	
		5A	3				6J 6B	54.5	M8X0.75	12	3	17	23	6.5
			10					61.5	M8X0.75	12	3	17	23	
			15					74	M8X0.75	12	3	24.5	30.5	
		6A	3					54.5	M8X0.75	12	3	17	23	6.5
			10					61.5	M8X0.75	12	3	17	23	
			15					74	M8X0.75	12	3	24.5	30.5	
		8A	3					55	M8X0.75	12	3	17	23	7
			10					62	M8X0.75	12	3	17	23	
			15					74.5	M8X0.75	12	3	24.5	30.5	
		10A	3					55.5	M8X0.75	12	3	17	23	7.5
			10					62.5	M8X0.75	12	3	17	23	
			15					75.5	M8X0.75	12	3	24.5	30.5	
		15A	3					56	M8X0.75	12	3	17	23	8
			10					63	M8X0.75	12	3	17	23	
			15					75.5	M8X0.75	12	3	24.5	30.5	
		20B	6					77.5	M14X1	19	5	28	36	12.5
			15					86.5	M14X1	19	5	28	36	
			30					123.5	M14X1	19	5	50	58	
		25	6					79	M14X1	19	5	28	36	14
			15					88	M14X1	19	5	28	36	
			30					125	M14X1	19	5	50	58	
		30	6					77	M14X1	19	5	28	36	12
			15					86	M14X1	19	5	28	36	
			30					123	M14X1	19	5	50	58	
		35	6					79	M14X1	19	5	28	36	14
			15					88	M14X1	19	5	28	36	
			30					125	M14X1	19	5	50	58	
		40	6					79	M14X1	19	5	28	36	14
			15					88	M14X1	19	5	28	36	
			30					125	M14X1	19	5	50	58	
		50	6					80	M14X1	19	5	28	36	15
			15					89	M14X1	19	5	28	36	
			30					126	M14X1	19	5	50	58	

※ 吸盘材质「N S SE FS」为畅销产品，货期短，性价比高。
其它材质与硬度也可以定做，详情请咨询本司。
※ 单独托架规格参数及选型，请参照 M 系列托架选型规格。



M-PC/D2X4/
3.5X7AFH-4B/4J

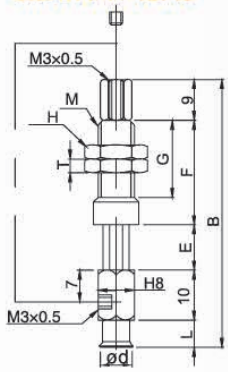

M-PC/D1.5A/2A/
3.5AFH-4B/4J

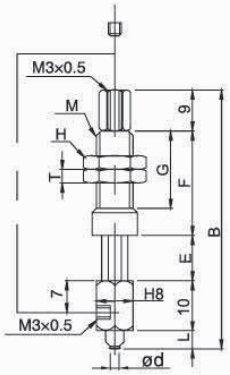

M-PC/D5A/6A/8A/
10A/15AFH-6B/6J

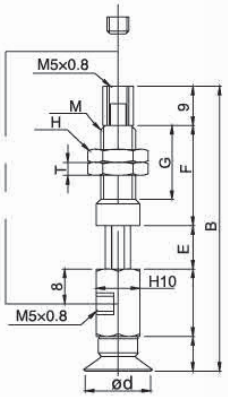

M-PC/D20B/25/30/
35/40/50FH-6B/6J

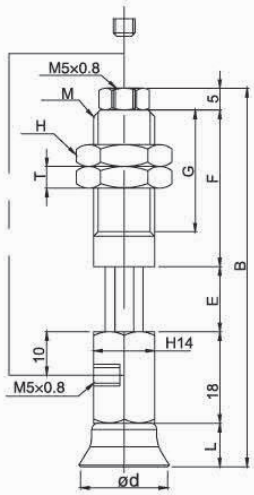

订货范例 | M-PC25-6FHN6J
M-PC25-6FHN6J-LH

※ 如需无痕迹吸附对策 ，请增加“LH”后缀。

真空接口除表格中推荐规格外，还可以按照要求配置，详情请咨询我司。

真空吸盘 - MJ 型（双层）

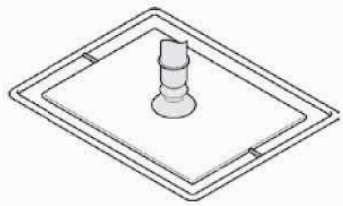

主要用于吸附柔软的制品，也可以吸附表面有倾斜的工件，或者使用在无法安装缓冲托架空间的场所。

吸盘选型

例： M-P 8 J N -LH

①吸盘盘径 ②吸盘材质 无痕迹吸附对策

①吸盘盘径 单位：mm

代码	4	6	8	10	15	20	25	30	35	40	50	60	70	80
盘径	Ø4	Ø6	Ø8	Ø10	Ø15	Ø20	Ø25	Ø30	Ø35	Ø40	Ø50	Ø60	Ø70	Ø80

②吸盘材质

代码	材质	硬度 ShoreA	使用温度范围	颜色	表面电阻率	适用吸盘直径	LH 无痕迹吸附对策（卤化处理）
N	丁腈橡胶	A55/S	-20~120℃	黑色	-	Ø4~Ø80	●
S	硅橡胶	A55/S	-50~220℃	白色	-	Ø4~Ø80	-
SE	防静电硅胶	A55/S	-30~180℃	黑色红点	10^5~10^8Ω·cm	Ø4~Ø80	-
FS	氟硅橡胶	A55/S	-30~180℃	红色	-	Ø4~Ø50	-
NE	防静电丁腈胶	A65/S	0~120℃	黑色蓝点	10^5~10^8Ω·cm	Ø4~Ø10	●
F	氟橡胶	A70/S	-10~230℃	灰色	-	-	-
FE	防静电氟橡胶	A70/S	0~200℃	黑色白点	10^5~10^8Ω·cm	-	-

注：吸盘材质性能请参考前附；其它材质及硬度均可定做，详情欢迎咨询本司；表中黄色字体表示畅销产品，货期短，性价比高。

“●”：表示可选；“-”：表示无。

卤化处理后，材料硬度会提升 A5/S；记号为表面黄点，如：卤化处理后的丁腈橡胶，硬度为 A60/S，记号为黑色黄点。

外形尺寸图 注：“★” 为畅销规格，库存充足。

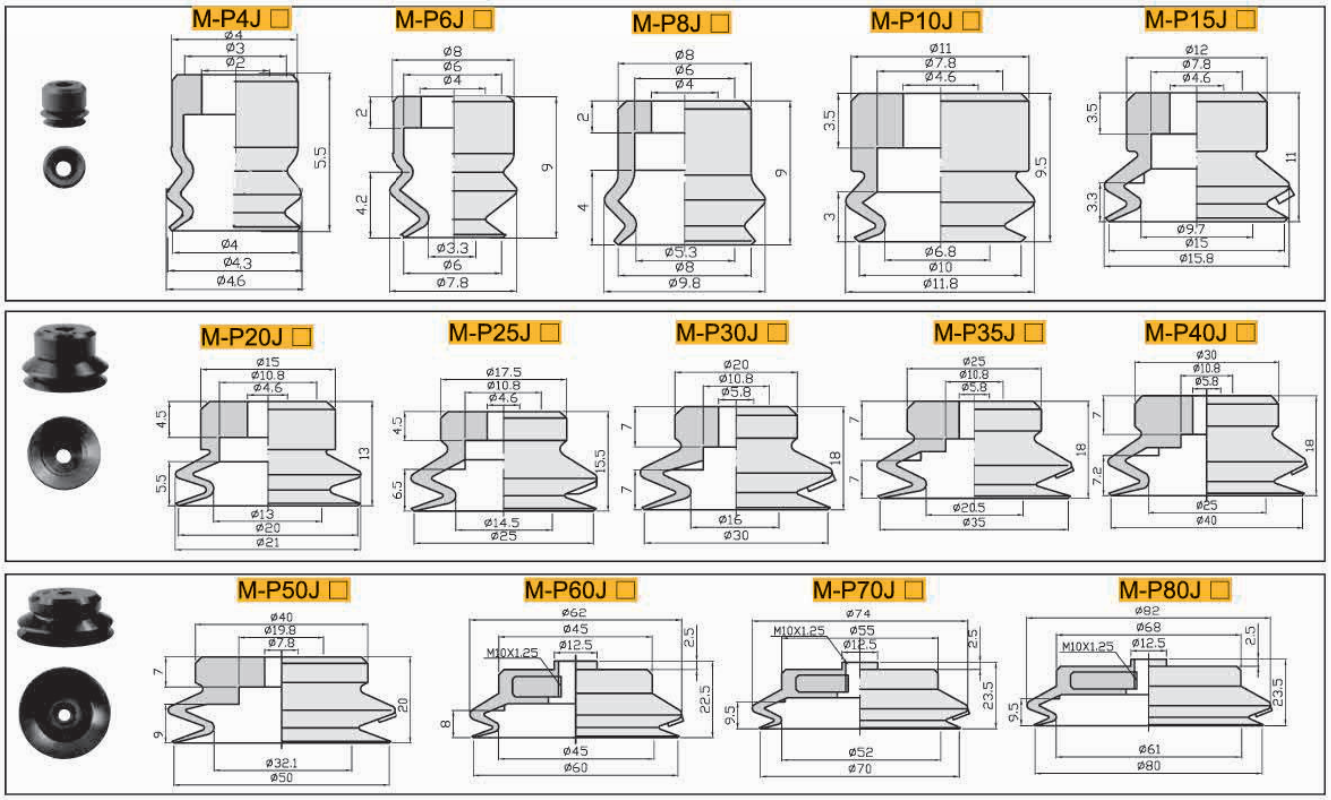

包装方式		交货期
D ≤ 10	10pcs/ 袋	“★”为畅销产品，库存充足，货期一般为 1 ～ 3 个工作日
D > 10	1pcs/ 袋	

注：D 表示吸盘盘口直径（mm）。详情欢迎致电本司咨询。

订货范例 M-P4JN
M-P4JN-LH

※ 如需无痕迹吸附对策，请增加“LH”后缀。

真空吸盘 -MJ 型（双层）- 组件

无痕迹盘芯

例：单独盘芯

M- CORE 15 - PK

①规格 ③盘芯材质

吸盘 + 盘芯

M-P 15 J N -PK

①规格 ②吸盘材质 ③盘芯材质

①规格 单位：mm

代码	10	15	20	25	30	35	40	50
盘径	Ø10	Ø15	Ø20	Ø25	Ø30	Ø35	Ø40	Ø50

②吸盘材质

代码	材质	硬度 ShoreA	使用温度范围	颜色	表面电阻率	适用吸盘直径	LH 无痕迹吸附对策（卤化处理）
N	丁腈橡胶	A55/S	-20~120°C	黑色	-	Ø10~Ø50	-
S	硅橡胶	A55/S	-50~220°C	白色	-	Ø10~Ø50	-
SE	防静电硅胶	A55/S	-30~180°C	黑色红点	10^5~10^8Ω·cm	Ø10~Ø50	-
FS	氟硅橡胶	A55/S	-30~180°C	红色	-	Ø10~Ø50	-
NE	防静电丁腈胶	A65/S	0~120°C	黑色蓝点	10^5~10^8Ω·cm	Ø10~Ø50	-
F	氟橡胶	A70/S	-10~230°C	灰色	-	-	-
FE	防静电氟橡胶	A70/S	0~200°C	黑色白点	10^5~10^8Ω·cm	-	-

注：吸盘材质性能请参考前附；其它材质及硬度均可定做，详情欢迎咨询本司；表中黄色字体表示畅销产品，货期短，性价比高。

"●"：表示可选；"-"：表示无。

卤化处理后，材料硬度会提升 A5/S；记号为表面黄点，如：卤化处理后的丁腈橡胶，硬度为 A60/S，记号为黑色黄点。

③盘芯材质

代码	材质	洛式硬度 HRC	使用温度范围	颜色	体积电阻率	适用吸盘直径
PK	PEEK	105	-10~250°C	米黄色	-	Ø10~Ø50
PKE	防静电 PEEK	105	-10~250°C	黑色	10^4~10^9Ω·cm	Ø10~Ø50
PM	POM	105	-10~250°C	白色	-	Ø10~Ø50

外形尺寸图

M-CORE10- □

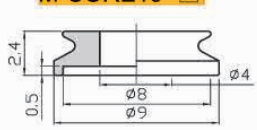

M-CORE15- □

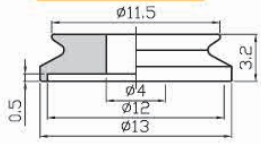

无痕迹盘芯
MJ 系统吸盘使用的盘芯，是在原有 MJ 系列吸盘的基础上，安装 PEEK 材质制成的配件，防止了橡胶材质的吸盘对吸附物的粘附，从而防止吸附痕迹的产生。适用于对于吸附痕迹有要求的场所，如半导体、显示器、光伏行业等。对应吸盘型号例：M-P15J 对应无痕迹盘芯为 M-CORE15-PK。

M-CORE20- □

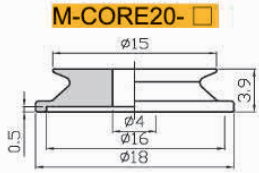

M-CORE25- □

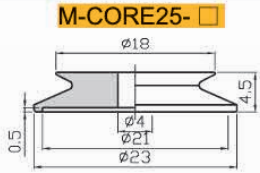

M-CORE30- □

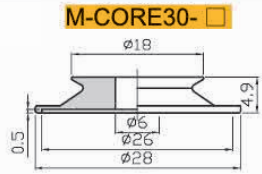

M-CORE35- □

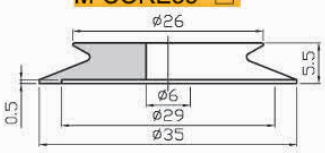

M-CORE40- □

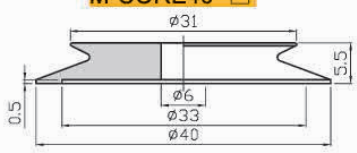

M-CORE50- □

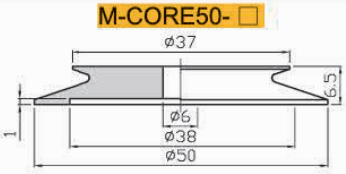

真空吸盘 -MJ 型（双层）- 组件 小型固定式直接安装型

例： M-P E 10 J M N -LH

10 ●①吸盘盘径　M ●②安装方式　N ●③吸盘材质　-LH ●无痕迹吸附对策

①吸盘盘径 单位：mm

代码	4	6	8	10	15	20	25	30	40	50
盘径	Ø4	Ø6	Ø8	Ø10	Ø15	Ø20	Ø25	Ø30	Ø40	Ø50

②安装方式

M	外螺纹安装
F	内螺纹安装

③吸盘材质

代码	材质	硬度 ShoreA	使用温度范围	颜色	表面电阻率	适用吸盘直径	LH 无痕迹吸附对策（卤化处理）
N	丁腈橡胶	A55/S	-20~120℃	黑色	-	Ø4~Ø50	●
S	硅橡胶	A55/S	-50~220℃	白色	-	Ø4~Ø50	-
SE	防静电硅胶	A55/S	-30~180℃	黑色红点	10^5~10^8Ω·cm	Ø4~Ø50	-
FS	氟硅橡胶	A55/S	-30~180℃	红色	-	Ø4~Ø50	-
NE	防静电丁腈胶	A65/S	0~120℃	黑色蓝点	10^5~10^8Ω·cm	Ø4~Ø15	●
F	氟橡胶	A70/S	-10~230℃	灰色	-	-	-
FE	防静电氟橡胶	A70/S	0~200℃	黑色白点	10^5~10^8Ω·cm	-	-

注：吸盘材质性能请参考前附；其它材质及硬度均可定做，详情欢迎咨询本司；表中黄色字体表示畅销产品，货期短，性价比高。
"●"：表示可选；"-"：表示无。
卤化处理后，材料硬度会提升 A5/S；记号为表面黄点，如：卤化处理后的丁腈橡胶，硬度为 A60/S，记号为黑色黄点。

PE 小型固定式直接安装型（M 表示外螺纹安装）

单位：mm

型号					参数				
代码	盘径 d	类型	安装方式	吸盘材质	总高 B	M	A	H	L
M-PE 小型固定式直接安装型	4	J 双层型吸盘	M 外螺纹安装	N S SE FS NE F FE	11.5	M3X0.5	3	5.5	5.5
	6				17	M5X0.8	5	8	9
	8				17	M5X0.8	5	8	9
	10				17.5	M5X0.8	5	8	9.5
	15				19	M5X0.8	5	8	11
	20				27	G1/8	10	14	13
	25				29.5	G1/8	10	14	15.5
	30				32	G1/8	10	14	18
	40				32	G1/8	10	14	18
	50				34	G1/8	10	14	20

※ 吸盘材质「N S SE FS」为畅销产品，货期短，性价比高。
其它材质与硬度也可以定做，详情请咨询本司。
※ 单独托架规格参数及选型，请参照 M 系列托架选型规格。

M-PE4JM M-PE6/8/10/15JM M-PE20/25/30/40/50JM

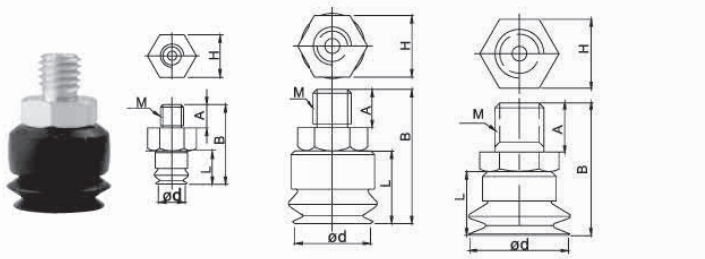

订货范例 M-PE6JMN / M-PE6JMN-LH

※ 如需无痕迹吸附对策，请增加"LH"后缀。

PE 小型固定式直接安装型（F 表示内螺纹安装）

单位：mm

型号					参数				
代码	盘径 d	类型	安装方式	吸盘材质	总高 B	M	A	H	L
M-PE 小型固定式直接安装型	6	J 双层型吸盘	F 内螺纹安装	N S SE FS NE F FE	17	M5X0.8	5	8	9
	8				17	M5X0.8	5	8	9
	10				17.5	M5X0.8	5	8	9.5
	15				19	M5X0.8	5	8	11
	20				27	G1/8	5	8	13
	25				29.5	G1/8	5	8	15.5
	30				32	G1/8	5	8	18
	40				32	G1/8	5	8	18
	50				34	G1/8	5	8	20

※ 吸盘材质「N S SE FS」为畅销产品，货期短，性价比高。
其它材质与硬度也可以定做，详情请咨询本司。
※ 单独托架规格参数及选型，请参照 M 系列托架选型规格。

M-PE6/8/10/15JF M-PE20/25/30/40/50JF

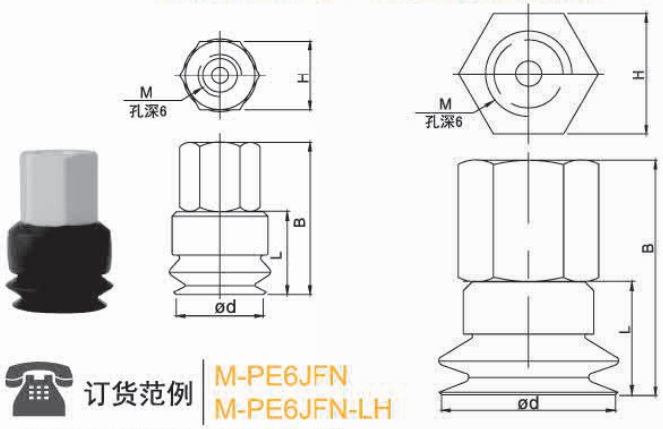

订货范例 M-PE6JFN / M-PE6JFN-LH

※ 如需无痕迹吸附对策，请增加"LH"后缀。

真空吸盘 -MJ 型（双层）- 组件 固定式

例：

M-P A 15 J N 6J -LH

A：①托架类型　15：②吸盘盘径　N：③吸盘材质　6J：④真空接口　-LH：无痕迹吸附对策

※ 吸盘盘径及材质选择请参照本系列吸盘选型参数

①托架类型

A	固定式顶部真空端口
B	固定式侧面真空端口

④真空接口

真空接口		适用规格	样式
快插接头	6J	Ø6x4 软管	
笋型接头	6B	Ø6x4 软管	
螺纹方式	01	Rc1/8	

PA 固定式顶部真空端口

单位：mm

型号					参数				
代码	盘径 d	类型	吸盘材质	真空接口	总高 B	M	A	H	L
M-PA 固定式顶部真空端口	6	J 双层型吸盘	N S SE FS NE F FE	6J 6B	36	M8X1.25	15	12	9
	8				36	M8X1.25	15	12	9
	10				42.5	M8X1.25	15	12	9.5
	15				44	M8X1.25	15	12	11
	20				46	M8X1.25	15	12	13
	25				48.5	M8X1.25	15	12	15.5
	30				61	M10X1.5	20	14	18
	35				61	M10X1.5	20	14	18
	40				61	M10X1.5	20	14	18
	50				63	M10X1.5	20	14	20
	60			01	62.5	M16X1.5	23	21	22.5
	70				63.5	M16X1.5	23	21	23.5
	80				63.5	M16X1.5	23	21	23.5

※ 吸盘材质「N S SE FS」为畅销产品，货期短，性价比高。
其它材质与硬度也可以定做，详情请咨询本司。
※ 单独托架规格参数及选型，请参照 M 系列托架选型规格。

M-PA6/8/10/15/20/25J-6B/6J

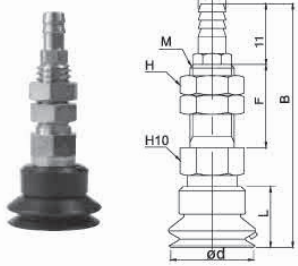

M-PA30/35/40/50J-6B/6J

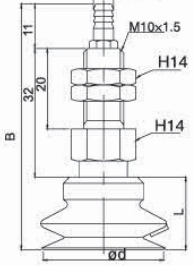

M-PA60/70/80J-01

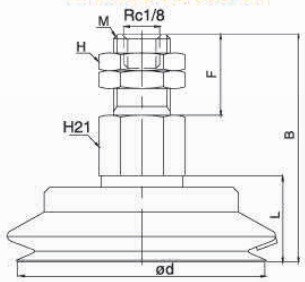

订货范例 M-PA8JN6J
M-PA8JN6J-LH

※ 如需无痕迹吸附对策 ，请增加 “LH” 后缀。

PB 固定式侧面真空端口

单位：mm

型号					参数						
代码	盘径 d	类型	吸盘材质	真空接口	总高 B	M	A	H	G	C	L
M-PB 固定式侧面真空端口	6	J 双层型吸盘	N S SE FS NE F FE	6J 6B	31.5	M4X0.75	15	10	13	16	9
	8				31.5	M4X0.75	15	10	13	16	9
	10				31.5	M4X0.75	15	10	14	16	9.5
	15				33	M4X0.75	15	10	14	16	11
	20				35	M4X0.75	15	10	14	16	13
	25				37.5	M4X0.75	15	10	14	16	15.5
	30				50	M6X1	20	14	20	18	18
	35				50	M6X1	20	14	20	18	18
	40				50	M6X1	20	14	20	18	18
	50				52	M6X1	20	14	20	18	20
	60			01	62.5	M8X1.25	23	21	-	-	22.5
	70				63.5	M8X1.25	23	21	-	-	23.5
	80				63.5	M8X1.25	23	21	-	-	23.5

※ 吸盘材质「N S SE FS」为畅销产品，货期短，性价比高。
其它材质与硬度也可以定做，详情请咨询本司。
※ 单独托架规格参数及选型，请参照 M 系列托架选型规格。

M-PB6/8/J-6B/6J

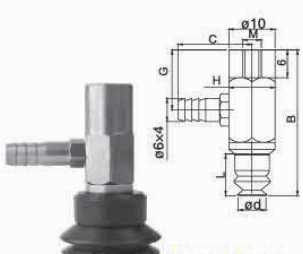

M-PB10/15/20/25J-6B/6J

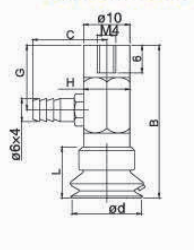

M-PB30/35/40/50J-6B/6J

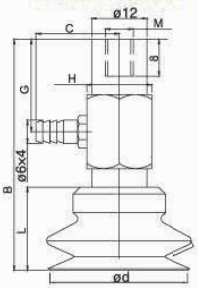

M-PB60/70/80J-01

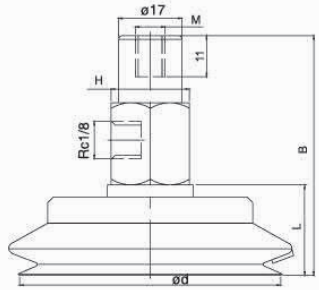

订货范例 M-PB8JN6J
M-PB8JN6J-LH

※ 如需无痕迹吸附对策 ，请增加 “LH” 后缀。

真空接口除表格中推荐规格外，还可以按照要求配置，详情请咨询我司。

真空吸盘 -MJ 型（双层）- 组件 弹簧式

例： M-P C 10 - 10 J H N 6J -LH

①托架类型 ②吸盘盘径 ③弹簧行程 ④托架回转方式 ⑤吸盘材质 ⑥真空接口 无痕迹吸附对策

⑤吸盘材质

代码	材质	硬度 ShoreA	使用温度范围	颜色	表面电阻率	适用吸盘直径	LH 无痕迹吸附对策（卤化处理）
N	丁腈橡胶	A55/S	-20~120℃	黑色	-	Ø4~Ø80	●
S	硅橡胶	A55/S	-50~220℃	白色	-	Ø4~Ø80	-
SE	导电硅胶	A55/S	-30~180℃	黑色红点	10^5~10^8Ω·cm	Ø4~Ø80	-
FS	氟硅橡胶	A55/S	-30~180℃	红色	-	Ø4~Ø80	-
NE	防静电丁腈胶	A65/S	0~120℃	黑色蓝点	10^5~10^8Ω·cm	Ø4~Ø50	●
F	氟橡胶	A70/S	-10~230℃	灰色	-	-	-
FE	防静电氟橡胶	A70/S	0~200℃	黑色白点	10^5~10^8Ω·cm	-	-

注：吸盘材质性能请参考前附；其它材质及硬度均可定做，详情欢迎咨询本司；表中黄色字体表示畅销产品，货期短，性价比高。
“●”：表示可选；“-”：表示无。
卤化处理后，材料硬度会提升 A5/S；记号为表面黄点，如：卤化处理后的丁腈橡胶，硬度为 A60/S，记号为黑色黄点。

①托架类型

C	弹簧式顶部真空端口
D	弹簧式侧面真空端口

④托架回转方式

回转方式	表示方法
可回转	无
防回转	H

⑥真空接口

真空接口		适用规格	样式
快插接头	6J	Ø6x4 软管	
笋型接头	6B	Ø6x4 软管	
螺纹方式	01	Rc1/8	

PC 弹簧式顶部真空端口
PD 弹簧式侧面真空端口

单位：mm

型号 代码		盘径 d	行程 E	类型	吸盘材质	真空接口	参数 总高 B	M	H	T	G	F	L
M-PC 弹簧式顶部真空端口	M-PD 弹簧式侧面真空端口	6	3	J 双层型吸盘	N S SE FS NE F FE	4J	44	M6X0.75	8	2.5	15	-	9
			6				47	M6X0.75	8	2.5	15	-	
		8	3			4B	44	M6X0.75	8	2.5	15	-	9
			6				47	M6X0.75	8	2.5	15	-	
		10	3			6J 6B	57.5	M8X0.75	12	3	17	23	9.5
			10				64.5	M8X0.75	12	3	17	23	
			15				77	M8X0.75	12	3	24.5	30.5	
		15	3				59	M8X0.75	12	3	17	23	11
			10				66	M8X0.75	12	3	17	23	
			15				78.5	M8X0.75	12	3	24.5	30.5	
		20	6				78	M14X1	19	5	28	36	13
			15				87	M14X1	19	5	28	36	
			30				124	M14X1	19	5	50	58	
		25	6				79.5	M14X1	19	5	28	36	15.5
			15				88.5	M14X1	19	5	28	36	
			30				125.5	M14X1	19	5	50	58	
		30	6				83	M14X1	19	5	28	36	18
			15				92	M14X1	19	5	28	36	
			30				129	M14X1	19	5	50	58	
		35	6				83	M14X1	19	5	28	36	18
			15				92	M14X1	19	5	28	36	
			30				129	M14X1	19	5	50	58	
		40	6				83	M14X1	19	5	28	36	18
			15				92	M14X1	19	5	28	36	
			30				129	M14X1	19	5	50	58	
		50	6				85	M14X1	19	5	28	36	20
			15				94	M14X1	19	5	28	36	
			30				131	M14X1	19	5	50	58	
		60	10			01	129.5	M22X1.5	30	10	50	20	22.5
			30				159.5	M22X1.5	30	10	50	50	
			50				184.5	M22X1.5	30	10	50	75	
		70	10				130.5	M22X1.5	30	10	50	20	23.5
			30				160.5	M22X1.5	30	10	50	50	
			50				185.5	M22X1.5	30	10	50	75	
		80	10				130.5	M22X1.5	30	10	50	20	23.5
			30				160.5	M22X1.5	30	10	50	50	
			50				185.5	M22X1.5	30	10	50	75	

M-PC/D6/8J-4B/4J

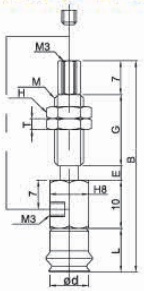

M-PC/D10/15J-6B/6J

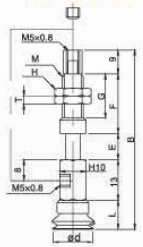

M-PC/D20/25J-6B/6J

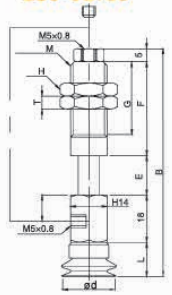

M-PC/D30/35/40/50J-6B/6J



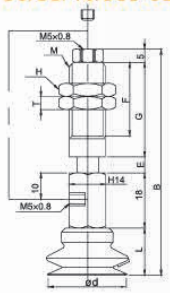

M-PC/D60/70/80J-01

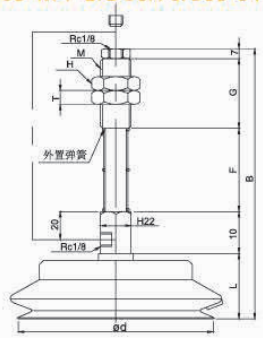

订货范例 M-PC10-3JN6J
M-PC10-3JN6J-LH

※ 如需无痕迹吸附对策，请增加“LH”后缀。

※ 吸盘材质「N S SE FS」为畅销产品，货期短，性价比高。
其它材质与硬度也可以定做，详情请咨询本司。
※ 单独托架规格参数及选型，请参照 M 系列托架选型规格。

真空接口除表格中推荐规格外，还可以按照要求配置，详情请咨询我司。

真空吸盘 -MJ 型（双层）- 组件 弹簧式（防回转）

- PC 弹簧式顶部真空端口
- PD 弹簧式侧面真空端口

回转方式	表示方法
可回转	无
防回转	H

单位：mm

型号								参数						
代码		盘径 d	行程 E	类型	防回转	吸盘材质	真空接口	总高 B	M	H	T	G	F	L
M-PC 弹簧式顶部真空端口	M-PD 弹簧式侧面真空端口	6	3	J 双层型吸盘	H	N S SE FS NE F FE	6J 6B	57	M8X0.75	12	3	17	23	9
			10					64	M8X0.75	12	3	17	23	
			15					76.5	M8X0.75	12	3	24.5	30.5	
		8	3					57	M8X0.75	12	3	17	23	9
			10					64	M8X0.75	12	3	17	23	
			15					76.5	M8X0.75	12	3	24.5	30.5	
		10	3					57.5	M8X0.75	12	3	17	23	9.5
			10					64.5	M8X0.75	12	3	17	23	
			15					77	M8X0.75	12	3	24.5	30.5	
		15	3					59	M8X0.75	12	3	17	23	11
			10					66	M8X0.75	12	3	17	23	
			15					78.5	M8X0.75	12	3	24.5	30.5	
		20	6					78	M14X1	19	5	28	36	13
			15					87	M14X1	19	5	28	36	
			30					124	M14X1	19	5	50	58	
		25	6					79.5	M14X1	19	5	28	36	15.5
			15					88.5	M14X1	19	5	28	36	
			30					125.5	M14X1	19	5	50	58	
		30	6					83	M14X1	19	5	28	36	18
			15					92	M14X1	19	5	28	36	
			30					129	M14X1	19	5	50	58	
		35	6					83	M14X1	19	5	28	36	18
			15					92	M14X1	19	5	28	36	
			30					129	M14X1	19	5	50	58	
		40	6					83	M14X1	19	5	28	36	18
			15					92	M14X1	19	5	28	36	
			30					129	M14X1	19	5	50	58	
		50	6					85	M14X1	19	5	28	36	20
			15					94	M14X1	19	5	28	36	
			30					131	M14X1	19	5	50	58	

※ 吸盘材质「N S SE FS」为畅销产品，货期短，性价比高。
其它材质与硬度也可以定做，详情请咨询本司。
※ 单独托架规格参数及选型，请参照 M 系列托架选型规格。



M-PC/D6/8JH-6B/6J

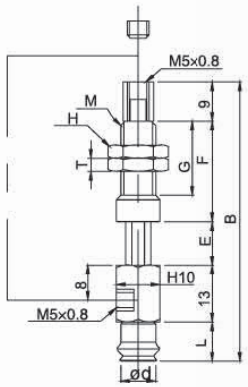

M-PC/D10/15JH-6B/6J

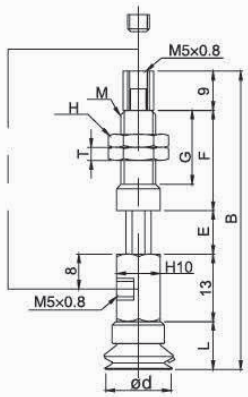

M-PC/D20/25JH-6B/6J

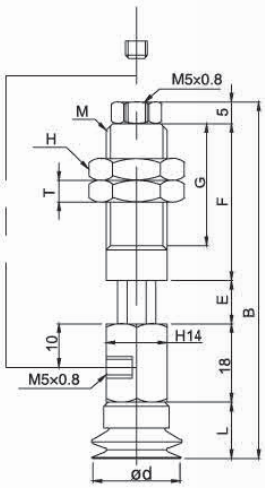

M-PC/D30/35/40/50JH-6B/6J

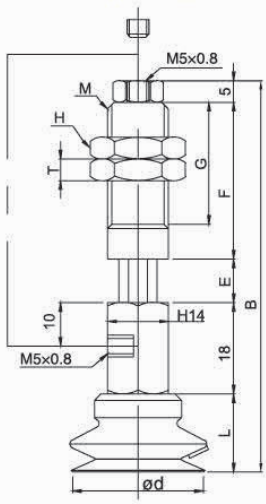

订货范例 M-PC20-6JHN6J
M-PC20-6JHN6J-LH

※ 如需无痕迹吸附对策 ，请增加“LH”后缀。

真空接口除表格中推荐规格外，还可以按照要求配置，详情请咨询我司。

真空吸盘 - MC 型（三层）

吸盘选型

例： M-P 7 C N -LH

①吸盘盘径 ②吸盘材质 无痕迹吸附对策

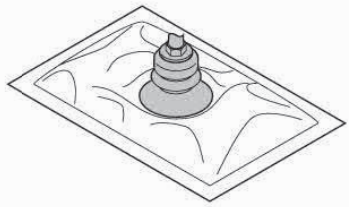

主要吸附表面有倾斜的工件，或者使用在无法安装缓冲托架空间的场所，如开袋等。

①吸盘盘径 单位：mm

代码	5	7	10	15	18	20	30	40	60	90
盘径	Ø5	Ø7	Ø10	Ø15	Ø18	Ø20	Ø30	Ø40	Ø60	Ø90

②吸盘材质

代码	材质	硬度 ShoreA	使用温度范围	颜色	表面电阻率	适用吸盘直径	LH 无痕迹吸附对策（卤化处理）
N	丁腈橡胶	A55/S	-20~120℃	黑色	-	Ø5~Ø90	●
S	硅橡胶	A55/S	-50~220℃	白色	-	Ø5~Ø90	-
SE	防静电硅胶	A55/S	-30~180℃	黑色红点	10^6~10^9Ω·cm	Ø5~Ø90	-
FS	氟硅橡胶	A55/S	-30~180℃	红色	-	Ø5~Ø40	-

注：吸盘材质性能请参考前附；其它材质及硬度均可定做，详情欢迎咨询本司；表中黄色字体表示畅销产品，货期短，性价比高。

"●"：表示可选；"–"：表示无。

卤化处理后，材料硬度会提升 A5/S；记号为表面黄点，如：卤化处理后的丁腈橡胶，硬度为 A60/S，记号为黑色黄点。

外形尺寸图 注："★" 为畅销规格，库存充足。

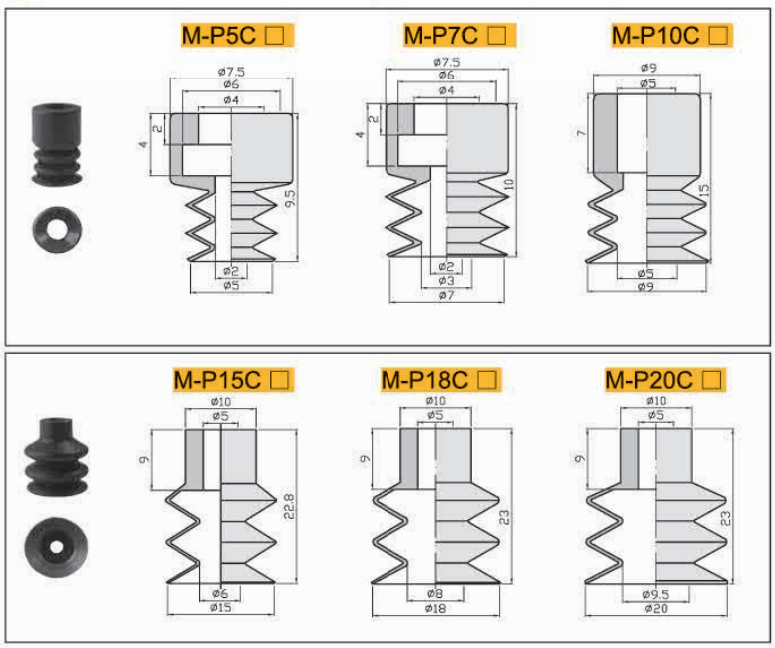

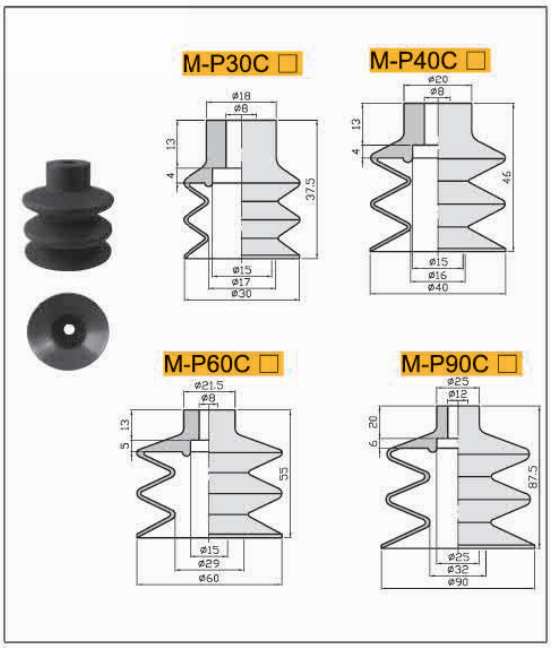

包装方式		交货期
D ≤ 10	10pcs/ 袋	"★"为畅销产品，库存充足，货期一般为 1 ～ 3 个工作日
D > 10	1pcs/ 袋	

注：D 表示吸盘盘口直径（mm）。详情欢迎致电本司咨询。

订货范例 M-P5CN / M-P5CN-LH

※ 如需无痕迹吸附对策，请增加 "LH" 后缀。

真空吸盘托架类

代码	PA	PB	PC	PD	PE
	固定式顶部真空端口	固定式侧面真空端口	弹簧式顶部真空端口	弹簧式侧面真空端口	固定式直接安装型
形状					

真空吸盘 -MC 型（三层）- 组件 小型固定式直接安装型

吸盘组件选型

例： M-P E 10 C M N -LH

- 10：①吸盘盘径
- M：②安装方式
- N：③吸盘材质
- -LH：无痕迹吸附对策

①吸盘盘径 单位：mm

代码	5	7	10	15	18	20
盘径	Ø5	Ø7	Ø10	Ø15	Ø18	Ø20

②安装方式

M	外螺纹安装
F	内螺纹安装

③吸盘材质

代码	材质	硬度 ShoreA	使用温度范围	颜色	表面电阻率	适用吸盘直径	LH 无痕迹吸附对策（卤化处理）
N	丁腈橡胶	A55/S	-20~120℃	黑色	-	Ø5~Ø20	●
S	硅橡胶	A55/S	-50~220℃	白色	-	Ø5~Ø20	-
SE	防静电硅胶	A55/S	-30~180℃	黑色红点	10^5~10^8Ω·cm	Ø5~Ø20	-
FS	氟硅橡胶	A55/S	-30~180℃	红色	-	Ø5~Ø20	-

注：吸盘材质性能请参考前附；其它材质及硬度均可定做，详情欢迎咨询本司；表中黄色字体表示畅销产品，货期短，性价比高。
“●”：表示可选；“-”：表示无。
卤化处理后，材料硬度会提升 A5/S；记号为表面黄点，如：卤化处理后的丁腈橡胶，硬度为 A60/S，记号为黑色黄点。

PE 小型固定式直接安装型（M 表示外螺纹安装）

单位：mm

型号					参数				
代码	盘径 d	类型	安装方式	吸盘材质	总高 B	M	A	H	L
M-PE 小型固定式直接安装型	5	C 三层型吸盘	M 外螺纹安装	N S SE FS	17.5	M5X0.8	5	8	9.5
	7				18	M5X0.8	5	8	10
	10				23	M5X0.8	5	12	15
	15				30	M5X0.8	5	12	23
	18				30	M5X0.8	5	12	23
	20				30	M5X0.8	5	12	23

※ 吸盘材质「N S SE FS」为畅销产品，货期短，性价比高。
其它材质与硬度也可以定做，详情请咨询本司。
※ 单独托架规格参数及选型，请参照 M 系列托架选型规格。

M-PE10/15/18/20CM

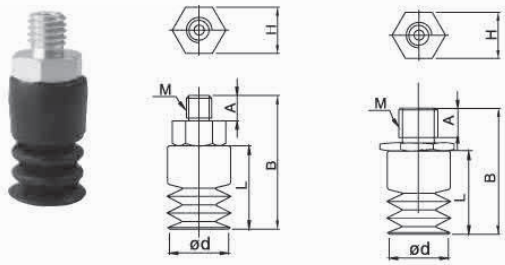

订货范例 M-PE5CMN
M-PE5CMN-LH

※ 如需无痕迹吸附对策 ，请增加 “LH” 后缀。

PE 小型固定式直接安装型（F 表示内螺纹安装）

单位：mm

型号					参数				
代码	盘径 d	类型	安装方式	吸盘材质	总高 B	M	A	H	L
M-PE 小型固定式直接安装型	5	C 三层型吸盘	F 内螺纹安装	N S SE FS	17.5	M5X0.8	5	8	9.5
	7				18	M5X0.8	5	8	10

※ 吸盘材质「N S SE FS」为畅销产品，货期短，性价比高。
其它材质与硬度也可以定做，详情请咨询本司。
※ 单独托架规格参数及选型，请参照 M 系列托架选型规格。

M-PE5/7CF

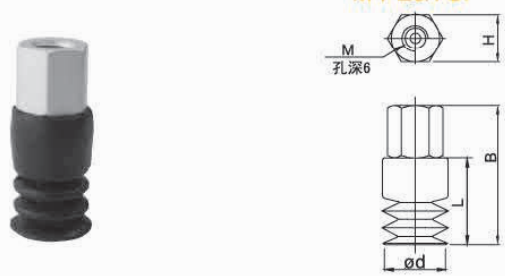

订货范例 M-PE5CFN
M-PE5CFN-LH

※ 如需无痕迹吸附对策 ，请增加 “LH” 后缀。

真空吸盘 -MC 型（三层）- 组件 固定式

例：M-P A 15 C N 6J -LH

①托架类型 ②吸盘盘径 ③吸盘材质 ④真空接口 无痕迹吸附对策

①托架类型

A	固定式顶部真空端口
B	固定式侧面真空端口

②吸盘盘径

单位：mm

代码	5	7	10	15	18	20	30	40	60	90
盘径	Ø5	Ø7	Ø10	Ø15	Ø18	Ø20	Ø30	Ø40	Ø60	Ø90

③吸盘材质

代码	材质	硬度 ShoreA	使用温度范围	颜色	表面电阻率	适用吸盘直径	LH 无痕迹吸附对策（卤化处理）
N	丁腈橡胶	A55/S	-20~120℃	黑色	-	Ø5~Ø90	●
S	硅橡胶	A55/S	-50~220℃	白色	-	Ø5~Ø90	-
SE	防静电硅胶	A55/S	-30~180℃	黑色红点	10^5~10^8Ω·cm	Ø5~Ø90	-
FS	氟硅橡胶	A55/S	-30~180℃	红色	-	Ø5~Ø40	-

注：吸盘材质性能请参考前附；其它材质及硬度均可定做，详情欢迎咨询本司；表中黄色字体表示畅销产品，货期短，性价比高。
“●”：表示可选；“-”：表示无。
卤化处理后，材料硬度会提升 A5/S；记号为表面黄点，如：卤化处理后的丁腈橡胶，硬度为 A60/S，记号为黑色黄点。

④真空接口

真空接口		适用规格	样式
快插接头	6J	Ø6x4 软管	
笋型接头	6B	Ø6x4 软管	
螺纹方式	01	Rc1/8	

PA 固定式顶部真空端口

单位：mm

型号					参数				
代码	盘径 d	类型	吸盘材质	真空接口	总高 B	M	G	H	L
M-PA 固定式顶部真空端口	5	C 三层型吸盘	N S SE FS	6J 6B	33.5	M8X1.25	15	12	9.5
	7				34	M8X1.25	15	12	10
	10				51	M8X1.25	15	12	15
	15				59	M8X1.25	15	12	23
	18				59	M8X1.25	15	12	23
	20				59	M8X1.25	15	12	23
	30				82	M10X1.5	20	14	37.5
	40				90.5	M10X1.5	20	14	46
	60				99.5	M10X1.5	20	14	55
	90			01	145	M16X1.5	23	21	87.5

※ 吸盘材质「N S SE FS」为畅销产品，货期短，性价比高。
其它材质与硬度也可以定做，详情请咨询本司。
※ 单独托架规格参数及选型，请参照 M 系列托架选型规格。

M-PA5/7/10/15/18/20C-6B/6J　M-PA30/40/60C-6B/6J　M-PA/B90C-6B/6J

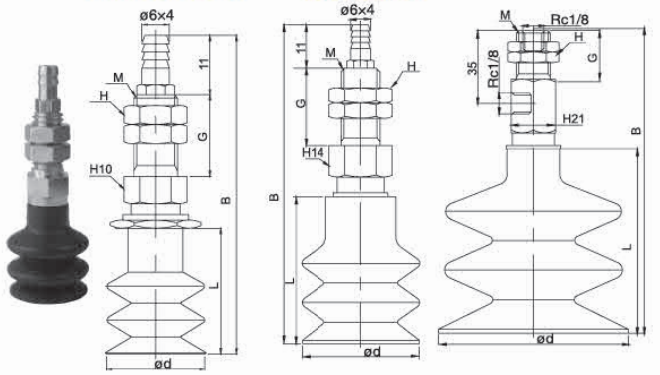

订货范例 M-PA10CN6J
M-PA10CN6J-LH
※ 如需无痕迹吸附对策，请增加“LH”后缀。

PB 固定式侧面真空端口

单位：mm

型号					参数						
代码	盘径 d	类型	吸盘材质	真空接口	总高 B	M	A	H	G	C	L
M-PB 固定式侧面真空端口	5	C 三层型吸盘	N S SE FS	6J 6B	32.5	M4X0.75	15	12	13	16	9.5
	7				33	M4X0.75	15	12	13	16	10
	10				40	M4X0.75	15	12	14	16	15
	15				48	M4X0.75	15	12	14	16	23
	18				48	M4X0.75	15	12	14	16	23
	20				48	M4X0.75	15	12	14	16	23
	30				71	M6X1	20	14	20	18	37.5
	40				79.5	M6X1	20	14	20	18	46
	60				88.5	M6X1	20	14	20	18	55
	90			01	145	M16X1.5	23	21	87.5	18	55

※ 吸盘材质「N S SE FS」为畅销产品，货期短，性价比高。
其它材质与硬度也可以定做，详情请咨询本司。
※ 单独托架规格参数及选型，请参照 M 系列托架选型规格。

M-PB5/7C-6B/6J　M-PB10/15/18/20C-6B/6J　M-PB30/40/60C-6B/6J

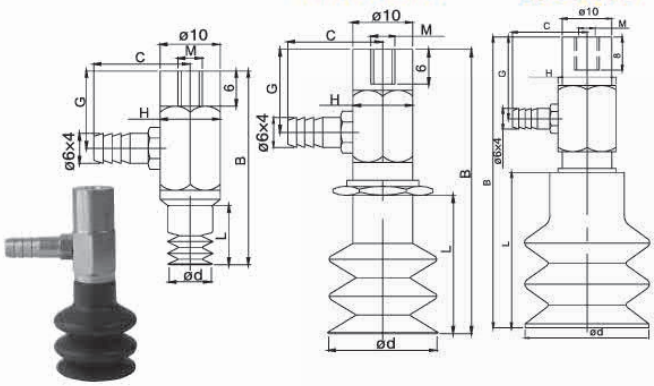

订货范例 M-PB10CN6J
M-PB10CN6J-LH
※ 如需无痕迹吸附对策，请增加“LH”后缀。

真空接口除表格中推荐规格外，还可以按照要求配置，详情请咨询我司。

真空吸盘 -MC 型（三层）- 组件 弹簧式

例：M-P C 10 - 10 C H N 6J -LH

①托架类型 ②吸盘盘径 ③弹簧行程 ④托架回转方式 ⑤吸盘材质 ⑥真空接口 无痕迹吸附对策

②吸盘盘径 单位：mm

代码	5	7	10	15	18	20	30	40	60	90
盘径	Ø5	Ø7	Ø10	Ø15	Ø18	Ø20	Ø30	Ø40	Ø60	Ø90

⑤吸盘材质

代码	材质	硬度 ShoreA	使用温度范围	颜色	表面电阻率	适用吸盘直径	LH 无痕迹吸附对策（卤化处理）
N	丁腈橡胶	A55/S	-20~120℃	黑色	-	Ø5~Ø90	●
S	硅橡胶	A55/S	-50~220℃	白色	-	Ø5~Ø90	-
SE	防静电硅胶	A55/S	-30~180℃	黑色红点	10^5~10^8Ω·cm	Ø5~Ø90	-
FS	氟硅橡胶	A55/S	-30~180℃	红色	-	Ø5~Ø40	-

注：吸盘材质性能请参考前附；其它材质及硬度均可定做，详情欢迎咨询本司；表中黄色字体表示畅销产品，货期短，性价比高。
"●"：表示可选；"–"：表示无。
卤化处理后，材料硬度会提升 A5/S；记号为表面黄点，如：卤化处理后的丁腈橡胶，硬度为 A60/S，记号为黑色黄点。

①托架类型

C	弹簧式顶部真空端口
D	弹簧式侧面真空端口

④托架回转方式

回转方式	表示方法
可回转	无
防回转	H

⑥真空接口

真空接口		适用规格	样式
快插接头	4J	Ø4x2.5 软管	
	6J	Ø6x4 软管	
笋型接头	4B	Ø4x2.5 软管	
	6B	Ø6x4 软管	
螺纹方式	01	Rc1/8	

■ PC 弹簧式顶部真空端口
■ PD 弹簧式侧面真空端口

单位：mm

型号							参数						
代码		盘径 d	行程 E	类型	吸盘材质	真空接口	总高 B	M	H	T	G	F	L
M-PC 弹簧式顶部真空端口	M-PD 弹簧式侧面真空端口	5	3	C 三层型吸盘	N S SE FS	4J 4B	44.5	M6X0.75	8	2.5	15	-	9.5
			6				47.5	M6X0.75	8	2.5	15	-	
		7	3				45	M6X0.75	8	2.5	15	-	10
			6				48	M6X0.75	8	2.5	15	-	
		10	3			6J 6B	68	M8X0.75	12	3	17	23	18
			10				75	M8X0.75	12	3	17	23	
			15				87.5	M8X0.75	12	3	24.5	30.5	
		15	3				74	M8X0.75	12	3	17	23	26
			10				81	M8X0.75	12	3	17	23	
			15				93.5	M8X0.75	12	3	24.5	30.5	
		18	3				74	M8X0.75	12	5	17	23	26
			10				81	M8X0.75	12	5	17	23	
			15				93.5	M8X0.75	12	5	24.5	30.5	
		20	3				74	M8X0.75	12	5	17	23	26
			10				81	M8X0.75	12	5	17	23	
			15				93.5	M8X0.75	12	5	24.5	30.5	
		30	6				103.5	M14X1	19	5	28	36	38.5
			15				112.5	M14X1	19	5	28	36	
			30				149.5	M14X1	19	5	50	58	
		40	6				112	M14X1	19	5	28	36	47
			15				121	M14X1	19	5	28	36	
			30				158	M14X1	19	5	50	58	
		60	6				121	M14X1	19	5	28	36	56
			15				130	M14X1	19	5	28	36	
			30				167	M14X1	19	5	50	58	
		90	10			01	207	M22X1.5	30	10	50	20	90
			30				237	M22X1.5	30	10	50	50	
			50				262	M22X1.5	30	10	50	75	

※ 吸盘材质「N S SE FS」为畅销产品，货期短，性价比高。
其它材质与硬度也可以定做，详情请咨询本司。
※ 单独托架规格参数及选型，请参照 M 系列托架选型规格。



M-PC/D5/7C-4B/4J

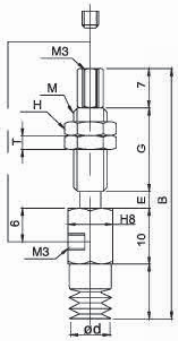

M-PC/D10/15/18/20C-6B/6J

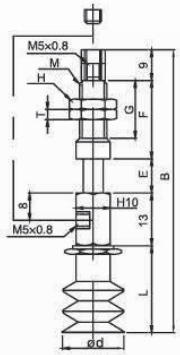

M-PC/D30/40/60C-6B/6J

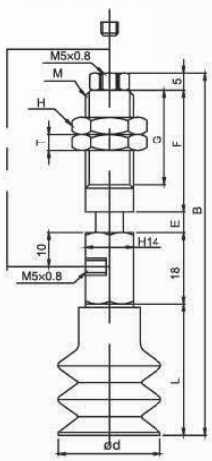

M-PC/D90C-01

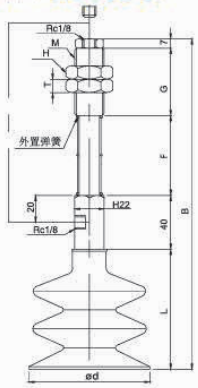

订货范例 M-PC10-3CN6J
M-PC10-3CN6J-LH
※ 如需无痕迹吸附对策，请增加"LH"后缀。

真空接口除表格中推荐规格外，还可以按照要求配置，详情请咨询我司。

真空吸盘 -MC 型（三层）- 组件 弹簧式（防回转）

- PC 弹簧式顶部真空端口
- PD 弹簧式侧面真空端口

回转方式	表示方法
可回转	无
防回转	H

单位：mm

型号								参数						
代码		盘径 d	行程 E	类型	防回转	吸盘材质	真空接口	总高 B	M	H	T	G	F	L
M-PC 弹簧式顶部真空端口	M-PD 弹簧式侧面真空端口	5	3	C 三层型吸盘	H	N S SE FS	6J 6B	57.5	M8X0.75	12	3	17	23	9.5
			10					64.5	M8X0.75	12	3	17	23	
			15					77	M8X0.75	12	3	24.5	30.5	
		7	3					58	M8X0.75	12	3	17	23	10
			10					65	M8X0.75	12	3	17	23	
			15					77.5	M8X0.75	12	3	24.5	30.5	
		10	3					66	M8X0.75	12	3	17	23	18
			10					73	M8X0.75	12	3	17	23	
			15					85.5	M8X0.75	12	3	24.5	30.5	
		15	3					74	M8X0.75	12	3	17	23	26
			10					81	M8X0.75	12	3	17	23	
			15					93.5	M8X0.75	12	3	24.5	30.5	
		18	3					74	M8X0.75	12	3	17	23	26
			10					81	M8X0.75	12	3	17	23	
			15					93.5	M8X0.75	12	3	24.5	30.5	
		20	3					74	M8X0.75	12	3	17	23	26
			10					81	M8X0.75	12	3	17	23	
			15					93.5	M8X0.75	12	3	24.5	30.5	
		30	6					103.5	M14X1	19	5	28	36	38.5
			15					112.5	M14X1	19	5	28	36	
			30					149.5	M14X1	19	5	50	58	
		40	6					112	M14X1	19	5	28	36	47
			15					121	M14X1	19	5	28	36	
			30					158	M14X1	19	5	50	58	
		60	6					121	M14X1	19	5	28	36	56
			15					130	M14X1	19	5	28	36	
			30					167	M14X1	19	5	50	58	

※ 吸盘材质「N S SE FS」为畅销产品，货期短，性价比高。
其它材质与硬度也可以定做，详情请咨询本司。
※ 单独托架规格参数及选型，请参照 M 系列托架选型规格。

M-PC/D5/7CH-6B/6J

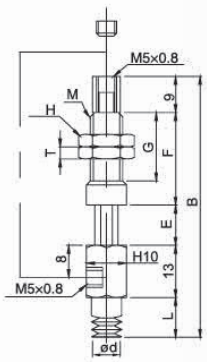

M-PC/D10/15/18/
20CH-6B/6J

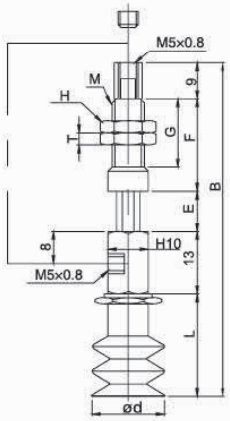



M-PC/D30/40/
60CH-6B/6J

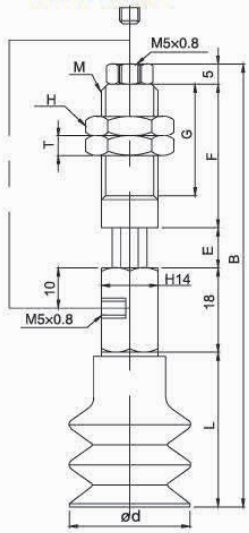

订货范例 M-PC10-3CHN6J
M-PC10-3CHN6J-LH
※ 如需无痕迹吸附对策 ，请增加 “LH” 后缀。

真空接口除表格中推荐规格外，还可以按照要求配置，详情请咨询我司。

真空吸盘 - MA 型（薄型）

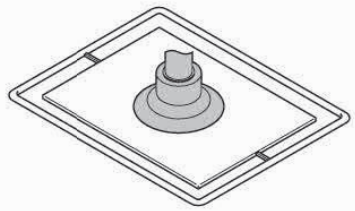

主要适用于吸附薄型工件，如注塑件等

吸盘组件选型

例： M-P 10A A N -LH

- 10A：①吸盘盘径
- N：②吸盘材质
- -LH：无痕迹吸附对策

①吸盘盘径

单位：mm

代码	10A	15A	20A	10B	15B	20B	25B	30B
盘径	Ø10	Ø15	Ø20	Ø10	Ø15	Ø20	Ø25	Ø30

②吸盘材质

代码	材质	硬度 ShoreA	使用温度范围	颜色	表面电阻率	适用吸盘直径	LH 无痕迹吸附对策（卤化处理）
N	丁腈橡胶	A55/S	-20~120℃	黑色	-	Ø10~Ø30	●
S	硅橡胶	A55/S	-50~220℃	白色	-	Ø10~Ø30	-
SE	防静电硅胶	A55/S	-30~180℃	黑色红点	10^5~10^8Ω·cm	Ø10~Ø30	-
FS	氟硅橡胶	A55/S	-30~180℃	红色	-	Ø10~Ø30	-
NE	防静电丁腈胶	A65/S	0~120℃	黑色蓝点	10^5~10^8Ω·cm	Ø10~Ø30	●
F	氟橡胶	A70/S	-10~230℃	灰色	-	Ø10~Ø30	-
FE	防静电氟橡胶	A70/S	0~200℃	黑色白点	10^5~10^8Ω·cm	Ø10~Ø30	●

注：吸盘材质性能请参考前附；其它材质及硬度均可定做，详情欢迎咨询本司；表中黄色字体表示畅销产品，货期短，性价比高。

“●”：表示可选；“–”：表示无。

卤化处理后，材料硬度会提升 A5/S；记号为表面黄点，如：卤化处理后的丁腈橡胶，硬度为 A60/S，记号为黑色黄点。

外形尺寸图 注：“★” 为畅销规格，库存充足。

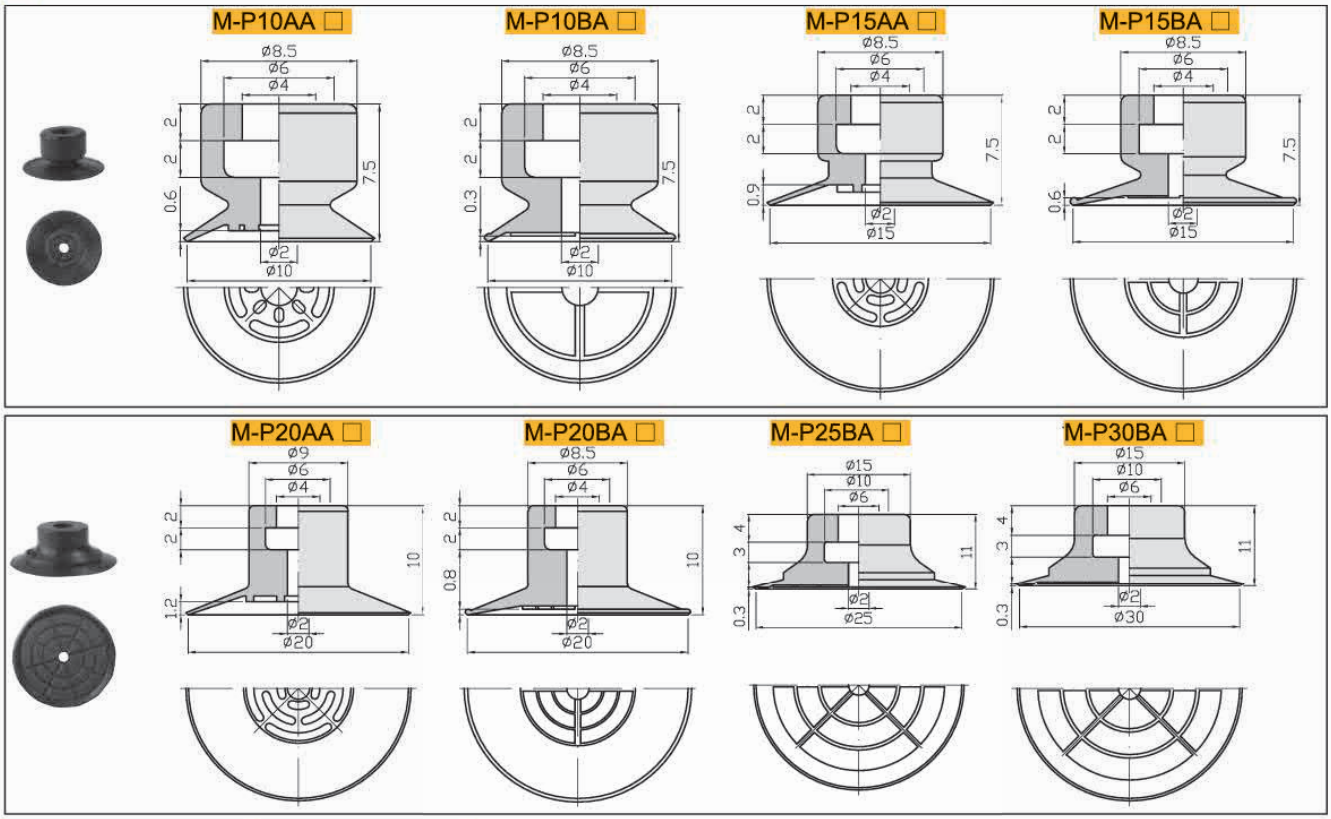

包装方式		交货期
D ≤ 10	10pcs/ 袋	“★”为畅销产品，库存充足，货期一般为 1 ～ 3 个工作日
D > 10	1pcs/ 袋	

注：D 表示吸盘盘口直径（mm）。详情欢迎致电本司咨询。

订货范例 M-P10AAN / M-P10AAN-LH

※ 如需无痕迹吸附对策，请增加“LH”后缀。

真空吸盘 - MA 型（薄型）- 组件 固定式

吸盘组件选型

真空吸盘托架类

代码	PA	PB	PC	PD	PE
	固定式顶部真空端口	固定式侧面真空端口	弹簧式顶部真空端口	弹簧式侧面真空端口	固定式直接安装型
形状					

例：M-P A 10A A N 6J -LH

- A：①托架类型
- 10A：②吸盘盘径
- N：③吸盘材质
- 6J：④真空接口
- -LH：无痕迹吸附对策

④真空接口

①托架类型

A	固定式顶部真空端口
B	固定式侧面真空端口

②吸盘盘径

单位：mm

代码	10A	15A	20A	10B	20B	25B	30B
盘径	Ø10	Ø15	Ø20	Ø10	Ø20	Ø25	Ø30

③吸盘材质

代码	材质	硬度 ShoreA	使用温度范围	颜色		适用吸盘直径	LH 无痕迹吸附对策（卤化处理）
N	丁腈橡胶	A55/S	-20~120℃	黑色	-	Ø10-Ø30	●
S	硅橡胶	A55/S	-50~220℃	白色	-	Ø10-Ø30	-
SE	防静电硅胶	A55/S	-30~180℃	黑色红点	10^5~10^8Ω·cm	Ø10-Ø30	-
FS	氟硅橡胶	A55/S	-30~180℃	红色	-	Ø10-Ø30	-
NE	防静电丁腈胶	A65/S	0~120℃	黑色蓝点	10^5~10^8Ω·cm	Ø10~Ø30	●
F	氟橡胶	A70/S	-10~230℃	灰色	-	Ø10~Ø30	-
FE	防静电氟橡胶	A70/S	0~200℃	黑色白点	10^5~10^8Ω·cm	Ø10~Ø30	●

注：吸盘材质性能请参考前附；其它材质及硬度均可定做，详情欢迎咨询本司；表中黄色字体表示畅销产品，货期短，性价比高。

“●”：表示可选；“-”：表示无。

卤化处理后，材料硬度会提升 A5/S；记号为表面黄点，如：卤化处理后的丁腈橡胶，硬度为 A60/S，记号为黑色黄点。

PA 固定式顶部真空端

单位：mm

型号 代码	盘径 d	类型	吸盘材质	真空接口	参数 总高 B	M	A	H	L
M-PA 固定式顶部真空端口	10A	A 薄型吸盘	N S SE FS NE F FE	6J 6B	43.5	M8X1.25	15	12	7.5
	10B				43.5	M8X1.25	15	12	7.5
	15A				43.5	M8X1.25	15	12	7.5
	15B				43.5	M8X1.25	15	12	7.5
	20A				46	M8X1.25	15	12	10
	20B				46	M8X1.25	15	12	9
	25B				64	M10X1.5	20	14	15
	30B				64	M10X1.5	20	14	15

※ 吸盘材质「N S SE FS」为畅销产品，货期短，性价比高。
其它材质与硬度也可以定做，详情请咨询本司。
※ 单独托架规格参数及选型，请参照 M 系列托架选型规格。

M-PA10A/15A/20A/ 10B/15B/20BA-6B/6J



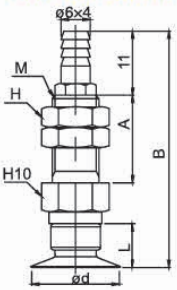

M-PA125B/30BA-6B/6J

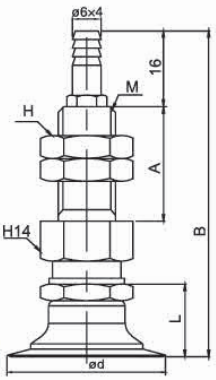

订货范例 M-PA30BAN6J M-PA30BAN6J-LH

※ 如需无痕迹吸附对策，请增加“LH”后缀。

PB 固定式侧面真空端

单位：mm

型号 代码	盘径 d	类型	吸盘材质	真空接口	参数 总高 B	M	G	C	L
M-PB 固定式侧面真空端口	10A	A 薄型吸盘	N S SE FS NE F FE	6J 6B	30	M4X0.7	14	16	7.5
	10B				30	M4X0.7	14	16	7.5
	15A				30	M4X0.7	14	16	7.5
	15B				30	M4X0.7	14	16	7.5
	20A				32.5	M4X0.7	14	16	10
	20B				31.5	M4X0.7	14	16	9
	25B				48	M6X1	20	23	15
	30B				48	M6X1	20	23	15

※ 吸盘材质「N S SE FS」为畅销产品，货期短，性价比高。
其它材质与硬度也可以定做，详情请咨询本司。
※ 单独托架规格参数及选型，请参照 M 系列托架选型规格。

M-PB10A/15A/20A/ 10B/15B/20BA-6B/6J



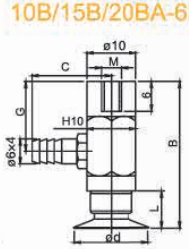

M-PB125B/30BA-6B/6J

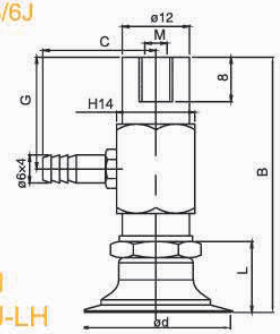

订货范例 M-PA30BAN6J M-PA30BAN6J-LH

※ 如需无痕迹吸附对策，请增加“LH”后缀。

真空接口除表格中推荐规格外，还可以按照要求配置，详情请咨询我司。

真空吸盘 - MA 型（薄型）- 组件 弹簧式

例：M-P C 10A - 3 A H N 6J -LH

- C：①托架类型
- 10A：②吸盘盘径
- 3：③弹簧行程
- H：④托架回转方式
- N：⑤吸盘材质
- 6J：⑥真空接口
- LH：无痕迹吸附对策

※ 吸盘盘径选择请参照本系列吸盘选型参数

⑤吸盘材质

代码	材质	硬度 ShoreA	使用温度范围	颜色	表面电阻率	适用吸盘直径	LH 无痕迹吸附对策（卤化处理）
N	丁腈橡胶	A55/S	-20~120℃	黑色	-	Ø10~Ø30	●
S	硅橡胶	A55/S	-50~220℃	白色	-	Ø10~Ø30	-
SE	防静电硅胶	A55/S	-30~180℃	黑色红点	10^5~10^8Ω·cm	Ø10~Ø30	-
FS	氟硅橡胶	A55/S	-30~180℃	红色	-	Ø10~Ø30	-
NE	防静电丁腈胶	A65/S	0~120℃	黑色蓝点	10^5~10^8Ω·cm	Ø10~Ø30	●
F	氟橡胶	A70/S	-10~230℃	灰色	-	Ø10~Ø30	-
FE	导电氟橡胶	A70/S	0~200℃	黑色白点	10^5~10^8Ω·cm	Ø10~Ø30	●

注：吸盘材质性能请参考前附；其它材质及硬度均可定做，详情欢迎咨询本司；表中黄色字体表示畅销产品，货期短，性价比高。
"●"：表示可选；"–"：表示无。
卤化处理后，材料硬度会提升 A5/S；记号为表面黄点，如：卤化处理后的丁腈橡胶，硬度为 A60/S，记号为黑色黄点。

①托架类型

C	弹簧式顶部真空端口
D	弹簧式侧面真空端口

④托架回转方式

回转方式	表示方法
可回转	无
防回转	H

⑥真空接口

真空接口		适用规格	样式
快插接头	6J	Ø6x4 软管	
笋型接头	6B	Ø6x4 软管	
螺纹方式	01	Rc1/8	

■ PC 弹簧式顶部真空端口
■ PD 弹簧式侧面真空端口

单位：mm

型号							参数						
代码		盘径 d	行程 E	类型	吸盘材质	真空接口	总高 B	M	H	T	G	F	L
M-PC 弹簧式顶部真空端口	M-PD 弹簧式侧面真空端口	10A	3	A 薄型吸盘	N S SE FS NE F FE	6J 6B	55.5	M8X0.75	12	3	17	23	7.5
			10				62.5	M8X0.75	12	3	17	23	
			15				75	M8X0.75	12	3	24.5	30.5	
		10B	3				55.5	M8X0.75	12	3	17	23	7.5
			10				62.5	M8X0.75	12	3	17	23	
			15				75	M8X0.75	12	3	24.5	30.5	
		15A	3				55.5	M8X0.75	12	3	17	23	7.5
			10				62.5	M8X0.75	12	3	17	23	
			15				75	M8X0.75	12	3	24.5	30.5	
		15B	3				55.5	M8X0.75	12	3	17	23	7.5
			10				62.5	M8X0.75	12	3	17	23	
			15				75	M8X0.75	12	3	24.5	30.5	
		20A	3				58	M8X0.75	12	3	17	23	10
			10				65	M8X0.75	12	3	17	23	
			15				77.5	M8X0.75	12	3	24.5	30.5	
		20B	3				57	M8X0.75	12	3	17	23	9
			10				64	M8X0.75	12	3	17	23	
			15				76.5	M8X0.75	12	3	24.5	30.5	
		25B	6				81	M14X1	19	5	28	36	16
			15				90	M14X1	19	5	28	36	
			30				127	M14X1	19	5	50	58	
		30B	6				81	M14X1	19	5	28	36	16
			15				90	M14X1	19	5	28	36	
			30				127	M14X1	19	5	50	58	

※ 吸盘材质「N S SE FS」为畅销产品，货期短，性价比高。
其它材质与硬度也可以定做，详情请咨询本司。
※ 单独托架规格参数及选型，请参照 M 系列托架选型规格。

M-PC/D10A/15A/20A/ 10B/15B/20BA-6B/6J

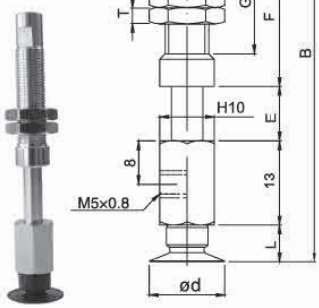

M-PC/D25B/30A-6B/6J

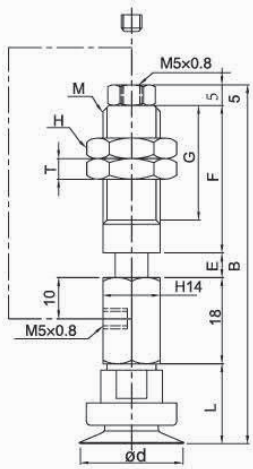

订货范例 M-PC30B-6AN6J
M-PC30B-6AN6J-LH
※ 如需无痕迹吸附对策，请增加"LH"后缀。

真空接口除表格中推荐规格外，还可以按照要求配置，详情请咨询我司。

真空吸盘 - MA 型（薄型）- 组件 弹簧式（防回转）

PC 弹簧式顶部真空端口
PD 弹簧式侧面真空端口

回转方式	表示方法
可回转	无
防回转	H

单位：mm

型号								参数						
代码		盘径 d	行程 E	类型	防回转	吸盘材质	真空接口	总高 B	M	H	T	G	F	L
M-PC 弹簧式顶部真空端口	M-PD 弹簧式侧面真空端口	10A	3	A 薄型吸盘	H	N S SE FS NE F FE	6J 6B	55.5	M8X0.75	12	3	17	23	7.5
			10					62.5	M8X0.75	12	3	17	23	
			15					75	M8X0.75	12	3	24.5	30.5	
		10B	3					55.5	M8X0.75	12	3	17	23	7.5
			10					62.5	M8X0.75	12	3	17	23	
			15					75	M8X0.75	12	3	24.5	30.5	
		15A	3					55.5	M8X0.75	12	3	17	23	7.5
			10					62.5	M8X0.75	12	3	17	23	
			15					75	M8X0.75	12	3	24.5	30.5	
		15B	3					55.5	M8X0.75	12	3	17	23	7.5
			10					62.5	M8X0.75	12	3	17	23	
			15					75	M8X0.75	12	3	24.5	30.5	
		20A	3					58	M8X0.75	12	3	17	23	10
			10					65	M8X0.75	12	3	17	23	
			15					77.5	M8X0.75	12	3	24.5	30.5	
		20B	3					57	M8X0.75	12	3	17	23	9
			10					64	M8X0.75	12	3	17	23	
			15					76.5	M8X0.75	12	3	24.5	30.5	
		25B	6					81	M14X1	19	5	28	36	16
			15					90	M14X1	19	5	28	36	
			30					127	M14X1	19	5	50	58	
		30B	6					81	M14X1	19	5	28	36	16
			15					90	M14X1	19	5	28	36	
			30					127	M14X1	19	5	50	58	

※ 吸盘材质「N S SE FS」为畅销产品，货期短，性价比高。
其它材质与硬度也可以定做，详情请咨询本司。
※ 单独托架规格参数及选型，请参照 M 系列托架选型规格。

M-PC/D10A/15A/20A/
10B/15B/20BAH-6B/6J



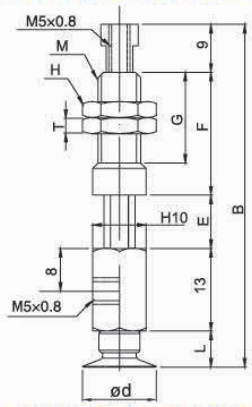

M-PC/D25B/30BAH-6B/6J

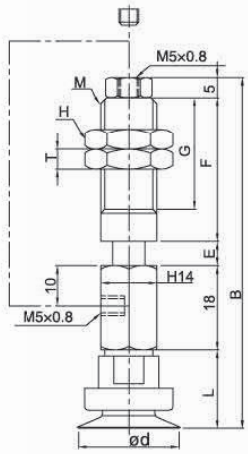

订货范例 M-PC30B-6AHN6J
M-PC30B-6AHN6J-LH
※ 如需无痕迹吸附对策 ，请增加“LH”后缀。

PE 小型固定式直接安装型（M 表示外螺纹安装）

单位：mm

型号					参数				
代码	盘径 d	类型	安装方式	吸盘材质	总高 B	M	A	H	L
M-PE 小型固定式直接安装型	10A	A 薄型吸盘	M 外螺纹安装	N S SE FS	15.5	M5X0.8	5	8	7.5
	10B				15.5	M5X0.8	5	8	7.5
	15A				15.5	M5X0.8	5	8	7.5
	15B				15.5	M5X0.8	5	8	7.5
	20A				18	M5X0.8	5	8	10
	20B				18	M5X0.8	5	8	10
	25B				21	M6X1	6	14	11
	30B				21	M6X1	6	14	11

※ 吸盘材质「N S SE FS」为畅销产品，货期短，性价比高。
其它材质与硬度也可以定做，详情请咨询本司。
※ 单独托架规格参数及选型，请参照 M 系列托架选型规格。



M-PE10A/15A/20A/
10B/15B/20BAM

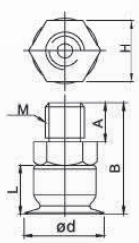

M-PE25B/30BAM

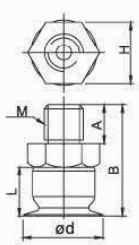

订货范例 M-PE10AAMN
M-PE15BAMN-LH
※ 如需无痕迹吸附对策 ，请增加“LH”后缀。

真空接口除表格中推荐规格外，还可以按照要求配置，详情请咨询我司。

真空吸盘 - MU 型（摇摆型）



配合托架使用，用于吸附表面倾斜的工件

吸盘选型

例：M-P 10 U N

①吸盘盘径　②吸盘材质

①吸盘盘径　单位：mm

代码	10	15	20	25	30	35	40
盘径	Ø10	Ø15	Ø20	Ø25	Ø30	Ø35	Ø40
代码	50	60	80	100	120	150	200
盘径	Ø50	Ø60	Ø80	Ø100	Ø120	Ø150	Ø200

②吸盘材质

代码	材质	硬度 ShoreA	使用温度范围	颜色	体积电阻率	适用吸盘直径	LH 无痕迹吸附对策（卤化处理）
N	丁腈橡胶	A55/S	-20~120℃	黑色	-	Ø10~Ø200	●
S	硅橡胶	A55/S	-50~220℃	白色	-	Ø10~Ø200	-
SE	防静电硅胶	A55/S	-30~180℃	黑色红点	10^5~10^8Ω·cm	Ø10~Ø100	-
FS	氟硅橡胶	A55/S	-30~180℃	红色	-	Ø10~Ø50	-

注：吸盘材质性能请参考前附；其它材质及硬度均可定做，详情欢迎咨询本司；表中黄色字体表示畅销产品，货期短，性价比高。

“●”：表示可选；“–”：表示无。

卤化处理后，材料硬度会提升 A5/S；记号为表面黄点，如：卤化处理后的丁腈橡胶，硬度为 A60/S，记号为黑色黄点。

外形尺寸图　注：“★” 为畅销规格，库存充足。

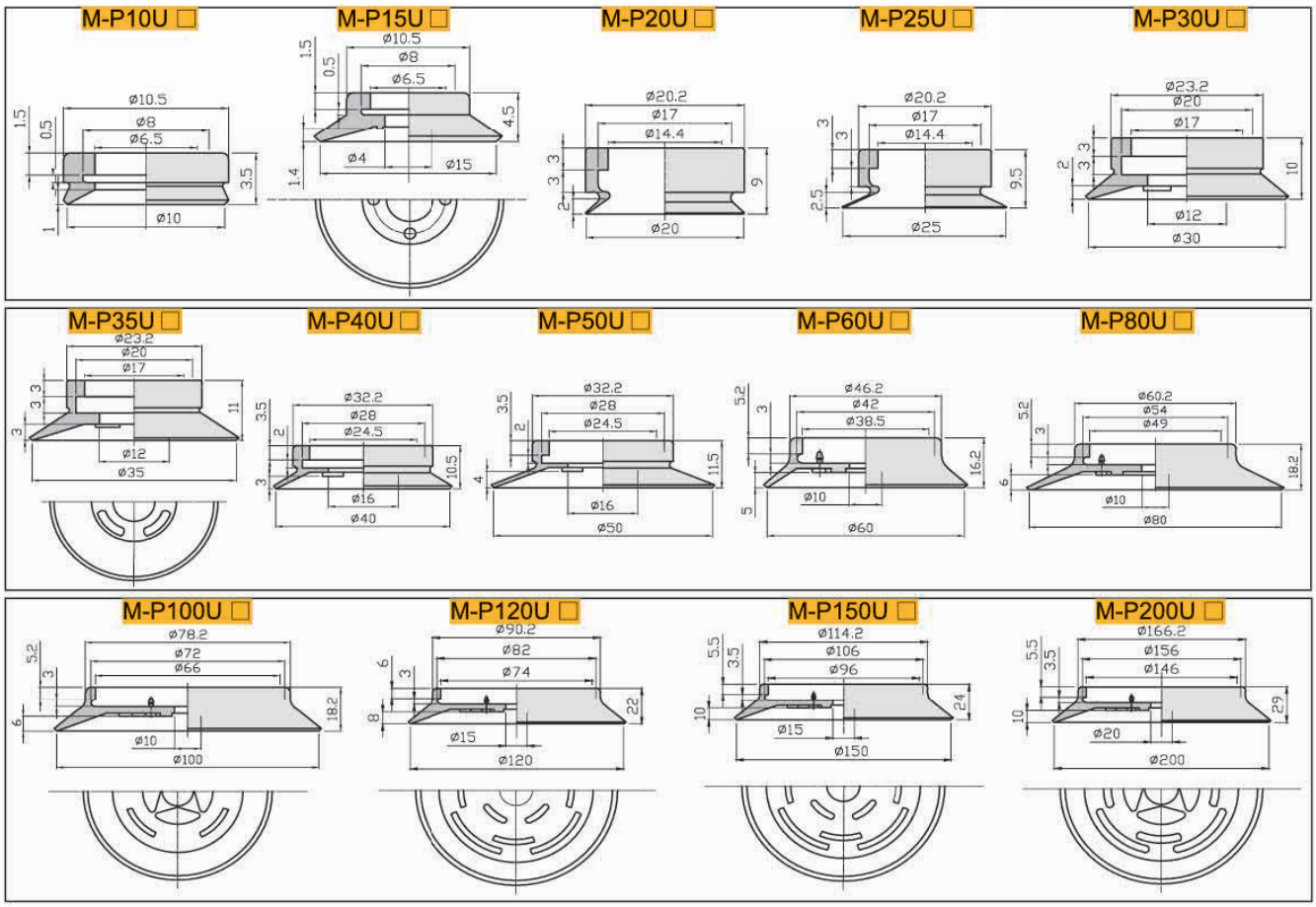

包装方式		交货期
D ≤ 10	10pcs/ 袋	“★”为畅销产品，库存充足，货期一般为 1 ～ 3 个工作日
D > 10	1pcs/ 袋	

注：D 表示吸盘盘口直径（mm）。详情欢迎致电本司咨询。

订货范例 M-P10UN

真空接口除表格中推荐规格外，还可以按照要求配置，详情请咨询我司。

真空吸盘 - MU 型（摇摆型）- 组件 固定式直接安装型

吸盘组件选型

真空吸盘托架类型

代码	PA	PB	PC	PD	PE
	固定式顶部真空端口	固定式侧面真空端口	弹簧式顶部真空端口	弹簧式侧面真空端口	固定式直接安装型
形状					

例：M-P E 10 U N

①吸盘盘径 ●　●②吸盘材质

①吸盘盘径 单位：mm

代码	10	15	20	25	30	35	40	50	60	80	100	120	150	200
盘径	Ø10	Ø15	Ø20	Ø25	Ø30	Ø35	Ø40	Ø50	Ø60	Ø80	Ø100	Ø120	Ø150	Ø200

②吸盘材质

代码	材质	硬度 ShoreA	使用温度范围	颜色	表面电阻率	适用吸盘直径	LH 无痕迹吸附对策（卤化处理）
N	丁腈橡胶	A55/S	-20~120℃	黑色	-	Ø10~Ø200	●
S	硅橡胶	A55/S	-50~220℃	白色	-	Ø10~Ø200	-
SE	防静电硅胶	A55/S	-30~180℃	黑色红点	10^5~10^8Ω·cm	Ø10~Ø100	-
FS	氟硅橡胶	A55/S	-30~180℃	红色	-	Ø10~Ø50	-

注：吸盘材质性能请参考前附；其它材质及硬度均可定做，详情欢迎咨询本司；表中黄色字体表示畅销产品，货期短，性价比高。
"●"：表示可选；"-"：表示无。
卤化处理后，材料硬度会提升 A5/S；记号为表面黄点，如：卤化处理后的丁腈橡胶，硬度为 A60/S，记号为黑色黄点。

PE 直接型固定式真空入口

单位：mm

型号 代码	盘径 d	类型	吸盘材质	参数 总高 B	M	L
M-PE 小型固定式直接安装型	10	U 摇摆型吸盘	N S SE FS	20	M4X0.7	9
	15			21	M14X1	10
	20			28	M14X1	13
	25			28.5	M14X1	13.5
	30			29	M14X1	14
	35			30	M14X1	15
	40			37	M16X1	16
	50			28	M16X1	17
	60			52	M12X1	26
	80			54	M12X1	28
	100			54	M12X1	28
	120			73	M16X1	35
	150			75	M16X1	37
	200			85	M20X1.5	29

※ 吸盘材质「N S SE FS」为畅销产品，货期短，性价比高。
其它材质与硬度也可以定做，详情请咨询本司。
※ 单独托架规格参数及选型，请参照 M 系列托架选型规格。



M-PE10/15U M-PE20/25/30/35U M-PE120/150U

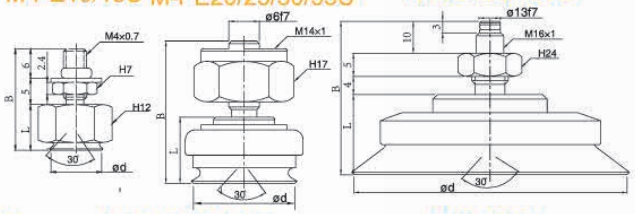

M-PE40/50U M-PE60/80/100U M-PE200U

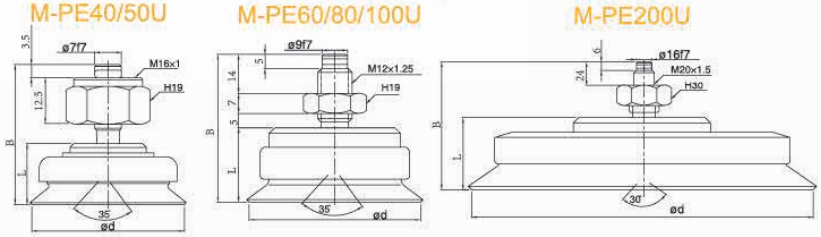

订货范例 | M-PE10UN

真空吸盘 - MU 型（摇摆型）- 组件

例：M-P A 10 U N 6J

①托架类型 ②吸盘盘径 ③吸盘材质 ④真空接口

①托架类型

A	固定式顶部真空端口
B	固定式侧面真空端口

②吸盘盘径

单位：mm

代码	10	15	20	25	30	35	40
盘径	Ø10	Ø15	Ø20	Ø25	Ø30	Ø35	Ø40
代码	50	60	80	100	120	150	200
盘径	Ø50	Ø60	Ø80	Ø100	Ø120	Ø150	Ø200

④真空接口

真空接口		适用规格	样式
快插接头	6J	Ø6x4 软管	
笋型接头	6B	Ø6x4 软管	
螺纹方式	01	Rc1/8	

③吸盘材质

代码	材质	硬度 ShoreA	使用温度范围	颜色	体积电阻率	适用吸盘直径	LH 无痕迹吸附对策（卤化处理）
N	丁腈橡胶	A55/S	-20~120°C	黑色	-	Ø10~Ø200	●
S	硅橡胶	A55/S	-50~220°C	白色	-	Ø10~Ø200	-
SE	防静电硅胶	A55/S	-30~180°C	黑色红点	10^3~10^6Ω·cm	Ø10~Ø100	-
FS	氟硅橡胶	A55/S	-30~180°C	红色	-	Ø10~Ø50	-

注：吸盘材质性能请参考前附；其它材质及硬度均可定做，详情欢迎咨询本司；表中黄色字体表示畅销产品，货期短，性价比高。

"●"：表示可选；"–"：表示无。

卤化处理后，材料硬度会提升 A5/S；记号为表面黄点，如：卤化处理后的丁腈橡胶，硬度为 A60/S，记号为黑色黄点。

PA 固定式顶部真空端口

PB 固定式侧面真空端口

单位：mm

型号 代码		行程 E	类型	吸盘材质	真空接口	参数 总高 B	M	Y
M-PA 固定式顶部真空端口	-	10	U 摇摆型吸盘	N S SE FS	6J 6B	51	M8X1.25	1
		15				52	M8X1.25	1.4
		20				65	M10X1.5	2
		25				65.5	M10X1.5	2.5
		30				66	M10X1.5	2
		35				67	M10X1.5	3
		40				72	M14X1.5	3
		50				73	M14X1.5	4
M-PA 固定式顶部真空端口	M-PB 固定式侧面真空端口	60			01	93	M8X0.75	5
		80				95	M8X0.75	6
		100				95	M8X0.75	6
		120			02	128	M8X0.75	8
		150				130	M8X0.75	10
		200				140	M8X0.75	12
-	M-PB 固定式侧面真空端口	10			6J 6B	77.5	M4X0.7	1
		15				36.5	M4X0.7	1.4
		20				37.5	M6X1	2
		25				49	M6X1	2.5
		30				49.5	M6X1	2
		35				50	M6X1	3
		40				51	M8X1.25	3
		50				59	M8X1.25	4

※ 吸盘材质「N S SE FS」为畅销产品，货期短，性价比高。
其它材质与硬度也可以定做，详情请咨询本司。
※ 单独托架规格参数及选型，请参照 M 系列托架选型规格。

M-PA10/15U-6B/6J

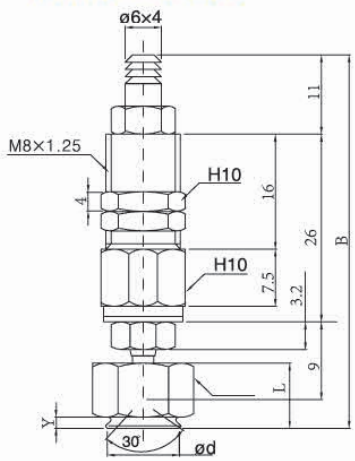

M-PA20/25/30/35U-6B/6J

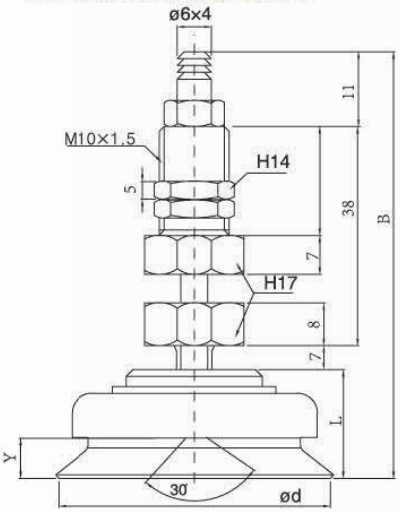

M-PA40/50U-6B/6J

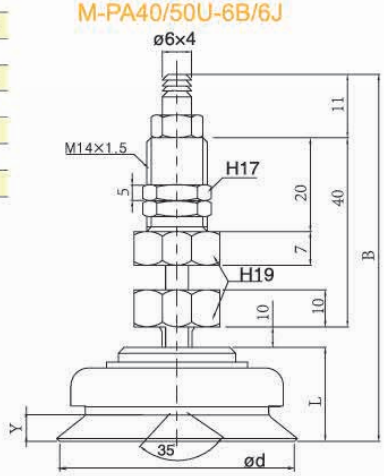

订货范例 M-PA10UN6J

真空接口除表格中推荐规格外，还可以按照要求配置，详情请咨询我司。

真空吸盘 - MU 型（摇摆型）- 组件

M-PB10/15U-6B/6J

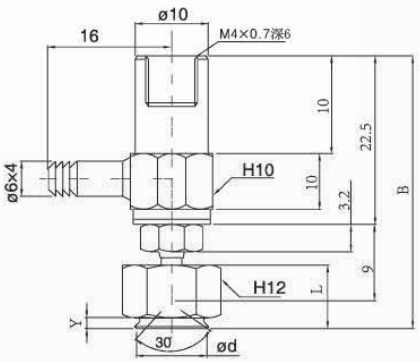

M-PB20/25/30/35U-6B/6J

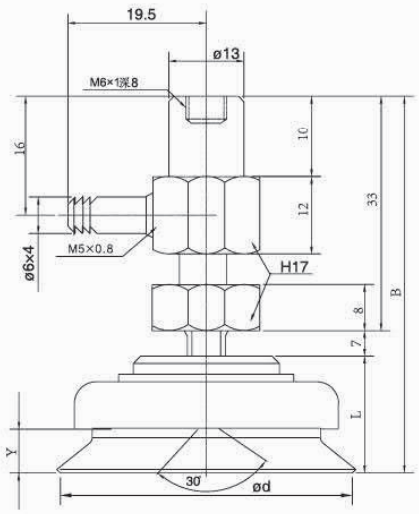

M-PB40/50U-6B/6J

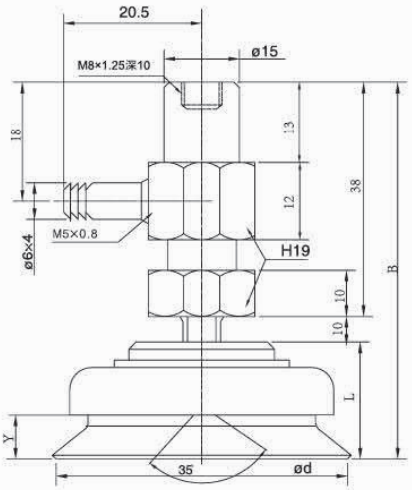

M-PA/B60/80/100U-01

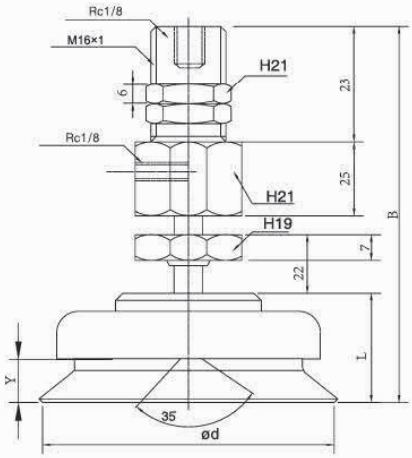

M-PA/B120/150U-02

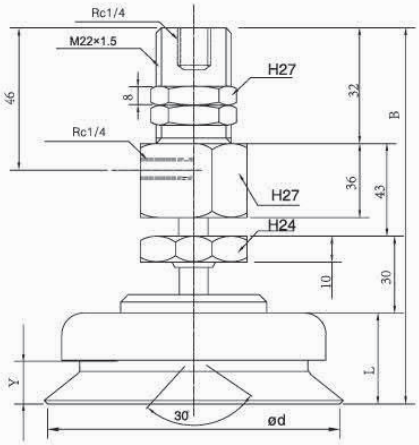

M-PA/B200U-02

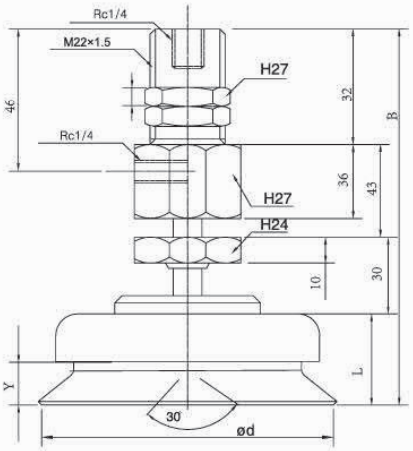

真空接口除表格中推荐规格外，还可以按照要求配置，详情请咨询我司。

GINIER®

真空吸盘 - MU 型（摇摆型）- 组件 弹簧式

例：

M-P C 10 - 6 U N 6J

①托架类型 ②吸盘盘径 ③弹簧行程 ④吸盘材质 ⑤真空接口

※ 吸盘盘径及材质选择请参照本系列吸盘选型参数

①托架类型

C	弹簧式顶部真空端口
D	弹簧式侧面真空端口

⑤真空接口

真空接口		适用规格	样式
快插接头	6J	Ø6x4 软管	
笋型接头	6B	Ø6x4 软管	
螺纹方式	01	Rc1/8	

④吸盘材质

代码	材质	硬度 ShoreA	使用温度范围	颜色	表面电阻率	适用吸盘直径	LH 无痕迹吸附对策（卤化处理）
N	丁腈橡胶	A55/S	-20~120℃	黑色	-	Ø10~Ø200	●
S	硅橡胶	A55/S	-50~220℃	白色	-	Ø10~Ø200	-
SE	防静电硅胶	A55/S	-30~180℃	黑色红点	10^5~10^9Ω·cm	Ø10~Ø100	-
FS	氟硅橡胶	A55/S	-30~180℃	红色	-	Ø10~Ø50	-

注：吸盘材质性能请参考前附；其它材质及硬度均可定做，详情欢迎咨询本司；表中黄色字体表示畅销产品，货期短，性价比高。

“●”：表示可选；“-”：表示无。

卤化处理后，材料硬度会提升 A5/S；记号为表面黄点，如：卤化处理后的丁腈橡胶，硬度为 A60/S，记号为黑色黄点。

PC 弹簧式顶部真空端口

PD 弹簧式侧面真空端口

单位：mm

型号							参数						
代码		盘径 d	行程 E	类型	吸盘材质	真空接口	总高 B	M	H	T	G	F	L
M-PC 弹簧式顶部真空端口	M-PD 弹簧式侧面真空端口	10	6	U 摇摆型吸盘	N S SE FS	6J 6B	67.5	M8X0.75	12	3	17	23	9
			10				74.5	M8X0.75	12	3	17	23	
			15				87	M8X0.75	12	3	24.5	30.5	
		15	6				68.5	M8X0.75	12	3	17	23	10
			10				75.5	M8X0.75	12	3	17	23	
			15				88	M8X0.75	12	3	24.5	30.5	
		20	6				80.5	M14X1	19	5	28	36	13
			10				89.5	M14X1	19	5	28	36	
			15				126.5	M14X1	19	5	50	58	
		25	6				82	M14X1	19	5	28	36	13.5
			10				91	M14X1	19	5	28	36	
			15				128	M14X1	19	5	50	58	
		30	6				80	M14X1	19	5	28	36	14
			10				89	M14X1	19	5	28	36	
			15				126	M14X1	19	5	50	58	
		35	6				82	M14X1	19	5	28	36	15
			10				91	M14X1	19	5	28	36	
			15				128	M14X1	19	5	50	58	
		40	6				98	M14X1	19	5	28	36	16
			15				107	M14X1	19	5	28	36	
			30				144	M14X1	19	5	50	58	
		50	6				99	M14X1	19	5	28	36	17
			15				108	M14X1	19	5	28	36	
			30				145	M14X1	19	5	50	58	

※ 吸盘材质「N S SE FS」为畅销产品，货期短，性价比高。
其它材质与硬度也可以定做，详情请咨询本司。
※ 单独托架规格参数及选型，请参照 M 系列托架选型规格。

M-PC/D10/15U-6B/6J

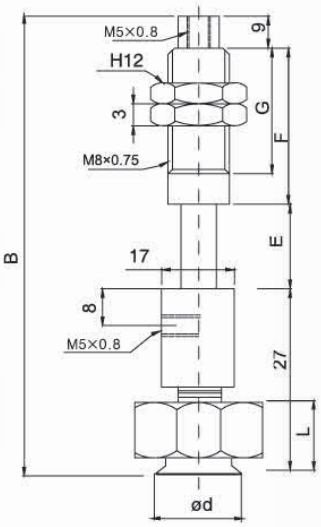

M-PC/D20/30U-6B/6J

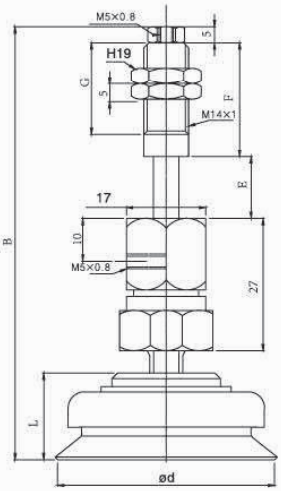

M-PC/D40/50U-6B/6J

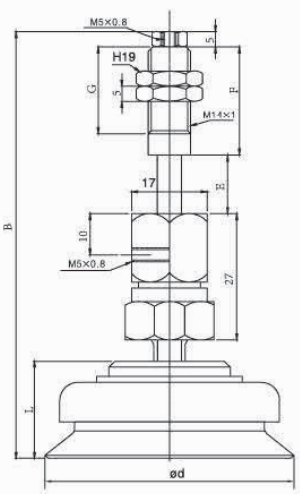



订货范例 | M-PC10-6UN6J

真空接口除表格中推荐规格外，还可以按照要求配置，详情请咨询我司。

真空吸盘 - MU 型（摇摆型）- 组件 弹簧式

- PC 弹簧式顶部真空端口
- PD 弹簧式侧面真空端口

单位：mm

型号							参数			
代码		盘径 d	行程	类型	吸盘材质	真空接口	总高 B	M	E	L
M-PC 弹簧式顶部真空端口	M-PD 弹簧式侧面真空端口	60	10	U 摇摆型吸盘	N S SE FS	01	155	M22X1.5	20	26
			30				185	M22X1.5	50	
			50				210	M22X1.5	75	
		80	10				157	M22X1.5	20	28
			30				187	M22X1.5	50	
			50				212	M22X1.5	75	
		100	10				157	M22X1.5	20	28
			30				187	M22X1.5	50	
			50				212	M22X1.5	75	
		120	20			02	216	M30X1.5	35	35
			50				256	M30X1.5	75	
		150	20				218	M30X1.5	35	37
			50				258	M30X1.5	75	
		200	20				223	M30X1.5	35	42
			50				263	M30X1.5	75	

※ 吸盘材质「N S SE FS」为畅销产品，货期短，性价比高。
其它材质与硬度也可以定做，详情请咨询本司。
※ 单独托架规格参数及选型，请参照 M 系列托架选型规格。



M-PC/D60/80/100-01

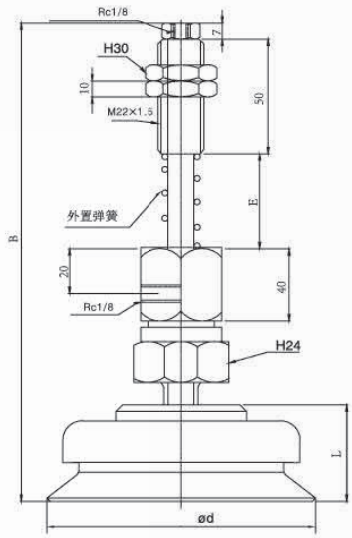

M-PC/D120/150/
200/100-01

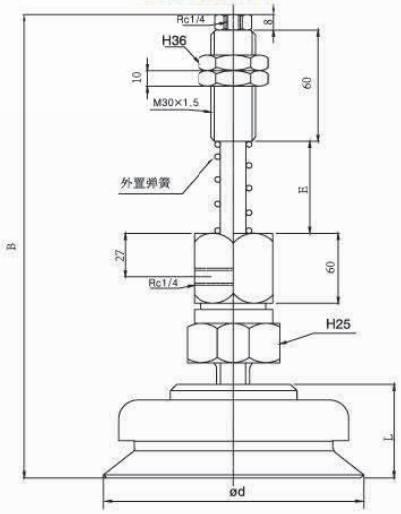

订货范例 | M-PC100-30UN01

真空接口除表格中推荐规格外，还可以按照要求配置，详情请咨询我司。

GINIER®

真空吸盘 - MB 型（1.5 褶型）

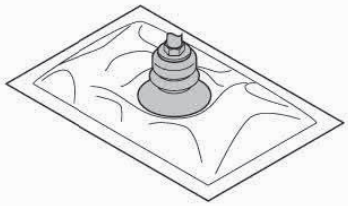

主要吸附表面有倾斜的工件，或者使用在无法安装缓冲托架空间的场所，如开袋等。

吸盘组件选型

例： M-P 10A B N

①吸盘盘径　②吸盘材质

①吸盘盘径

单位：mm

代码	10A	15A	20	30	40	50
盘径	Ø10	Ø15	Ø20	Ø30	Ø40	Ø50

②吸盘材质

代码	材质	硬度 ShoreA	使用温度范围	颜色	表面电阻率	适用吸盘直径	LH 无痕迹吸附对策（卤化处理）
N	丁腈橡胶	A55/S	-20~120℃	黑色	-	Ø10~Ø50	•
S	硅橡胶	A55/S	-50~220℃	白色	-	Ø10~Ø50	-
SE	防静电硅胶	A55/S	-30~180℃	黑色红点	10^5~10^8Ω·cm	Ø10~Ø50	-
FS	氟硅橡胶	A55/S	-30~180℃	红色	-	Ø10~Ø50	-
NE	防静电丁腈胶	A65/S	0~120℃	黑色蓝点	10^5~10^8Ω·cm	Ø10~Ø50	•
F	氟橡胶	A70/S	-10~230℃	灰色	-	Ø10~Ø50	-
FE	防静电氟橡胶	A70/S	0~200℃	黑色白点	10^5~10^8Ω·cm	Ø10~Ø50	•

注：吸盘材质性能请参考前附；其它材质及硬度均可定做，详情欢迎咨询本司；表中黄色字体表示畅销产品，货期短，性价比高。

"●"：表示可选；"–"：表示无。

卤化处理后，材料硬度会提升 A5/S；记号为表面黄点，如：卤化处理后的丁腈橡胶，硬度为 A60/S，记号为黑色黄点。

外形尺寸图

M-P10AB □　M-P15AB □　M-P20B □　M-P30B □



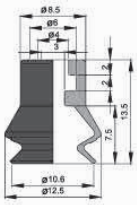

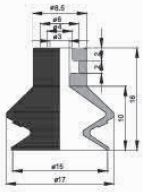

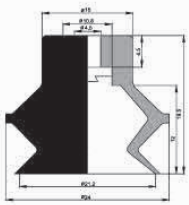

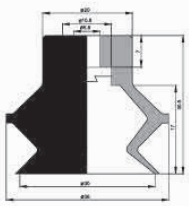

M-P40B □　M-P50B □



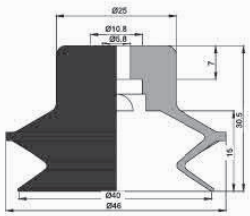

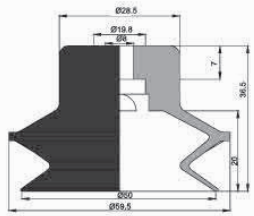

包装方式		交货期
D ≤ 10	10pcs/ 袋	"★"为畅销产品，库存充足，货期一般为 1 ～ 3 个工作日
D > 10	1pcs/ 袋	

注：D 表示吸盘盘口直径（mm）。详情欢迎致电本司咨询。

订货范例 M-P15ABS / M-P15ABN-LH

真空吸盘 - MB 型（1.5 褶型）- 组件 固定式

吸盘组件选型

真空吸盘托架类

代码	PA	PB	PC	PD	PE
	固定式顶部真空端口	固定式侧面真空端口	弹簧式顶部真空端口	弹簧式侧面真空端口	固定式直接安装型
形状					

例：M-P A 10A B N 6J -LH

- A：①托架类型
- 10A：②吸盘盘径
- B：③吸盘材质
- N：③吸盘材质
- 6J：④真空接口
- -LH：无痕迹吸附对策

①托架类型

A	固定式顶部真空端口
B	固定式侧面真空端口

②吸盘盘径

单位：mm

代码	10A	15A	20	30	40	50
盘径	Ø10	Ø15	Ø20	Ø30	Ø40	Ø50

③吸盘材质

代码	材质	硬度 ShoreA	使用温度范围	颜色	体积电阻率	适用吸盘直径	LH 无痕迹吸附对策（卤化处理）
N	丁腈橡胶	A55/S	-20~120℃	黑色	-	Ø10~Ø50	●
S	硅橡胶	A55/S	-50~220℃	白色	-	Ø10~Ø50	-
SE	防静电硅胶	A55/S	-30~180℃	黑色红点	10^5~10^8Ω·cm	Ø10~Ø50	-
FS	氟硅橡胶	A55/S	-30~180℃	红色	-	Ø10~Ø50	-
NE	防静电丁腈胶	A65/S	0~120℃	黑色蓝点	10^5~10^8Ω·cm	Ø10~Ø50	●
F	氟橡胶	A70/S	-10~230℃	灰色	-	Ø10~Ø50	-
FE	防静电氟橡胶	A70/S	0~200℃	黑色白点	10^5~10^8Ω·cm	Ø10~Ø50	●

注：吸盘材质性能请参考前附；其它材质及硬度均可定做，详情欢迎咨询本司；表中黄色字体表示畅销产品，货期短，性价比高。

“●”：表示可选；“-”：表示无。

卤化处理后，材料硬度会提升 A5/S；记号为表面黄点，如：卤化处理后的丁腈橡胶，硬度为 A60/S，记号为黑色黄点。

④真空接口

真空接口		适用规格	样式
快插接头	6J	Ø6x4 软管	
笋型接头	6B	Ø6x4 软管	

PA 固定式顶部真空端

单位：mm

型号					参数				
代码	盘径 d	类型	吸盘材质	真空接口	总高 B	M	A	H	L
M-PA 固定式顶部真空端口	10A	B 1.5 褶型吸盘	N	6J 6B	47	M8X1.25	15	12	13.5
	15A		S		49.5	M8X1.25	15	12	16
	20		SE		52.5	M10X1.5	20	14	19.5
	30		FS		73.5	M10X1.5	20	14	30.5
	40		NE		73.5	M10X1.5	20	14	30.5
	50		F		79.5	M10X1.5	20	14	36.5

※ 吸盘材质「N S SE FS」为畅销产品，货期短，性价比高。
其它材质与硬度也可以定做，详情请咨询本司。
※ 单独托架规格参数及选型，请参照 M 系列托架选型规格。

M-PA10A/15AB　　M-PA20/30/40/50B

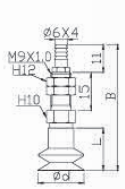

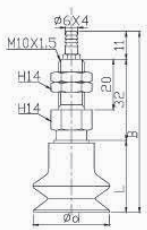

订货范例 M-PA30BN6J
M-PA30BN6J-LH
※ 如需无痕迹吸附对策，请增加“LH”后缀。

PB 固定式侧面真空端

单位：mm

型号					参数				
代码	盘径 d	类型	吸盘材质	真空接口	总高 B	M	G	C	L
M-PB 固定式侧面真空端口	10A	B 1.5 褶型吸盘	N	6J 6B	36	M4X0.7	14	16	13.5
	15A		S		38.5	M4X0.7	14	16	16
	20		SE		41.5	M6X1	20	23	19.5
	30		FS		62.5	M6X1	20	23	30.5
	40		NE		62.5	M6X1	20	23	30.5
	50		F		68.5	M6X1	20	23	36.5

※ 吸盘材质「N S SE FS」为畅销产品，货期短，性价比高。
其它材质与硬度也可以定做，详情请咨询本司。
※ 单独托架规格参数及选型，请参照 M 系列托架选型规格。

M-PA10A/15AB　　M-PA20/30/40/50B

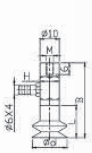

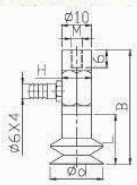

订货范例 M-PA30BN6J
M-PA30BN6J-LH
※ 如需无痕迹吸附对策，请增加“LH”后缀。

真空接口除表格中推荐规格外，还可以按照要求配置，详情请咨询我司。

真空吸盘 - MB 型（1.5 褶型）- 组件 弹簧式

例： M-P C 10A - 3 B H N 6J -LH

- C：①托架类型
- 10A：②吸盘盘径
- 3：③弹簧行程
- H：④托架回转方式
- N：⑤吸盘材质
- 6J：⑥真空接口
- LH：无痕迹吸附对策

※ 吸盘盘径选择请参照本系列吸盘选型参数

①托架类型

C	弹簧式顶部真空端口
D	弹簧式侧面真空端口

④托架回转方式

回转方式	表示方法
可回转	无
防回转	H

⑤吸盘材质

代码	材质	硬度 ShoreA	使用温度范围	颜色	体积电阻率	适用吸盘直径	LH 无痕迹吸附对策（卤化处理）
N	丁腈橡胶	A55/S	-20~120℃	黑色	-	Ø10~Ø50	●
S	硅橡胶	A55/S	-50~220℃	白色	-	Ø10~Ø50	-
SE	防静电硅胶	A55/S	-30~180℃	黑色红点	10^5~10^8Ω·cm	Ø10~Ø50	-
FS	氟硅橡胶	A55/S	-30~180℃	红色	-	Ø10~Ø50	-
NE	防静电丁腈胶	A65/S	0~120℃	黑色蓝点	10^5~10^8Ω·cm	Ø10~Ø50	●
F	氟橡胶	A70/S	-10~230℃	灰色	-	Ø10~Ø50	-
FE	导电氟橡胶	A70/S	0~200℃	黑色白点	10^5~10^8Ω·cm	Ø10~Ø50	●

注：吸盘材质性能请参考前附；其它材质及硬度均可定做，详情欢迎咨询本司；表中黄色字体表示畅销产品，货期短，性价比高。

“●”：表示可选；“-”：表示无。

卤化处理后，材料硬度会提升 A5/S；记号为表面黄点，如：卤化处理后的丁腈橡胶，硬度为 A60/S，记号为黑色黄点。

⑥真空接口

真空接口		适用规格	样式
快插接头	6J	Ø6x4 软管	
笋型接头	6B	Ø6x4 软管	

PC 弹簧式顶部真空端口
PD 弹簧式侧面真空端口

单位：mm

型号							参数						
代码		盘径 d	行程 E	类型	吸盘材质	真空接口	总高 B	M	H	T	G	F	L
M-PC 弹簧式顶部真空端口	M-PD 弹簧式侧面真空端口	10A	3	B 1.5褶型吸盘	N S SE FS NE F FE	6J 6B	61.5	M8X0.75	12	3	17	23	13.5
			10				68.5	M8X0.75	12	3	17	23	
			15				81	M8X0.75	12	3	24.5	30.5	
		15A	3				64	M8X0.75	12	3	17	23	16
			10				71	M8X0.75	12	3	17	23	
			15				83.5	M8X0.75	12	3	24.5	30.5	
		20	6				84.5	M14X1	19	5	28	36	19.5
			15				93.5	M14X1	19	5	28	36	
			30				130.5	M14X1	19	5	50	58	
		30	6				98.5	M14X1	19	5	28	36	30.5
			15				107.5	M14X1	19	5	28	36	
			30				144.5	M14X1	19	5	50	58	
		40	6				98.5	M14X1	19	5	28	36	30.5
			15				107.5	M14X1	19	5	28	36	
			30				144.5	M14X1	19	5	50	58	
		50	6				104.5	M14X1	19	5	28	36	36.5
			15				113.5	M14X1	19	5	28	36	
			30				150.5	M14X1	19	5	50	58	

※ 吸盘材质「N S SE FS」为畅销产品，货期短，性价比高。
其它材质与硬度也可以定做，详情请咨询本司。
※ 单独托架规格参数及选型，请参照 M 系列托架选型规格。

M-PC10A/15AB

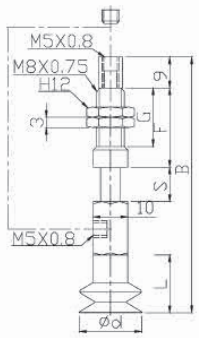

M-PC20/30/40/50B

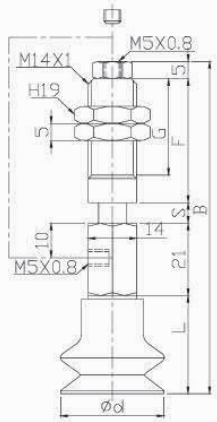

订货范例 M-PC30-6BN6J
M-PC20-6BN6J-LH

※ 如需无痕迹吸附对策，请增加“LH”后缀。

真空接口除表格中推荐规格外，还可以按照要求配置，详情请咨询我司。

真空吸盘 - MB 型（1.5 褶型）- 组件 弹簧式

- PC 弹簧式顶部真空端口
- PD 弹簧式侧面真空端口

单位：mm

型号								参数						
代码		盘径 d	行程 E	类型	防回	吸盘材质	真空接口	总高 B	M	H	T	G	F	L
M-PC 弹簧式顶部真空端口	M-PD 弹簧式侧面真空端口	10A	3	B 1.5褶型吸盘	H	N S SE FS NE F FE	6J 6B	61.5	M8X0.75	12	3	17	23	13.5
			10					68.5	M8X0.75	12	3	17	23	
			15					81	M8X0.75	12	3	24.5	30.5	
		15A	3					64	M8X0.75	12	3	17	23	16
			10					71	M8X0.75	12	3	17	23	
			15					83.5	M8X0.75	12	3	24.5	30.5	
		20	6					84.5	M14X1	19	5	28	36	19.5
			15					93.5	M14X1	19	5	28	36	
			30					130.5	M14X1	19	5	50	58	
		30	6					98.5	M14X1	19	5	28	36	30.5
			15					107.5	M14X1	19	5	28	36	
			30					144.5	M14X1	19	5	50	58	
		40	6					98.5	M14X1	19	5	28	36	30.5
			15					107.5	M14X1	19	5	28	36	
			30					144.5	M14X1	19	5	50	58	
		50	6					104.5	M14X1	19	5	28	36	36.5
			15					113.5	M14X1	19	5	28	36	
			30					150.5	M14X1	19	5	50	58	

※ 吸盘材质「N S SE FS」为畅销产品，货期短，性价比高。
其它材质与硬度也可以定做，详情请咨询本司。
※ 单独托架规格参数及选型，请参照 M 系列托架选型规格。

M-PC10A/15AB

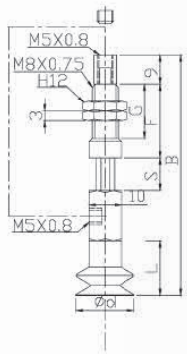

M-PC20/30/40/50B

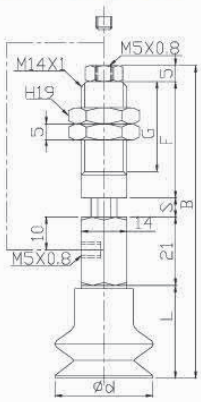

订货范例 M-PC30-6BHN6J
M-PC20-6BHN6J-LH

※ 如需无痕迹吸附对策 ，请增加“LH”后缀。

真空接口除表格中推荐规格外，还可以按照要求配置，详情请咨询我司。

GINIER®

真空吸盘 - PSS 无接头缓冲式金属配件



内置弹簧缓冲，直接安装，节约安装高度

吸盘组件选型

例：PSS -S3 - 3.5A F N -LH

①弹簧行程 ②吸盘盘径 ③吸盘类型 ④吸盘材质 无痕迹吸附对策

①弹簧行程

S3	3mm
S5	5mm

③吸盘类型

代码	F	J	A	C
类型	单层型	双层型	薄型	三层型

②吸盘直径

代码	1.5AF	2AF	3.5AF	5AF	6AF	10AF	15AF	4J	6J
盘径	Ø1.5	Ø2	Ø3.5	Ø5	Ø6	Ø10	Ø15	Ø4	Ø6
代码	8J	5C	7C	10AA	10BA	15AA	15BA	20AA	20BA
盘径	Ø8	Ø5	Ø7	Ø10	Ø10	Ø15	Ø15	Ø20	Ø20

④吸盘材质

代码	材质	硬度 ShoreA	使用温度范围	颜色	表面电阻率	适用吸盘直径	LH 无痕迹吸附对策（卤化处理）
N	丁腈橡胶	A55/S	-20~120℃	黑色	-	Ø1.5~Ø50	●
S	硅橡胶	A55/S	-50~220℃	白色	-	Ø1.5~Ø50	-
SE	防静电硅胶	A55/S	-30~180℃	黑色红点	10^5~10^8Ω·cm	Ø1.5~Ø50	-
FS	氟硅橡胶	A55/S	-30~180℃	红色	-	Ø1.5~Ø50	-
NE	防静电丁腈胶	A65/S	0~120℃	黑色蓝点	10^5~10^8Ω·cm	Ø1.5~Ø50	●
F	氟橡胶	A70/S	-10~230℃	灰色	-	Ø1.5~Ø50	-
FE	防静电氟橡胶	A70/S	0~200℃	黑色白点	10^5~10^8Ω·cm	Ø1.5~Ø50	●

注：吸盘材质性能请参考前附；其它材质及硬度均可定做，详情欢迎咨询本司；表中黄色字体表示畅销产品，货期短，性价比高。
“●”：表示可选；“-”：表示无。
卤化处理后，材料硬度会提升 A5/S；记号为表面黄点，如：卤化处理后的丁腈橡胶，硬度为 A60/S，记号为黑色黄点。

■ 单层型吸盘（F）弹簧式直接安装型

单位：mm

型号					参数			
代码	行程 s	盘径 d	类型	吸盘材质	总高 B	M	G	L
PSS 弹簧式直接安装型	S3	1.5A	F 单型吸盘	N S SE FS NE F FE	25	M5X0.8	11.5	4
	S5				29	M5X0.8	13.5	
	S3	2A			25	M5X0.8	11.5	4
	S5				29	M5X0.8	13.5	
	S3	3.5A			25	M5X0.8	11.5	4
	S5				29	M5X0.8	13.5	
	S3	5A			27.5	M5X0.8	11.5	6.5
	S5				31.5	M5X0.8	13.5	
	S3	6A			27.5	M5X0.8	11.5	6.5
	S5				31.5	M5X0.8	13.5	
	S3	8A			28.5	M5X0.8	11.5	7
	S5				32.5	M5X0.8	13.5	
	S3	10A			28.5	M5X0.8	11.5	7.5
	S5				32.5	M5X0.8	13.5	
	S3	15A			29	M5X0.8	11.5	8
	S5				33	M5X0.8	13.5	

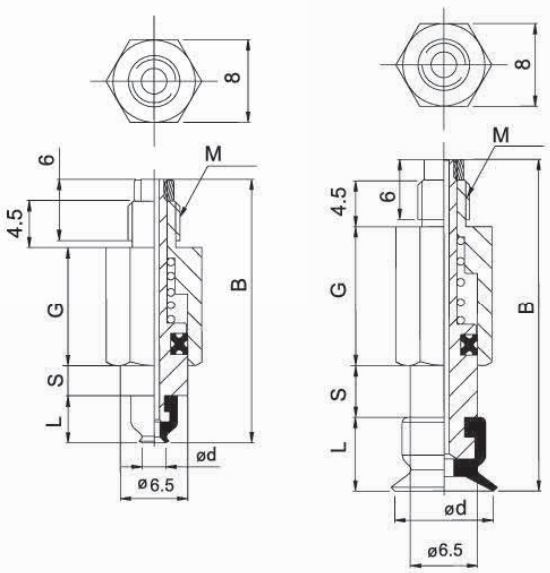

※ 吸盘材质「N S SE FS」为畅销产品，货期短，性价比高。
其它材质与硬度也可以定做，详情请咨询本司。
※ 单独托架规格参数及选型，请参照 M 系列托架选型规格。

订货范例 PSS-S3-3.5AFN
PSS-S3-3.5AFN-LH
※ 如需无痕迹吸附对策，请增加“LH”后缀。

真空吸盘 - PSS 无接头缓冲式金属配件

双层型吸盘（J）弹簧式直接安装型

单位：mm

型号					参数			
代码	行程 s	盘径 d	类型	吸盘材质	总高 B	M	G	L
PSS 弹簧式直接安装型	S3	4	J 双层型吸盘	N S SE FS NE F FE	26.5	M5X0.8	11.5	5.5
	S5				31.5	M5X0.8	13.5	
	S3	6			30	M5X0.8	11.5	9
	S5				34	M5X0.8	13.5	
	S3	8			30	M5X0.8	11.5	9
	S5				34	M5X0.8	13.5	

※ 吸盘材质「N S SE FS」为畅销产品，货期短，性价比高。
其它材质与硬度也可以定做，详情请咨询本司。
※ 单独托架规格参数及选型，请参照 M 系列托架选型规格。

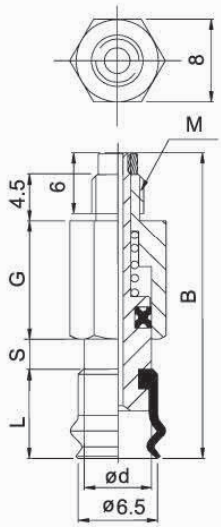

订货范例 PSS-S3-4JN
PSS-S3-4JN-LH

※ 如需无痕迹吸附对策 ，请增加 “LH” 后缀。

薄型吸盘（A）弹簧式直接安装型

单位：mm

型号					参数			
代码	行程 s	盘径 d	类型	吸盘材质	总高 B	M	G	L
PSS 弹簧式直接安装型	S3	10A	A 薄型吸盘	N S SE FS NE F FE	28.5	M5X0.8	11.5	7.5
	S5				32.5	M5X0.8	13.5	
	S3	15A			28.5	M5X0.8	11.5	7.5
	S5				32.5	M5X0.8	13.5	
	S3	20A			31	M5X0.8	11.5	10
	S5				35	M5X0.8	13.5	
	S3	10B			28.5	M5X0.8	11.5	7.5
	S5				32.5	M5X0.8	13.5	
	S3	15B			28.5	M5X0.8	11.5	7.5
	S5				32.5	M5X0.8	13.5	
	S3	20B			31	M5X0.8	11.5	10
	S5				35	M5X0.8	13.5	

※ 吸盘材质「N S SE FS」为畅销产品，货期短，性价比高。
其它材质与硬度也可以定做，详情请咨询本司。
※ 单独托架规格参数及选型，请参照 M 系列托架选型规格。

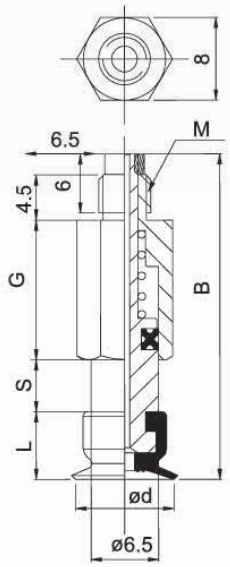

订货范例 PSS-S3-10AAN
PSS-S3-10AAN-LH

※ 如需无痕迹吸附对策 ，请增加 “LH” 后缀。

三层型吸盘（C）弹簧式直接安装型

单位：mm

型号					参数			
代码	行程 s	盘径 d	类型	吸盘材质	总高 B	M	G	L
PSS 弹簧式直接安装型	S3	5	C 三层型吸盘	N S SE FS	30.5	M5X0.8	11.5	9.5
	S5				34.5	M5X0.8	13.5	
	S3	7			31	M5X0.8	11.5	10
	S5				35	M5X0.8	13.5	

※ 吸盘材质「N S SE FS」为畅销产品，货期短，性价比高。
其它材质与硬度也可以定做，详情请咨询本司。
※ 单独托架规格参数及选型，请参照 M 系列托架选型规格。

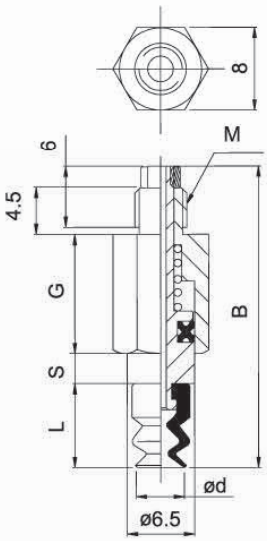

订货范例 PSS-S3-5CN
PSS-S3-5CN-LH

※ 如需无痕迹吸附对策 ，请增加 “LH” 后缀。

真空吸盘 - 平型 GU



适用于表面平滑且不变形的产品

吸盘选型

例：G-P 10 U N -X19 -LH

- 10：①吸盘盘径
- U：②吸盘材质
- N：②吸盘材质
- -X19：固定圈（特指盘径大于 10mm）；X19：不带固定圈
- -LH：无痕迹吸附对策

①吸盘盘径 单位：mm

代码	2004	3507	4010	02	04	06	08	10	13	16	20	25	32	40	50
盘径	Ø2x4	Ø3.5x7	Ø4x10	Ø2	Ø4	Ø6	Ø8	Ø10	Ø13	Ø16	Ø20	Ø25	Ø32	Ø40	Ø50

②吸盘材质

代码	材质	硬度 ShoreA	使用温度范围	颜色	表面电阻率	适用吸盘直径	LH 无痕迹吸附对策（卤化处理）
N	丁腈橡胶	A55/S	-20~120℃	黑色	-	Ø2~Ø50	●
S	硅橡胶	A55/S	-50~220℃	白色	-	Ø2~Ø50	-
SE	防静电硅胶	A55/S	-30~180℃	黑色红点	10^5~10^8Ω·cm	Ø2~Ø50	-
FS	氟硅橡胶	A55/S	-30~180℃	红色	-	Ø2~Ø50	-
NE	防静电丁腈胶	A65/S	0~120℃	黑色蓝点	10^5~10^8Ω·cm	Ø2~Ø50	●
F	氟橡胶	A70/S	-10~230℃	灰色	-	Ø2~Ø50	-
FE	防静电氟橡胶	A70/S	0~200℃	黑色白点	10^5~10^8Ω·cm	Ø2~Ø50	●

注：吸盘材质性能请参考前附；其它材质及硬度均可定做，详情欢迎咨询本司；表中黄色字体表示畅销产品，货期短，性价比高。

“●”：表示可选；“-”：表示无。

卤化处理后，材料硬度会提升 A5/S；记号为表面黄点，如：卤化处理后的丁腈橡胶，硬度为 A60/S，记号为黑色黄点。

外形尺寸图 注：“★” 为畅销规格，库存充足。

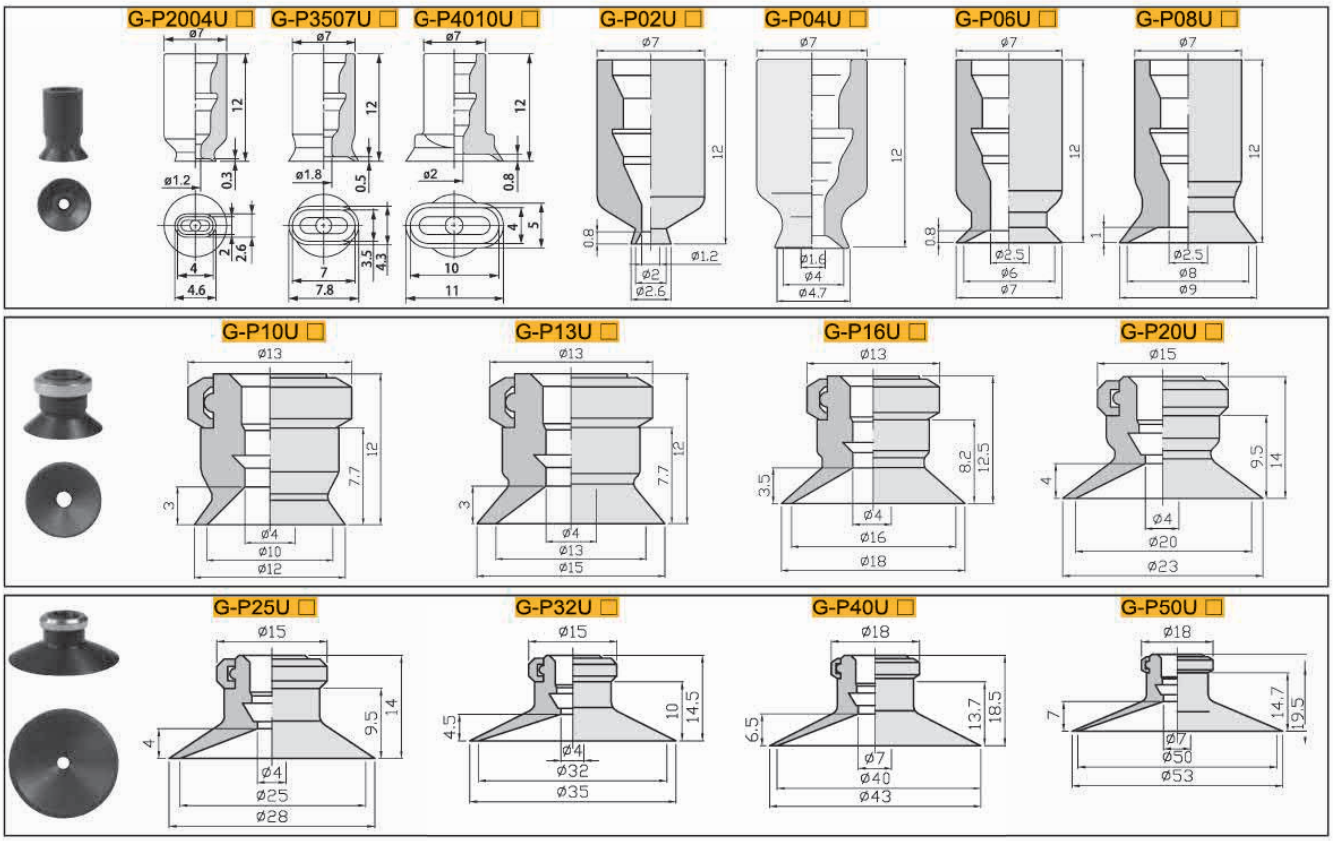

包装方式		交货期
D ≤ 10	10pcs/ 袋	“★”为畅销产品，库存充足，货期一般为 1 ～ 3 个工作日
D > 10	1pcs/ 袋	

注：D 表示吸盘盘口直径（mm）。详情欢迎致电本司咨询。

订货范例 | G-P10UN | G-P10UN-X19 | G-P10UN-LH

※ 如需无痕迹吸附对策，请增加“LH”后缀。

真空吸盘组件 - 平型 （GU）固定式顶部真空端口

吸盘组件选型

例： G-P T 10 U N -A5 - LH

- T：①托架类型
- 10：②吸盘盘径
- N：③吸盘材质
- -A5：④安装螺纹
- LH：无痕迹吸附对策

※ 吸盘材质选择请参照本系列吸盘选型参数

①真空吸盘托架类型

记号	PT	PY
	固定式顶部真空接口	固定式侧面真空接口
形状		

④安装螺纹

安装方式		规格
外螺纹	A5	M5×0.8
	A6	M6×1.0
	A8	M8×1.0
内螺纹	B4	M4×0.7
	B5	M5×0.8
	B6	M6×1.0
	B8	M8×1.25
	B01	Rc1/8

②吸盘盘径 单位：mm

代码	2004	3507	4010	02	04	06	08	10	13	16	20	25	32	40	50
盘径	Ø2x4	Ø3.5x7	Ø4x10	Ø2	Ø4	Ø6	Ø8	Ø10	Ø13	Ø16	Ø20	Ø25	Ø32	Ø40	Ø50

G-PT 固定式顶部真空端口 – 外螺纹安装

单位：mm

型号					参数			
代码	盘径 d	类型	吸盘材质	安装螺纹	安装螺纹 H	吸盘高度 L	螺纹高度 D	总高 B
G-PT 固定式顶部真空端口	2004	U 平型吸盘	N S SE FS NE F FE	A5	M5X0.8	12	3	19
				A6	M6X1	12	4	20
	3507			A5	M5X0.8	12	3	19
				A6	M6X1	12	4	20
	4010			A5	M5X0.8	12	3	19
				A6	M6X1	12	4	20
	02			A5	M5X0.8	12	3	19
				A6	M6X1	12	4	20
	04			A5	M5X0.8	12	3	19
				A6	M6X1	12	4	20
	06			A5	M5X0.8	12	3	19
				A6	M6X1	12	4	20
	08			A5	M5X0.8	12	3	19
				A6	M6X1	12	4	20
	10			A5	M5X0.8	12	20	38
				A6	M6X1	12	25	43
	13			A5	M5X0.8	12	20	38
				A6	M6X1	12	25	43
	16			A5	M5X0.8	12.5	20	38.5
				A6	M6X1	12.5	25	43.5
	20			A6	M6X1	14	25	45
				A8	M8X1.25	14	15	40
	25			A6	M6X1	14	25	45
				A8	M8X1.25	14	15	40
	32			A6	M6X1	14.5	25	45.5
				A8	M8X1.25	14.5	15	40.5
	40			A6	M6X1	18.5	25	50.5
				A8	M8X1.25	18.5	15	40.5
	50			A6	M6X1	19.5	25	51.5
				A8	M8X1.25	19.5	15	41.5

※ 吸盘材质「N S SE FS」为畅销产品，货期短，性价比高。
其它材质与硬度也可以定做，详情请咨询本司。
※ 单独托架规格参数及选型，请参照 G 系列托架选型规格。



G-PT2004/3507/4010/02/04/06/08U

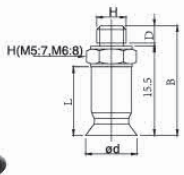

G-PT10/13/16U

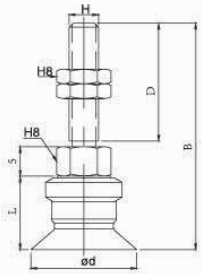

G-PT20/25/32U

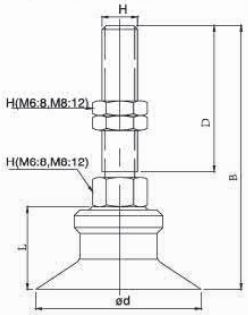

G-PT40/50U

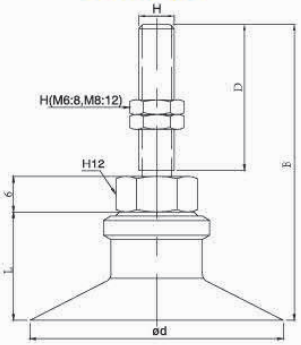

订货范例 G-PT10UN-A5
G-PT10UN-A5-LH

※ 如需无痕迹吸附对策 ，请增加 “LH” 后缀。

真空吸盘 - 平型 GU（固定式）

G-PT 固定式顶部真空端口 – 内螺纹安装型



安装方式		规格
外螺纹	A5	M5×0.8
	A6	M6×1.0
	A8	M8×1.0
内螺纹	B4	M4×0.7
	B5	M5×0.8
	B6	M6×1.0
	B8	M8×1.25
	B01	Rc1/8

单位：mm

型号					参数			
代码	盘径 d	吸盘类型	吸盘材质	安装螺纹	安装螺纹 H	吸盘高度 L	螺纹深度	总高 B
G-PT 固定式顶部真空端口	2004	U 平型吸盘	N S SE FS NE F FE	B4	M4X0.7	12	4	19.5
				B5	M5X0.8		4	19.5
	3507			B4	M4X0.7	12	4	19.5
				B5	M5X0.8		4	19.5
	4010			B4	M4X0.7	12	4	19.5
				B5	M5X0.8		4	19.5
	02			B4	M4X0.7	12	4	19.5
				B5	M5X0.8		4	19.5
	04			B4	M4X0.7	12	4	19.5
				B5	M5X0.8		4	19.5
	06			B4	M4X0.7	12	4	19.5
				B5	M5X0.8		4	19.5
	08			B4	M4X0.7	12	4	19.5
				B5	M5X0.8		4	19.5
	10			B5	M5X0.8	12	5	21
				B6	M6X1		6	21
				B8	M8X1.25		6	27
				B01	Rc1/8		6	27
	13			B5	M5X0.8	12	5	21
				B6	M6X1		6	21
				B8	M8X1.25		6	27
				B01	Rc1/8		6	27
	16			B5	M5X0.8	12.5	5	21.5
				B6	M6X1		6	21.5
				B8	M8X1.25		6	27.5
				B01	Rc1/8		6	27.5
	20			B5	M5X0.8	14	5	23
				B6	M6X1		6	23
				B8	M8X1.25		8	29
				B01	Rc1/8		6	29
	25			B5	M5X0.8	14	5	23
				B6	M6X1		6	23
				B8	M8X1.25		8	29
				B01	Rc1/8		6	29
	32			B5	M5X0.8	14.5	5	23.5
				B6	M6X1		6	23.5
				B8	M8X1.25		8	29.5
				B01	Rc1/8		6	29.5
	40			B6	M6X1	18.5	6	32
				B8	M8X1.25		8	32
				B01	Rc1/8		6	32
	50			B6	M6X1	19.5	6	33
				B8	M8X1.25		8	33
				B01	Rc1/8		6	33

※ 吸盘材质「N S SE FS」为畅销产品，货期短，性价比高。
其它材质与硬度也可以定做，详情请咨询本司。
※ 单独托架规格参数及选型，请参照 G 系列托架选型规格。

G-PT2004/3507/4010/02/04/06/08U

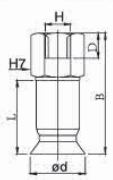

G-PT10/13/16U

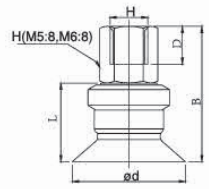

G-PT20/25/32U

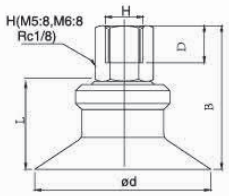

G-PT40/50U

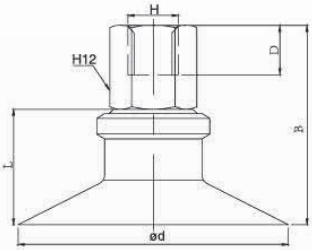

订货范例 G-PT10UN-B5
G-PT10UN-B5-LH
※ 如需无痕迹吸附对策，请增加“LH”后缀。

真空吸盘 - 平型 GU（固定式）

G-PY 固定式侧面真空端口 – 外螺纹安装型

真空接口		样式	适用软管
快插接头	04		Ø4
	06		Ø6
笋型接头	U4		Ø4xØ2.5
	U6		Ø6xØ4.0
内螺纹方式	B3	M3	-
	B5	M5	-
	B01	Rc1/8	-

安装方式		规格
外螺纹	A5	M5×0.8
	A6	M6×1.0
	A8	M8×1.0
内螺纹	B4	M4×0.7
	B5	M5×0.8
	B6	M6×1.0
	B8	M8×1.25
	B01	Rc1/8

单位：mm

型号						参数					
代码	盘径 d	类型	吸盘材质	真空接口	安装螺纹	安装螺纹 H	E	F	吸盘高度 L	螺纹高度 D	总高 B
G-PY 固定式侧面真空端口	2004	U 平型吸盘	N S SE FS NE F FE	B5 04 06 U4 U6	A5	M5X0.8	17.5	22.5	12	20	44
					A6	M6X1	17.5	22.5	12	25	49.5
	3507				A5	M5X0.8	17.5	22.5	12	20	44
					A6	M6X1	17.5	22.5	12	25	49.5
	4010				A5	M5X0.8	17.5	22.5	12	20	44
					A6	M6X1	17.5	22.5	12	25	49.5
	02				A5	M5X0.8	17.5	22.5	12	20	44
					A6	M6X1	17.5	22.5	12	25	49.5
	04				A5	M5X0.8	17.5	22.5	12	20	44
					A6	M6X1	17.5	22.5	12	25	49.5
	06				A5	M5X0.8	17.5	22.5	12	20	44
					A6	M6X1	17.5	22.5	12	25	49.5
	08				A5	M5X0.8	17.5	22.5	12	20	44
					A6	M6X1	17.5	22.5	12	25	49.5
	10				A5	M5X0.8	22	38	12	20	59
					A6	M6X1	22	38	12	25	64
	13				A5	M5X0.8	22	38	12	20	59
					A6	M6X1	22	38	12	25	64
	16				A5	M5X0.8	22.5	38.5	12.5	20	59.5
					A6	M6X1	22.5	38.5	12.5	20	64.5
	20				A6	M6X1	24	42	14	25	68
					A8	M8X1.25	24	42	14	15	58
	25				A6	M6X1	24	42	14	25	68
					A8	M8X1.25	24	42	14	15	58
	32				A6	M6X1	24.5	42.5	14.5	25	68.5
					A8	M8X1.25	24.5	42.5	14.5	15	58.5
	40			B5 06 U6	A6	M6X1	28.5	46.5	18.5	25	72.5
					A8	M8X1.25	28.5	47.5	18.5	15	62.5
	50				A6	M6X1	29.5	47.5	19.5	25	73.5
					A8	M8X1.25	29.5	47.5	19.5	15	63.5

G-PY2004/3507/4010/02/04/06/08U

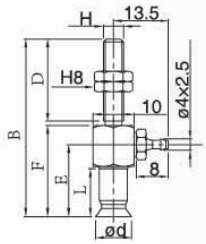

G-PY10/13/16U

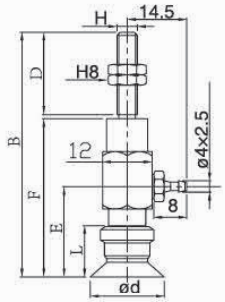

G-PY20/25/32U

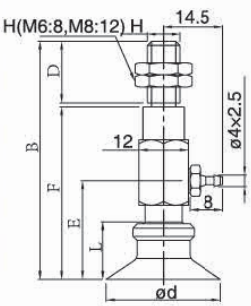

G-PY40/50U

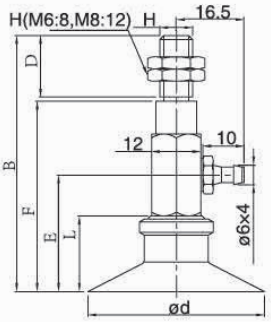

※ 吸盘材质「N S SE FS」为畅销产品，货期短，性价比高。
其它材质与硬度也可以定做，详情请咨询本司。
※ 单独托架规格参数及选型，请参照 G 系列托架选型规格。

订货范例 G-PY8UN-04-A5
G-PY8UN-04-A5-LH

※ 如需无痕迹吸附对策 ，请增加 “LH” 后缀。

真空接口除表格中推荐规格外，还可以按照要求配置，详情请咨询我司。

GINIER®

真空吸盘 - 平型 GU（固定式）

G-PY 固定式侧面真空端口 – 内螺纹安装型



真空接口		样式	适用软管
快插接头	04		Ø4
	06		Ø6
笋型接头	U4		Ø4xØ2.5
	U6		Ø6xØ4.0
内螺纹方式	B3	M3	-
	B5	M5	-
	B01	Rc1/8	-

安装方式		规格
外螺纹	A5	M5×0.8
	A6	M6×1.0
	A8	M8×1.0
内螺纹	B4	M4×0.7
	B5	M5×0.8
	B6	M6×1.0
	B8	M8×1.25
	B01	Rc1/8

单位：mm

型号						参数					
代码	盘径 d	类型	吸盘材质	真空接口	安装螺纹	安装螺纹 H	E	F	吸盘高度 L	螺纹高度 D	总高 B
G-PY 固定式侧面真空端口	2004	U 平型吸盘	N S SE FS NE F FE	B5 04 06 U4 U6	B4	M4X0.7	17.5	22.5	12	4	29
					B5	M5X0.8	17.5	22.5	12	5	29
	3507				B4	M4X0.7	17.5	22.5	12	4	29
					B5	M5X0.8	17.5	22.5	12	5	29
	4010				B4	M4X0.7	17.5	22.5	12	4	29
					B5	M5X0.8	17.5	22.5	12	5	29
	02				B4	M4X0.7	17.5	22.5	12	4	29
					B5	M5X0.8	17.5	22.5	12	5	29
	04				B4	M4X0.7	17.5	22.5	12	4	29
					B5	M5X0.8	17.5	22.5	12	5	29
	06				B4	M4X0.7	17.5	22.5	12	4	29
					B5	M5X0.8	17.5	22.5	12	5	29
	08				B4	M4X0.7	17.5	22.5	12	4	29
					B5	M5X0.8	17.5	22.5	12	5	29
	10				B5	M5X0.8	22	38	12	5	38
					B6	M6X1	22	38	12	6	38
	13				B5	M5X0.8	22	38	12	5	38
					B6	M6X1	22	38	12	6	38
	16				B5	M5X0.8	22.5	38.5	12.5	5	38.5
					B6	M6X1	22.5	38.5	12.5	6	38.5
	20				B5	M5X0.8	24	24	14	5	42
					B6	M6X1	24	24	14	5	42
					B8	M8X1.25	24	24	14	6	42
	25				B5	M5X0.8	24	24	14	5	42
					B6	M6X1	24	24	14	5	42
					B8	M8X1.25	24	24	14	6	42
	32				B5	M5X0.8	24.5	42.5	14.5	5	42.5
					B6	M6X1	24.5	42.5	14.5	5	42.5
					B8	M8X1.25	24.5	42.5	14.5	6	42.5
	40			B5 06 U6	B6	M6X1	28.5	46.5	18.5	5	46.5
					B8	M8X1.25	28.5	47.5	18.5	6	46.5
	50				B6	M6X1	29.5	47.5	19.5	5	47.5
					B8	M8X1.25	29.5	47.5	19.5	6	47.5

G-PY2004/3507/4010/02/04/06/08U

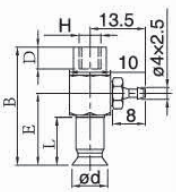

G-PY10/13/16U

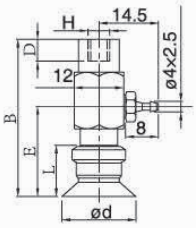

G-PY20/25/32U

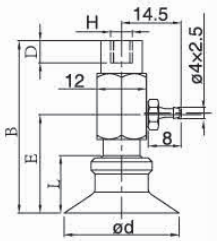

G-PY40/50U

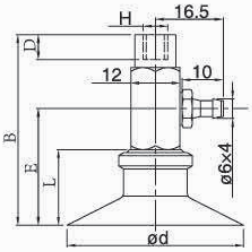

※ 吸盘材质「N S SE FS」为畅销产品，货期短，性价比高。
其它材质与硬度也可以定做，详情请咨询本司。
※ 单独托架规格参数及选型，请参照 G 系列托架选型规格。

订货范例 G-PY8UN-04-B4
G-PY8UN-04-B4-LH

※ 如需无痕迹吸附对策 ，请增加“LH”后缀。

真空接口除表格中推荐规格外，还可以按照要求配置，详情请咨询我司。

真空吸盘组件 - 平型 GU（弹簧式）

例：

G-P T 10 U N J 10 - 06 - A10 -LH

- T：①托架类型
- 10：②吸盘直径
- N：③吸盘材质
- J：④托架回转方式
- 10：⑤托架缓冲行程
- 06：⑥真空接口
- A10：⑦安装螺纹
- LH：无痕迹吸附对策

※ 吸盘盘径及材质选择请参照本系列吸盘选型参数

①真空吸盘托架类型

记号	PT	PY
	弹簧式顶部真空接口	弹簧式侧面真空接口
形状		

④托架回转方式

回转方式	规格
可回转	J
防回转	K

⑥真空接口

真空接口		样式	适用软管
快插接头	04		Ø4
	06		Ø6
笋型接头	U4		Ø4xØ2.5
	U6		Ø6xØ4.0
内螺纹方式	B3	M3	-
	B5	M5	-
	B01	Rc1/8	-

⑦安装螺纹

安装螺纹		规格
外螺纹	A8	M8×1.0
	A10	M10×1.0
	A14	M14×1.0

G-PT 弹簧式顶部真空端

单位：mm

型号	吸盘直径	吸盘类型	吸盘材质	回转方式	弹簧行程	真空接口	安装螺纹	参数 真空接口 H B3 (M3X0.5) B	F	G	真空接口 H B5 (M5X0.8) B	F	G
G-PT 弹簧式顶部真空端口	2004	U 平型吸盘	N S SE FS NE F FE	J K	6	04 06 U4 U6	A8	44	3	6	46	5	8
					10			77	3	6	79	5	8
					15			82	3	6	84	5	8
					25			92	3	6	94	5	8
	3507				6			44	3	6	46	5	8
					10			77	3	6	79	5	8
					15			82	3	6	84	5	8
					25			92	3	6	94	5	8
	4010				6			44	3	6	46	5	8
					10			77	3	6	79	5	8
					15			82	3	6	84	5	8
					25			92	3	6	94	5	8
	02				6			44	3	6	46	5	8
					10			77	3	6	79	5	8
					15			82	3	6	84	5	8
					25			92	3	6	94	5	8
	04				6			44	3	6	46	5	8
					10			77	3	6	79	5	8
					15			82	3	6	84	5	8
					25			92	3	6	94	5	8
	06				6			44	3	6	46	5	8
					10			77	3	6	79	5	8
					15			82	3	6	84	5	8
					25			92	3	6	94	5	8
	08				6			44	3	6	46	5	8
					10			77	3	6	79	5	8
					15			84	3	6	94	5	8
					25			92	3	6	94	5	8

※ 吸盘材质「N S SE FS」为畅销产品，货期短，性价比高。
其它材质与硬度也可以定做，详情请咨询本司。
※ 单独托架规格参数及选型，请参照 G 系列托架选型规格。

G-PT2004/3507/
4010/02/04/06/08U

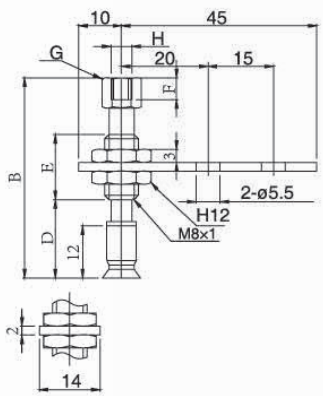

订货范例 G-PT08UNJ6-04-A8
G-PT08UNJ6-04-A8-LH
※ 如需无痕迹吸附对策，请增加“LH”后缀。

真空接口除表格中推荐规格外，还可以按照要求配置，详情请咨询我司。

GINIER®

真空吸盘组件 - 平型 GU（弹簧式）

G-PT 弹簧式顶部真空端口 – 外螺纹安装型



真空接口		样式	适用软管
快插接头	04		Ø4
	06		Ø6
箅型接头	U4		Ø4xØ2.5
	U6		Ø6xØ4.0
内螺纹方式	B3	M3	-
	B5	M5	-
	B01	Rc1/8	-

安装螺纹		规格
外螺纹	A8	M8×1.0
	A10	M10×1.0
	A14	M14×1.0

回转方式	规格
可回转	J
防回转	K

单位：mm

型号								参数			
代码	吸盘直径	吸盘类型	吸盘材质	回转方式	弹簧行程	真空接口	安装螺纹	L	D	B	E
G-PT 弹簧式顶部真空端口	10	U 平型吸盘	N S SE FS NE F FE	J K	10	B5 / 04 / 06 / U4 / U6	A10	12	32.5	68.5	23
					20				42.5	106.5	51
					30				52.5	116.5	51
					40				62.5	152.5	77
					50				72.5	162.5	77
	13				10			12	32.5	68.5	23
					20				42.5	106.5	51
					30				52.5	116.5	51
					40				62.5	152.5	77
					50				72.5	162.5	77
	16				10			12.5	33	69	23
					20				43	107	51
					30				53	117	51
					40				63	153	77
					50				73	163	77
	20				10			14	34.5	70.5	23
					20				44.5	108.5	51
					30				54.5	118.5	51
					40				64.5	154.5	77
					50				74.5	164.5	77
	25				10			14	34.5	70.5	23
					20				44.5	108.5	51
					30				54.5	118.5	51
					40				64.5	154.5	77
					50				74.5	164.5	77
	32				10			14.5	35	71	23
					20				45	109	51
					30				55	119	51
					40				65	155	77
					50				75	165	77

G-PT10/13/16U

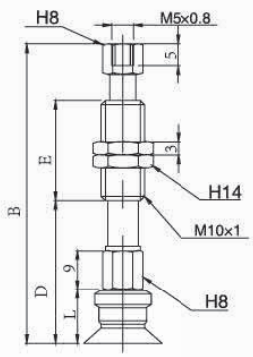

G-PT20/25/32U

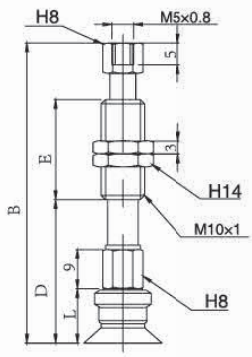

※ 吸盘材质「N S SE FS」为畅销产品，货期短，性价比高。
其它材质与硬度也可以定做，详情请咨询本司。
※ 单独托架规格参数及选型，请参照 G 系列托架选型规格。

订货范例 G-PT10UNJ10-B5-A10
G-PT10UNJ10-B5-A10-LH

※ 如需无痕迹吸附对策 ，请增加“LH”后缀。

真空吸盘组件 - 平型 GU（弹簧式）

G-PT 弹簧式顶部真空端口 – 外螺纹安装型



真空接口		样式	适用软管
快插接头	04		Ø4
	06		Ø6
箅型接头	U4		Ø4xØ2.5
	U6		Ø6xØ4.0
内螺纹方式	B3	M3	-
	B5	M5	-
	B01	Rc1/8	-

安装螺纹		规格
外螺纹	A8	M8×1.0
	A10	M10×1.0
	A14	M14×1.0

回转方式	规格
可回转	J
防回转	K

单位：mm

型号								参数					
代码	吸盘直径	吸盘类型	吸盘材质	回转方式	弹簧行程	真空接口	安装螺纹	L	D	B	F	G	E
G-PT 弹簧式顶部真空端口	40	U 平型吸盘	N S SE FS NE F FE	J K	10	B5 06 U6	A14	18.5	44.5	109.5	5	10	50
					20				54.5	119.5	5	10	50
					30				64.5	129.5	5	10	50
					50				84.5	174.5	5	10	75
	50				10			19.5	45.5	110.5	5	13	50
					20				55.5	120.5	5	13	50
					30				65.5	130.5	5	13	50
					50				85.5	175.5	5	13	75
	40				10	B01 06 U6		18.5	44.5	109.5	6	10	50
					20				54.5	119.5	6	10	50
					30				64.5	129.5	6	10	50
					50				84.5	174.5	6	10	75
	50				10			19.5	45.5	110.5	6	13	50
					20				55.5	120.5	6	13	50
					30				65.5	130.5	6	13	50
					50				85.5	175.5	6	13	75

※ 吸盘材质「N S SE FS」为畅销产品，货期短，性价比高。
其它材质与硬度也可以定做，详情请咨询本司。
※ 单独托架规格参数及选型，请参照 G 系列托架选型规格。

G-PT40/50U

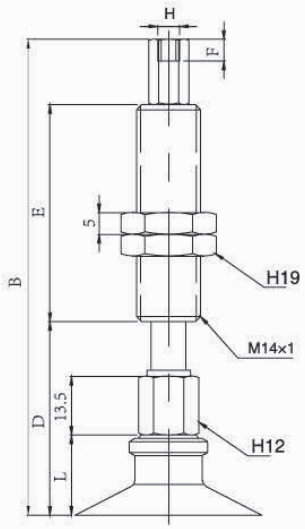

订货范例 G-PT40UNJ10-06-A14
G-PT40UNJ10-06-A14-LH

※ 如需无痕迹吸附对策 ，请增加“LH”后缀。

真空接口除表格中推荐规格外，还可以按照要求配置，详情请咨询我司。

GINIER®

真空吸盘组件 - 平型 GU（弹簧式）

G-PY 弹簧式侧面真空端口 – 外螺纹安装型



真空接口		样式	适用软管
快插接头	04		Ø4
	06		Ø6
笋型接头	U4		Ø4xØ2.5
	U6		Ø6xØ4.0
内螺纹方式	B3	M3	-
	B5	M5	-
	B01	Rc1/8	-

安装螺纹		规格
外螺纹	A8	M8×1.0
	A10	M10×1.0
	A14	M14×1.0

回转方式	规格
可回转	J
防回转	K

单位：mm

型号								参数			
代码	吸盘直径	吸盘类型	吸盘材质	回转方式	行程	真空接口	安装螺纹	L	D	B	E
G-PY 弹簧式侧面真空端口	2004	U 平型吸盘	N S SE FS NE F FE	J K	6	B5 04 06 U4 U6	A8	12	37	63	15
					10				40	94	43
					15				45	99	43
					25				55	109	43
	3507				6			12	37	63	15
					10				40	94	43
					15				45	99	43
					25				55	109	43
	4010				6			12	37	63	15
					10				40	94	43
					15				45	99	43
					25				55	109	43
	02				6			12	37	63	15
					10				40	94	43
					15				45	99	43
					25				55	109	43
	04				6			12	37	63	15
					10				40	94	43
					15				45	99	43
					25				55	109	43
	06				6			12	37	63	15
					10				40	94	43
					15				45	99	43
					25				55	109	43
	08				6			12	37	63	15
					10				40	94	43
					15				45	99	43
					25				55	109	43
	10				10		A10	12	49	83	23
					20				59	121	51
					30				69	131	51
					40				79	167	71
					50				89	177	71
	13				10			12	49	83	23
					20				59	121	51
					30				69	131	51
					40				79	167	71
					50				89	177	71
	16				10			12.5	49.5	83.5	23
					20				59.5	121.5	51
					30				69.5	131.5	51
					40				79.5	167.5	71
					50				89.5	177.5	71

※ 吸盘材质「N S SE FS」为畅销产品，货期短，性价比高。
其它材质与硬度也可以定做，详情请咨询本司。
※ 单独托架规格参数及选型，请参照 G 系列托架选型规格。

G-PY2004/3507/
4010/02/04/06/08U

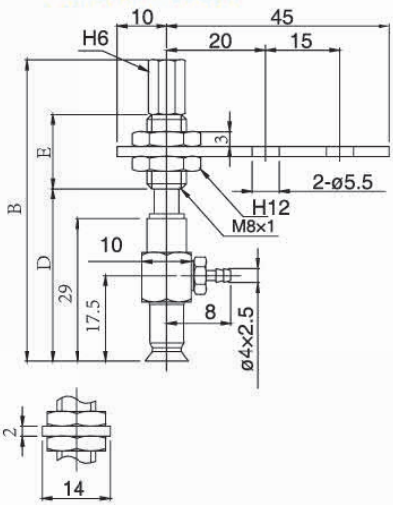

G-PY10/13/16U

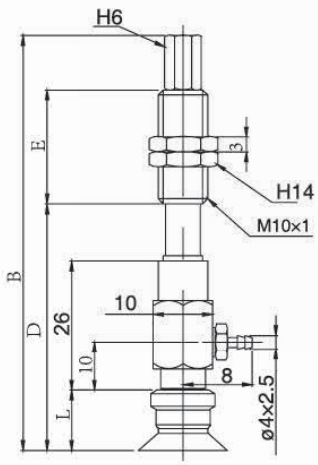

订货范例 G-PY08UNJ6-04-A8
G-PY08UNJ6-04-A8-LH
※ 如需无痕迹吸附对策，请增加“LH”后缀。

真空接口除表格中推荐规格外，还可以按照要求配置，详情请咨询我司。

真空吸盘组件 - 平型 GU（弹簧式）

G-PY 弹簧式侧面真空端口 – 外螺纹安装型

真空接口		样式	适用软管
快插接头	04		Ø4
	06		Ø6
笋型接头	U4		Ø4xØ2.5
	U6		Ø6xØ4.0
内螺纹方式	B3	M3	-
	B5	M5	-
	B01	Rc1/8	-

安装螺纹		规格
外螺纹	A8	M8×1.0
	A10	M10×1.0
	A14	M14×1.0

回转方式	规格
可回转	J
防回转	K

单位：mm

型号							参数				
代码	吸盘直径	吸盘类型	吸盘材质	回转方式	行程	真空接口	安装方式	L	D	B	E
G-PY 弹簧式侧面真空端口	20	U 平型吸盘	N S SE FS NE F FE	J K	10	B5 06 08 U6	A10	14	53	87	23
					20				63	125	51
					30				73	135	51
					40				83	171	71
					50				93	181	71
	25				10			14	53	87	23
					20				63	125	51
					30				73	135	51
					40				83	171	71
					50				93	181	71
	32				10			14.5	53.5	87.5	23
					20				63.5	125.5	51
					30				73.5	135.5	51
					40				83.5	171.5	71
					50				93.5	181.5	71
	40				10		A14	18.5	67.5	122.5	50
					20				77.5	132.5	50
					30				87.5	142.5	50
					50				107.5	187.5	75
	50				10			19.5	68.5	123.5	50
					20				78.5	133.5	50
					30				88.5	143.5	50
					50				108.5	188.5	75

※ 吸盘材质「N S SE FS」为畅销产品，货期短，性价比高。
其它材质与硬度也可以定做，详情请咨询本司。
※ 单独托架规格参数及选型，请参照 G 系列托架选型规格。

G-PY20/25/32U

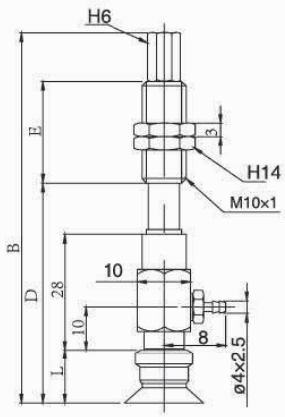

G-PY40/50U

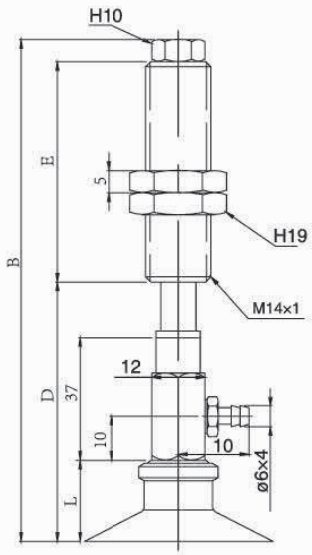

订货范例 G-PY20UNJ10-06-A10
G-PY20UNJ10-06-A10-LH
※ 如需无痕迹吸附对策 ，请增加 “LH” 后缀。

真空接口除表格中推荐规格外，还可以按照要求配置，详情请咨询我司。

真空吸盘 - 带肋平型 (GC)

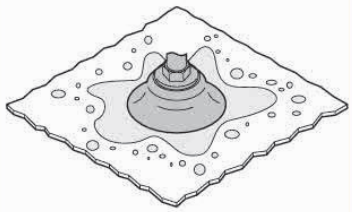

主要适用于吸附涂油件，如冲压件等

吸盘选型

例：

G-P 10 C N -X19

①吸盘盘径 ②吸盘材质 固定圈（特指盘径大于 10mm） X19：不带固定圈

①吸盘盘径 单位：mm

代码	10	13	16	20	25	32	40	50
盘径	Ø10	Ø13	Ø16	Ø20	Ø25	Ø32	Ø40	Ø50

②吸盘材质

代码	材质	硬度 ShoreA	使用温度范围	颜色	表面电阻率	适用吸盘直径	LH 无痕迹吸附对策（卤化处理）
N	丁腈橡胶	A55/S	-20~120℃	黑色	-	Ø10~Ø50	-
S	硅橡胶	A55/S	-50~220℃	白色	-	Ø10~Ø50	-
SE	防静电硅胶	A55/S	-30~180℃	黑色红点	10^5~10^8Ω·cm	Ø10~Ø50	-
FS	氟硅橡胶	A55/S	-30~180℃	红色	-	Ø10~Ø50	-
NE	防静电丁腈胶	A65/S	0~120℃	黑色蓝点	10^5~10^8Ω·cm	Ø10~Ø50	-
F	氟橡胶	A70/S	-10~230℃	灰色	-	Ø10~Ø50	-
FE	防静电氟橡胶	A70/S	0~200℃	黑色白点	10^5~10^8Ω·cm	Ø10~Ø50	-

注：吸盘材质性能请参考前附；其它材质及硬度均可定做，详情欢迎咨询本司；表中黄色字体表示畅销产品，货期短，性价比高。

“●”：表示可选；“-”：表示无。

卤化处理后，材料硬度会提升 A5/S；记号为表面黄点，如：卤化处理后的丁腈橡胶，硬度为 A60/S，记号为黑色黄点。

外形尺寸图 注：“★” 为畅销规格，库存充足。

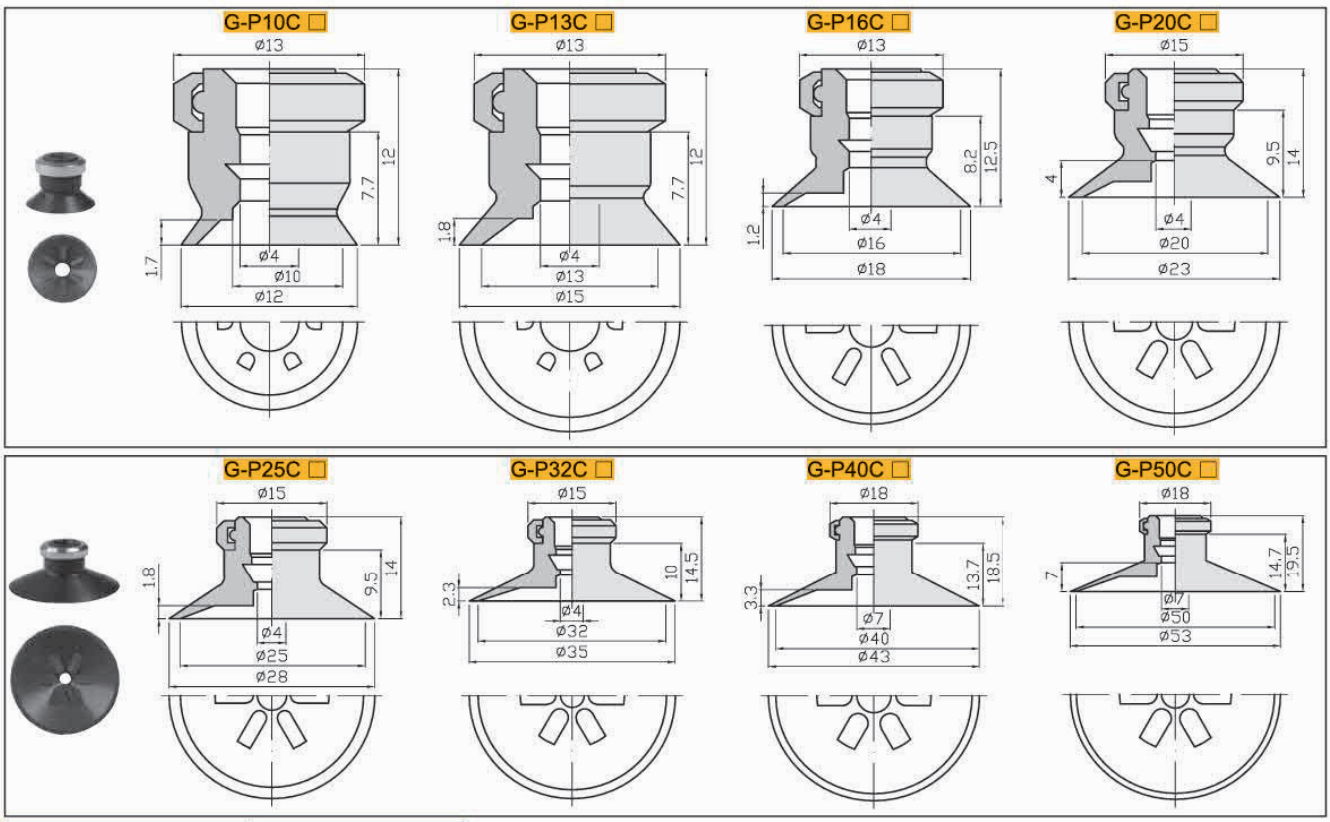

包装方式		交货期
D ≤ 10	10pcs/ 袋	“★”为畅销产品，库存充足，货期一般为 1～3 个工作日
D > 10	1pcs/ 袋	

订货范例 G-P10CN G-P10CN-X19

注：D 表示吸盘盘口直径（mm）。详情欢迎致电本司咨询。

真空吸盘组件 - 带肋平型 （GC）固定式

例： G-P T 10 C N -A5

①托架类型 ②吸盘盘径 ③吸盘材质 ④安装螺纹

①真空吸盘托架类型

记号	PT	PY
	固定式顶部真空接口	固定式侧面真空接口
形状		

②吸盘盘径 单位：mm

代码	10	13	16	20	25	32	40	50
盘径	Ø10	Ø13	Ø16	Ø20	Ø25	Ø32	Ø40	Ø50

④安装螺纹

安装方式		规格
外螺纹	A5	M5×0.8
	A6	M6×1.0
	A8	M8×1.0
内螺纹	B4	M4×0.7
	B5	M5×0.8
	B6	M6×1.0
	B8	M8×1.0
	B01	Rc1/8

③吸盘材质

代码	材质	硬度 ShoreA	使用温度范围	颜色	表面电阻率	适用吸盘直径	LH 无痕迹吸附对策（卤化处理）
N	丁腈橡胶	A55/S	-20~120°C	黑色	-	Ø10~Ø50	-
S	硅橡胶	A55/S	-50~220°C	白色	-	Ø10~Ø50	-
SE	防静电硅胶	A55/S	-30~180°C	黑色红点	10^5~10^8Ω·cm	Ø10~Ø50	-
FS	氟硅橡胶	A55/S	-30~180°C	红色	-	Ø10~Ø50	-
NE	防静电丁腈胶	A65/S	0~120°C	黑色蓝点	10^5~10^8Ω·cm	Ø10~Ø50	-
F	氟橡胶	A70/S	-10~230°C	灰色	-	Ø10~Ø50	-
FE	防静电氟橡胶	A70/S	0~200°C	黑色白点	10^5~10^8Ω·cm	Ø10~Ø50	-

注：吸盘材质性能请参考前附；其它材质及硬度均可定做，详情欢迎咨询本司；表中黄色字体表示畅销产品，货期短，性价比高。
"●"：表示可选；"–"：表示无。
卤化处理后，材料硬度会提升 A5/S；记号为表面黄点，如：卤化处理后的丁腈橡胶，硬度为 A60/S，记号为黑色黄点。

G-PT 固定式顶部真空端口 - 外螺纹安装型

单位：mm

型号					参数			
代码	盘径 d	类型	吸盘材质	安装螺纹	安装螺纹 H	吸盘高度 L	螺纹高度 D	总高 B
G-PT 固定式顶部真空端口	10	C 带肋平型吸盘	N S SE FS NE F FE	A5	M5X0.8	12	20	38
				A6	M6X1	12	25	43
	13			A5	M5X0.8	12	20	38
				A6	M6X1	12	25	43
	16			A5	M5X0.8	12.5	20	38.5
				A6	M6X1	12.5	25	43.5
	20			A6	M6X1	14	25	45
				A8	M8X1	14	15	40
	25			A6	M6X1	14	25	45
				A8	M8X1	14	15	40
	32			A6	M6X1	14.5	25	45.5
				A8	M8X1	14.5	15	40.5
	40			A6	M6X1	18.5	25	50.5
				A8	M8X1	18.5	15	40.5
	50			A6	M6X1	19.5	25	51.5
				A8	M8X1	19.5	15	41.5

※ 吸盘材质「N S SE FS」为畅销产品，货期短，性价比高。
其它材质与硬度也可以定做，详情请咨询本司。
※ 单独托架规格参数及选型，请参照 G 系列托架选型规格。



G-PT10/13/16C

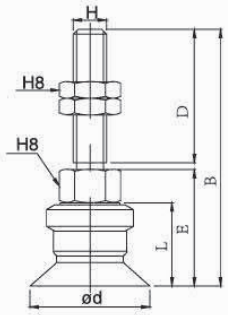

G-PT20/25/32C

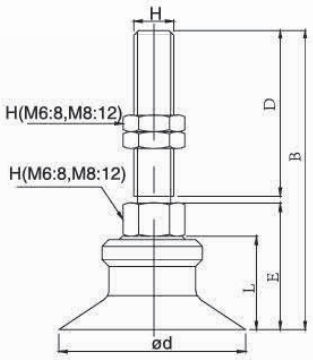

G-PT40/50C

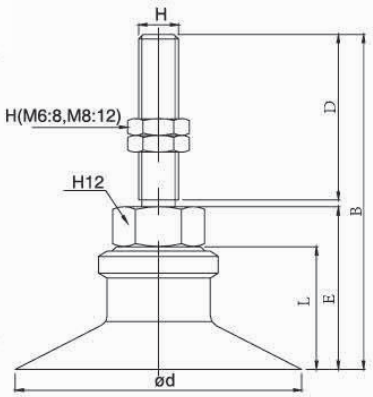

订货范例 | G-PT10CN-A5

真空吸盘组件 - 带肋平型 GC（固定式）

G-PT 固定式顶部真空端口 – 内螺纹安装



单位：mm

型号					参数			
代码	盘径 d	吸盘类型	吸盘材质	安装螺纹	安装螺纹 H	吸盘高度 L	螺纹深度	总高 B
G-PT 固定式顶部真空端口	10	C 带肋平型吸盘	N S SE FS NE F FE	B5	M5X0.8	12	5	21
				B6	M6X1		6	21
				B8	M8X1		6	27
				B01	Rc1/8		6	27
	13			B5	M5X0.8	12	5	21
				B6	M6X1		6	21
				B8	M8X1		6	27
				B01	Rc1/8		6	27
	16			B5	M5X0.8	12.5	5	21.5
				B6	M6X1		6	21.5
				B8	M8X1		6	27.5
				B01	Rc1/8		6	27.5
	20			B5	M5X0.8	14	5	23
				B6	M6X1		6	23
				B8	M8X1		8	29
				B01	Rc1/8		6	29
	25			B5	M5X0.8	14	5	23
				B6	M6X1		6	23
				B8	M8X1		8	29
				B01	Rc1/8		6	29
	32			B5	M5X0.8	14.5	5	23.5
				B6	M6X1		6	23.5
				B8	M8X1		8	29.5
				B01	Rc1/8		6	29.5
	40			B6	M6X1	18.5	6	32
				B8	M8X1		8	32
				B01	Rc1/8		6	32
	50			B6	M6X1	19.5	6	33
				B8	M8X1		8	33
				B01	Rc1/8		6	33

※ 吸盘材质「N S SE FS」为畅销产品，货期短，性价比高。
其它材质与硬度也可以定做，详情请咨询本司。
※ 单独托架规格参数及选型，请参照 G 系列托架选型规格。

订货范例 | G-PT10CN-B5

安装方式		规格
外螺纹	A5	M5×0.8
	A6	M6×1.0
	A8	M8×1.0
内螺纹	B4	M4×0.7
	B5	M5×0.8
	B6	M6×1.0
	B8	M8×1.0
	B01	Rc1/8

G-PT10/13/16C

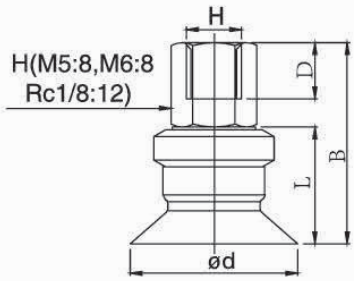

G-PT20/25/32C

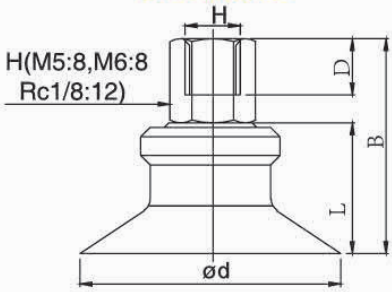

G-PT40/50C

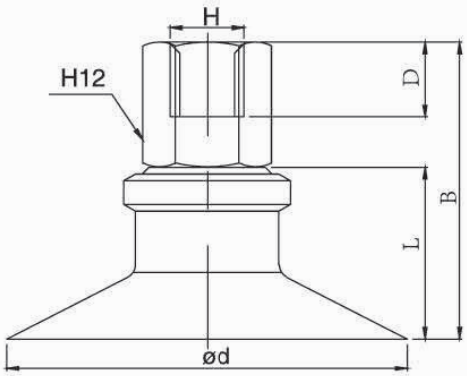

真空吸盘组件 - 带肋平型 GC（固定式）

G-PY 固定式侧面真空端口 – 外螺纹安装



真空接口		样式	适用软管
快插接头	04		Ø4
	06		Ø6
箅型接头	U4		Ø4xØ2.5
	U6		Ø6xØ4.0
内螺纹方式	B3	M3	-
	B5	M5	-
	B01	Rc1/8	-

安装方式		规格
外螺纹	A5	M5×0.8
	A6	M6×1.0
	A8	M8×1.0
内螺纹	B4	M4×0.7
	B5	M5×0.8
	B6	M6×1.0
	B8	M8×1.0
	B01	Rc1/8

单位：mm

型号						参数					
代码	盘径 d	类型	吸盘材质	真空接口	安装螺纹	安装螺纹 H	E	F	吸盘高度 L	螺纹高度 D	总高 B
G-PY 固定式侧面真空端口	10	C 带肋平型吸盘	N S SE FS NE F FE	B5 06 U6	A5	M5X0.75	22	38	12	20	59
					A6	M6X1	22	38	12	25	64
	13				A5	M5X0.8	22	38	12	20	59
					A6	M6X1	22	38	12	25	64
	16				A5	M5X0.8	22.5	38.5	12.5	20	59.5
					A6	M6X1	22.5	38.5	12.5	20	64.5
	20				A6	M6X1	24	42	14	25	68
					A8	M8X1	24	42	14	15	58
	25				A6	M6X1	24	42	14	25	68
					A8	M8X1	24	42	14	15	58
	32				A6	M6X1	24.5	42.5	14.5	25	68.5
					A8	M8X1	24.5	42.5	14.5	15	58.5
	40			B01 06 08 U6	A6	M6X1	28.5	46.5	18.5	25	72.5
					A8	M8X1	28.5	46.5	18.5	15	62.5
	50				A6	M6X1	29.5	47.5	19.5	25	73.5
					A8	M8X1	29.5	47.5	19.5	15	63.5

※ 吸盘材质「N S SE FS」为畅销产品，货期短，性价比高。
其它材质与硬度也可以定做，详情请咨询本司。
※ 单独托架规格参数及选型，请参照 G 系列托架选型规格。

订货范例 | G-PY10CN-04-A5

G-PY10/13/16C

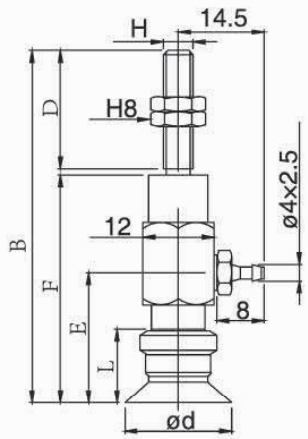

G-PY20/25/32C

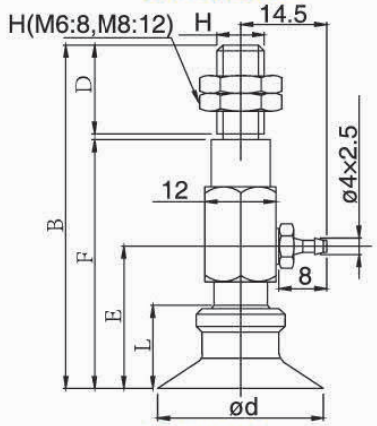

G-PY40/50C

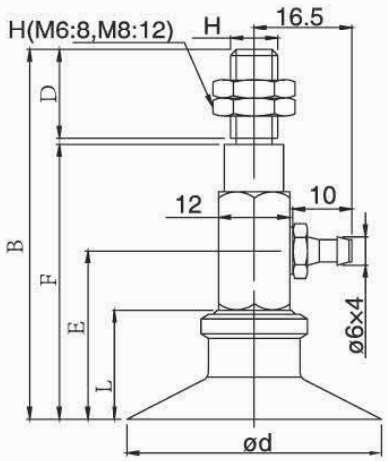

真空接口除表格中推荐规格外，还可以按照要求配置，详情请咨询我司。

真空吸盘组件 - 带肋平型 GC（固定式）

G-PY 固定式侧面真空端口 – 内螺纹安装



真空接口		样式	适用软管
快插接头	04		Ø4
	06		Ø6
笋型接头	U4		Ø4xØ2.5
	U6		Ø6xØ4.0
内螺纹方式	B3	M3	-
	B5	M5	-
	B01	Rc1/8	-

单位：mm

型号						参数					
代码	盘径 d	类型	吸盘材质	真空接口	安装螺纹	安装螺纹 H	E	F	吸盘高度 L	螺纹高度 D	总高 B
G-PY 固定式侧面真空端口	10	C 带肋平型吸盘	N S SE FS NE F FE	B5 06 U6	B5	M5X0.8	22	38	12	5	38
					B6	M6X1	22	38	12	6	38
	13				B5	M5X0.8	22	38	12	5	38
					B6	M6X1	22	38	12	6	38
	16				B5	M5X0.8	22.5	38.5	12.5	5	38.5
					B6	M6X1	22.5	38.5	12.5	6	38.5
	20				B5	M5X0.8	24	24	14	5	42
					B6	M6X1	24	24	14	5	42
					B8	M8X1	24	24	14	6	42
	25				B5	M5X0.8	24	24	14	5	42
					B6	M6X1	24	24	14	5	42
					B8	M8X1	24	24	14	6	42
	32				B5	M5X0.8	24.5	42.5	14.5	5	42.5
					B6	M6X1	24.5	42.5	14.5	5	42.5
					B8	M8X1	24.5	42.5	14.5	6	42.5
	40			B01 06 U6	B6	M6X1	28.5	46.5	18.5	5	46.5
					B8	M8X1	28.5	47.5	18.5	6	46.5
	50				B6	M6X1	29.5	47.5	19.5	5	47.5
					B8	M8X1	29.5	47.5	19.5	6	47.5

※ 吸盘材质「N S SE FS」为畅销产品，货期短，性价比高。
其它材质与硬度也可以定做，详情请咨询本司。
※ 单独托架规格参数及选型，请参照 G 系列托架选型规格。

G-PY10/13/16C

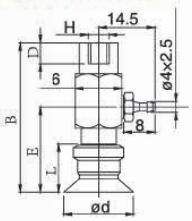

G-PY20/25/32C

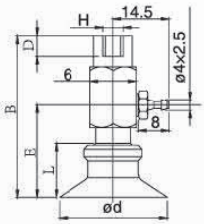

G-PY40/50C

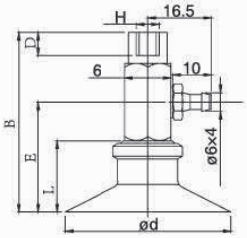

订货范例 | G-PY10CN-04-B5

真空接口除表格中推荐规格外，还可以按照要求配置，详情请咨询我司。

真空吸盘组件 - 带肋平型 GC（弹簧式）

例：

G-P T 10 C N J 10 - 06 - A10

①托架类型 ②吸盘直径 ③吸盘材质 ④托架回转方式 ⑤托架缓冲行程 ⑥真空接口 ⑦安装螺纹

※ 吸盘盘径及材质选择请参照本系列吸盘选型参数

①真空吸盘托架类型

记号	PT	PY
	弹簧式顶部真空接口	弹簧式侧面真空接口
形状		

④托架回转方式

回转方式	规格
可回转	J
防回转	K

⑥真空接口

真空接口		样式	适用软管
快插接头	04		Ø4
	06		Ø6
笋型接头	U4		Ø4xØ2.5
	U6		Ø6xØ4.0
内螺纹方式	B3	M3	-
	B5	M5	-
	B01	Rc1/8	-

⑦安装螺纹

安装螺纹		规格
外螺纹	A10	M10×1.0
	A14	M14×1.0

G-PT 弹簧式顶部真空端口 - 外螺纹安装

单位：mm

型号								参数			
代码	吸盘直径	吸盘类型	吸盘材质	回转方式	弹簧行程	真空接口	安装螺纹	L	D	B	E
G-PT 弹簧式顶部真空端口	10	C 带肋平型吸盘	N S SE FS NE F FE	J K	10	B5 / 04 / 06 / U4 / U6	A10	12	32.5	68.5	23
					20				42.5	106.5	51
					30				52.5	116.5	51
					40				62.5	152.5	77
					50				72.5	162.5	77
	13				10			12	32.5	68.5	23
					20				42.5	106.5	51
					30				52.5	116.5	51
					40				62.5	152.5	77
					50				72.5	162.5	77
	16				10			12.5	33	69	23
					20				43	107	51
					30				53	117	51
					40				63	153	77
					50				73	163	77
	20				10			14	34.5	70.5	23
					20				44.5	108.5	51
					30				54.5	118.5	51
					40				64.5	154.5	77
					50				74.5	164.5	77
	25				10			14	34.5	70.5	23
					20				44.5	108.5	51
					30				54.5	118.5	51
					40				64.5	154.5	77
					50				74.5	164.5	77
	32				10			14.5	35	71	23
					20				45	109	51
					30				55	119	51
					40				65	155	77
					50				75	165	77



G-PT10/13/16C

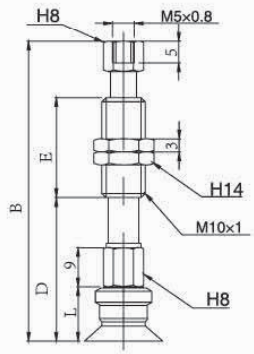

G-PT20/25/32C

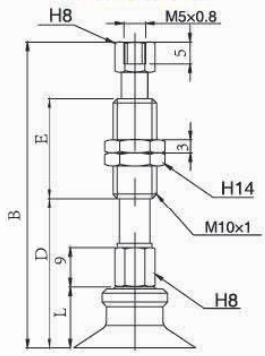

订货范例 | G-PT10CNJ10-B5-A10

※ 吸盘材质「N S SE FS」为畅销产品，货期短，性价比高。
其它材质与硬度也可以定做，详情请咨询本司。
※ 单独托架规格参数及选型，请参照 G 系列托架选型规格。

真空接口除表格中推荐规格外，还可以按照要求配置，详情请咨询我司。

真空吸盘组件 - 带肋平型 GC（弹簧式）

G-PT 弹簧式顶部真空端口 – 外螺纹安装



真空接口		样式	适用软管
快插接头	04		Ø4
	06		Ø6
笋型接头	U4		Ø4xØ2.5
	U6		Ø6xØ4.0
内螺纹方式	B3	M3	-
	B5	M5	-
	B01	Rc1/8	-

安装螺纹		规格
外螺纹	A8	M8×1.0
	A10	M10×1.0
	A14	M14×1.0

回转方式	规格
可回转	J
防回转	K

单位：mm

型号								参数					
代码	吸盘直径	吸盘类型	吸盘材质	回转方式	弹簧行程	真空接口	安装螺纹	L	D	B	F	G	E
G-PT 弹簧式顶部真空端口	40	C 带肋平型吸盘	N S SE FS NE F FE	J K	10	B5 06 08 U6	A14	18.5	44.5	109.5	5	10	50
					20				54.5	119.5	5	10	50
					30				64.5	129.5	5	10	50
					50				84.5	174.5	5	10	75
	50				10			19.5	45.5	110.5	5	13	50
					20				55.5	120.5	5	13	50
					30				65.5	130.5	5	13	50
					50				85.5	175.5	5	13	75
	40				10	B01 06 08 U6		18.5	44.5	109.5	6	10	50
					20				54.5	119.5	6	10	50
					30				64.5	129.5	6	10	50
					50				84.5	174.5	6	10	75
	50				10			19.5	45.5	110.5	6	13	50
					20				55.5	120.5	6	13	50
					30				65.5	130.5	6	13	50
					50				85.5	175.5	6	13	75

G-PT40/50C

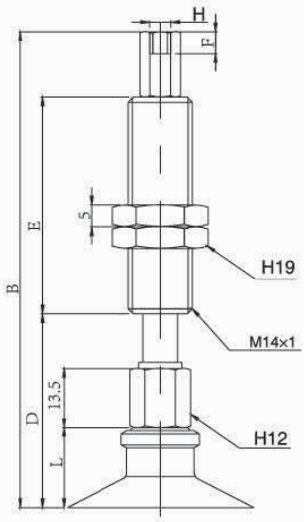

※ 吸盘材质「N S SE FS」为畅销产品，货期短，性价比高。
其它材质与硬度也可以定做，详情请咨询本司。
※ 单独托架规格参数及选型，请参照 G 系列托架选型规格。

订货范例 | G-PT40CNJ10-B5-A14

真空吸盘组件 - 带肋平型 GC（弹簧式）

G-PY 弹簧式侧面真空端口 – 外螺纹安装

单位：mm

型号								参数			
代码	吸盘直径	吸盘类型	吸盘材质	回转方式	行程	真空接口	安装方式	L	D	B	E
G-PY 弹簧式侧面真空端口	10	C 带肋平型吸盘	N S SE FS NE F FE	J K	10	B5 06 08 U6	A10	12	49	83	23
					20				59	121	51
					30				69	131	51
					40				79	167	71
					50				89	177	71
	13				10			12	49	83	23
					20				59	121	51
					30				69	131	51
					40				79	167	71
					50				89	177	71
	16				10			12.5	49.5	83.5	23
					20				59.5	121.5	51
					30				69.5	131.5	51
					40				79.5	167.5	71
					50				89.5	177.5	71
G-PY 弹簧式侧面真空端口	20	C 带肋平型吸盘	N S SE FS NE F FE	J K	10	B5 06 08 U6	A10	14	53	87	23
					20				63	125	51
					30				73	135	51
					40				83	171	71
					50				93	181	71
	25				10			14	53	87	23
					20				63	125	51
					30				73	135	51
					40				83	171	71
					50				93	181	71
	32				10			14.5	53.5	87.5	23
					20				63.5	125.5	51
					30				73.5	135.5	51
					40				83.5	171.5	71
					50				93.5	181.5	71
G-PY 弹簧式侧面真空端口	40	C 带肋平型吸盘	N S SE FS NE F FE	J K	10	01 06 U6	A14	18.5	67.5	122.5	50
					20				77.5	132.5	50
					30				87.5	142.5	50
					50				107.5	187.5	75
	50				10			19.5	67.5	123.5	50
					20				77.5	133.5	50
					30				88.5	143.5	50
					50				108.5	188.5	75

※ 吸盘材质「N S SE FS」为畅销产品，货期短，性价比高。
其它材质与硬度也可以定做，详情请咨询本司。
※ 单独托架规格参数及选型，请参照 G 系列托架选型规格。



G-PT10/13/16/20/25/32C

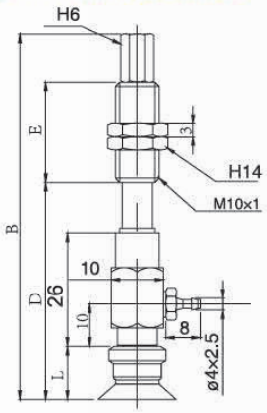

G-PT40/50C

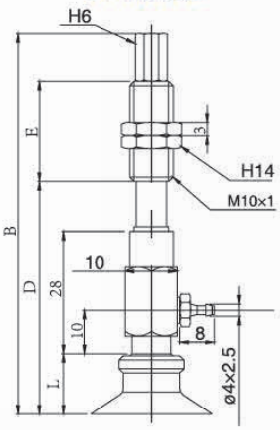

订货范例 | G-PY40CNJ10-06-A14

真空接口除表格中推荐规格外，还可以按照要求配置，详情请咨询我司。

真空吸盘组件 - 波纹型 GB

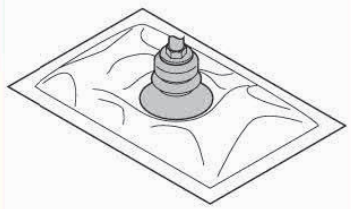

能吸附纸张、食品包装袋等柔软的制品，亦可吸有倾斜度的产品或者没有安装缓冲托架空间的场所。

吸盘选型

例：

G-P 10 B N -X19 -LH

- 10：①吸盘盘径
- N：②吸盘材质
- -X19：固定圈（特指盘径大于 10mm）；X19：不带固定圈
- -LH：无痕迹吸附对策

①吸盘盘径 单位：mm

代码	6	8	10	13	16	20	25	32	40	50
盘径	Ø6	Ø8	Ø10	Ø13	Ø16	Ø20	Ø25	Ø32	Ø40	Ø50

②吸盘材质

代码	材质	硬度 ShoreA	使用温度范围	颜色	表面电阻率	适用吸盘直径	LH 无痕迹吸附对策（卤化处理）
N	丁腈橡胶	A55/S	-20~120℃	黑色	-	Ø2~Ø50	●
S	硅橡胶	A55/S	-50~220℃	白色	-	Ø2~Ø50	-
SE	防静电硅胶	A55/S	-30~180℃	黑色红点	10^5~10^8Ω·cm	Ø2~Ø50	-
FS	氟硅橡胶	A55/S	-30~180℃	红色	-	Ø2~Ø50	-
NE	防静电丁腈胶	A65/S	0~120℃	黑色蓝点	10^5~10^8Ω·cm	Ø2~Ø50	●
F	氟橡胶	A70/S	-10~230℃	灰色	-	Ø2~Ø50	-
FE	防静电氟橡胶	A70/S	0~200℃	黑色白点	10^5~10^8Ω·cm	Ø2~Ø50	●

注：吸盘材质性能请参考前附；其它材质及硬度均可定做，详情欢迎咨询本司；表中黄色字体表示畅销产品，货期短，性价比高。

“●”：表示可选；“-”：表示无。

卤化处理后，材料硬度会提升 A5/S；记号为表面黄点，如：卤化处理后的丁腈橡胶，硬度为 A60/S，记号为黑色黄点。

外形尺寸图 注：“★” 为畅销规格，库存充足。

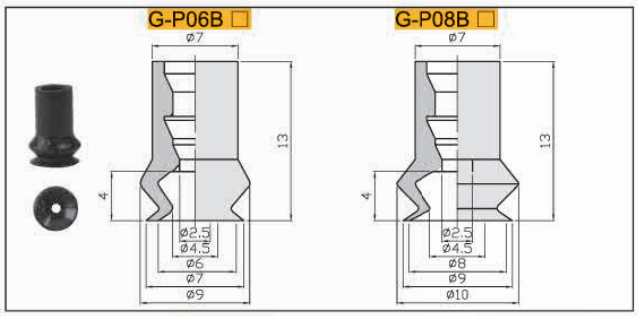

包装方式		交货期
D ≤ 10	10pcs/ 袋	“★”为畅销产品，库存充足，货期一般为 1 ～ 3 个工作日
D > 10	1pcs/ 袋	

注：D 表示吸盘盘口直径（mm）。详情欢迎致电本司咨询。

订货范例 G-P16BN / G-P16BN-X19 / G-P16BN-LH

※ 如需无痕迹吸附对策，请增加“LH”后缀。

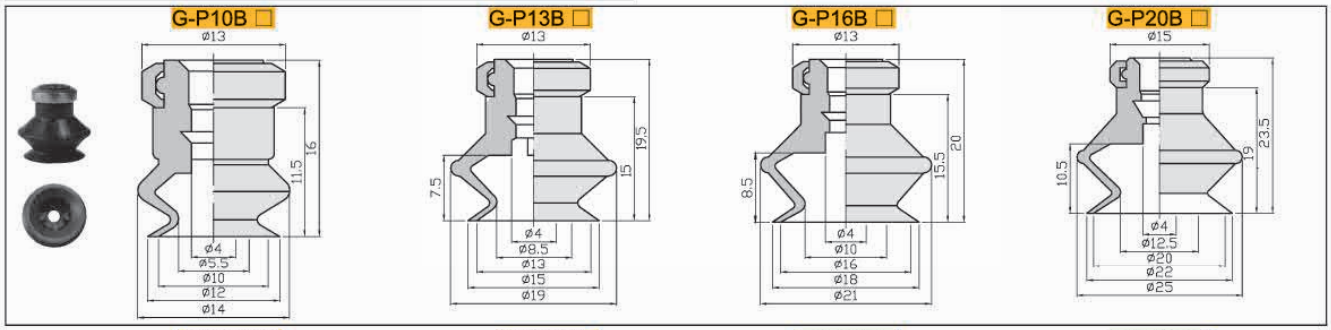

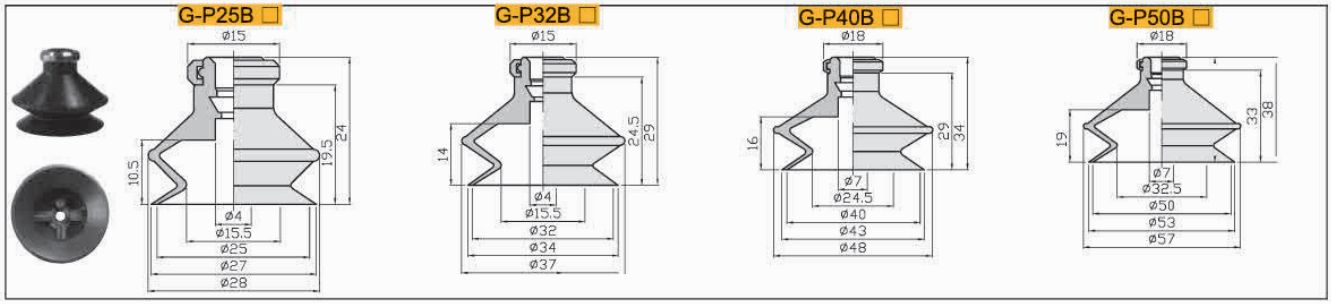

真空吸盘组件 - 波纹型 GB（固定式）

例：G-P T 10 B N -A5 - LH

- T：①托架类型
- 10：②吸盘盘径
- N：③吸盘材质
- -A5：④安装螺纹
- LH：无痕迹吸附对策

①真空吸盘托架类型

记号	PT	PY
	固定式顶部真空接口	固定式侧面真空接口
形状		

②吸盘盘径 单位：mm

代码	6	8	10
盘径	Ø6	Ø8	Ø10
代码	10	16	20
盘径	Ø13	Ø16	Ø20
代码	25	32	40
盘径	Ø25	Ø32	Ø40
代码	50	-	-
盘径	Ø50	-	-

④安装螺纹

安装方式		规格
外螺纹	A5	M5×0.8
	A6	M6×1.0
	A8	M8×1.0
内螺纹	B4	M4×0.7
	B5	M5×0.8
	B6	M6×1.0
	B8	M8×1.0
	B01	Rc1/8

③吸盘材质

代码	材质	硬度 ShoreA	使用温度范围	颜色	表面电阻率	适用吸盘直径	LH 无痕迹吸附对策（卤化处理）
N	丁腈橡胶	A55/S	-20~120℃	黑色	-	Ø2~Ø50	●
S	硅橡胶	A55/S	-50~220℃	白色	-	Ø2~Ø50	-
SE	防静电硅胶	A55/S	-30~180℃	黑色红点	10^5~10^8Ω·cm	Ø2~Ø50	-
FS	氟硅橡胶	A55/S	-30~180℃	红色	-	Ø2~Ø50	-
NE	防静电丁腈胶	A65/S	0~120℃	黑色蓝点	10^5~10^8Ω·cm	Ø2~Ø50	●
F	氟橡胶	A70/S	-10~230℃	灰色	-	Ø2~Ø50	-
FE	防静电氟橡胶	A70/S	0~200℃	黑色白点	10^5~10^8Ω·cm	Ø2~Ø50	●

注：吸盘材质性能请参考前附；其它材质及硬度均可定做，详情欢迎咨询本司；表中黄色字体表示畅销产品，货期短，性价比高。

"●"：表示可选；"–"：表示无。

卤化处理后，材料硬度会提升 A5/S；记号为表面黄点，如：卤化处理后的丁腈橡胶，硬度为 A60/S，记号为黑色黄点。

G-PT 固定式顶部真空端口 – 外螺纹安装

单位：mm

型号					参数			
代码	盘径 d	类型	吸盘材质	安装螺纹	安装螺纹 H	吸盘高度 L	螺纹高度 D	总高 B
G-PT 固定式顶部真空端口	06	B 波纹型吸盘	N S SE FS NE F FE	A5	M5X0.8	13	3	20
				A6	M6X1	13	4	21
	08			A5	M5X0.8	13	3	20
				A6	M6X1	13	4	21
	10			A5	M5X0.8	16	20	42
				A6	M6X1	16	25	47
	13			A5	M5X0.8	18.5	20	44.5
				A6	M6X1	18.5	25	49.5
	16			A5	M5X0.8	20	20	46
				A6	M6X1	20	25	51
	20			A6	M6X1	23.5	25	54.5
				A8	M8X1	23.5	15	49.5
	25			A6	M6X1	24	25	55
				A8	M8X1	24	15	50
	32			A6	M6X1	29	25	60
				A8	M8X1	29	15	55
	40			A6	M6X1	34	25	66
				A8	M8X1	34	15	56
	50			A6	M6X1	38	25	70
				A8	M8X1	38	15	60

※ 吸盘材质「N S SE FS」为畅销产品，货期短，性价比高。
其它材质与硬度也可以定做，详情请咨询本司。
※ 单独托架规格参数及选型，请参照 G 系列托架选型规格。

G-PT06/08B



G-PT10/13/16B

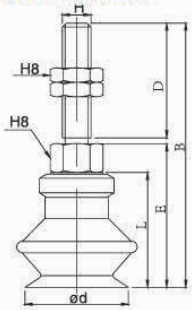

G-PT20/25/32B

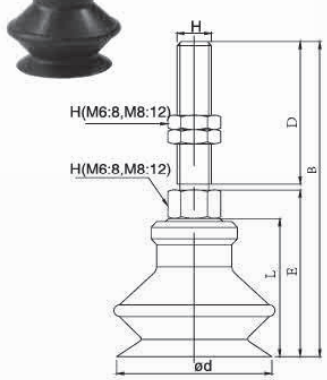

G-PT40/506B

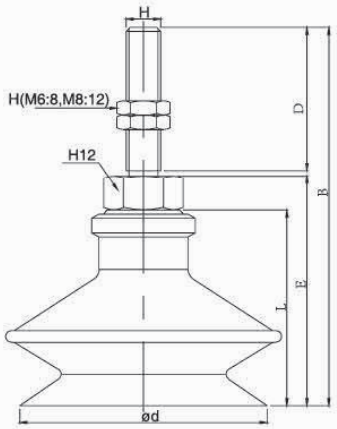

订货范例 G-PT10BN-A5
G-PT10BN-A5-LH

※ 如需无痕迹吸附对策，请增加"LH"后缀。

真空吸盘组件 - 波纹型 GB（固定式）

G-PT 固定式顶部真空端口 – 内螺纹安装



真空接口		样式	适用软管
快插接头	04		Ø4
	06		Ø6
笋型接头	U4		Ø4xØ2.5
	U6		Ø6xØ4.0
内螺纹方式	B3	M3	-
	B5	M5	-
	B01	Rc1/8	-

安装方式		规格
外螺纹	A5	M5×0.8
	A6	M6×1.0
	A8	M8×1.0
内螺纹	B4	M4×0.7
	B5	M5×0.8
	B6	M6×1.0
	B8	M8×1.0
	B01	Rc1/8

单位：mm

型号					参数			
代码	盘径 d	吸盘类型	吸盘材质	安装螺纹	安装螺纹 H	吸盘高度 L	螺纹深度	总高 B
G-PT 固定式顶部真空端口	06	B 波纹型吸盘	N S SE FS NE F F	B4	M4X0.7	13	4	20.5
				B5	M5X0.8		4	20.5
	08			B4	M4X0.7	13	4	20.5
				B5	M5X0.8		4	20.5
	10			B5	M5X0.8	16	5	25
				B6	M6X1		6	25
				B8	M8X1		6	31
				B01	Rc1/8		6	31
	13			B5	M5X0.8	18.5	5	27.5
				B6	M6X1		6	27.5
				B8	M8X1		6	33.5
				B01	Rc1/8		6	33.5
	16			B5	M5X0.8	20	5	29
				B6	M6X1		6	29
				B8	M8X1		6	35
				B01	Rc1/8		6	35
	20			B5	M5X0.8	23.5	5	32.5
				B6	M6X1		6	32.5
				B8	M8X1		8	38.5
				B01	Rc1/8		6	38.5
	25			B5	M5X0.8	24	5	33
				B6	M6X1		6	33
				B8	M8X1		8	39
				B01	Rc1/8		6	39
	32			B5	M5X0.8	29	5	38
				B6	M6X1		6	38
				B8	M8X1		8	44
				B01	Rc1/8		6	44
	40			B6	M6X1	34	6	47.5
				B8	M8X1.25		8	47.5
				B01	Rc1/8		6	47.5
	50			B6	M6X1	38	6	51.5
				B8	M8X1		8	51.5
				B01	Rc1/8		6	51.5

※ 吸盘材质「N S SE FS」为畅销产品，货期短，性价比高。
其它材质与硬度也可以定做，详情请咨询本司。
※ 单独托架规格参数及选型，请参照 G 系列托架选型规格。

G-PT06/08B

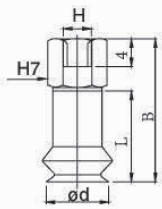

G-PT10/13/16B

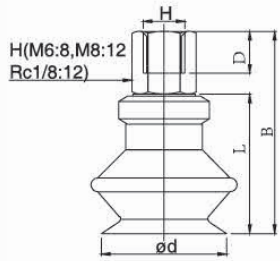

G-PT20/25/32B

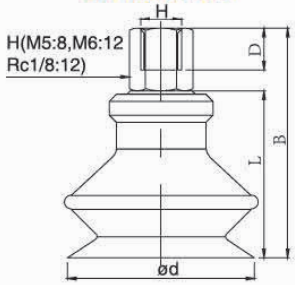

G-PT40/50B

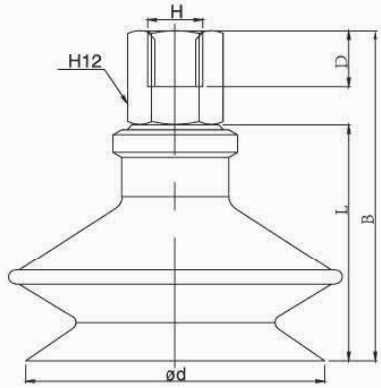

订货范例 G-PT10BN-B5
G-PT10BN-B5-LH

※ 如需无痕迹吸附对策，请增加“LH”后缀。

真空吸盘组件 - 波纹型 GB（固定式）

G-PY 固定式侧面真空端口 – 外螺纹安装 / 快插 / 笋型



真空接口		样式	适用软管
快插接头	04		Ø4
	06		Ø6
笋型接头	U4		Ø4xØ2.5
	U6		Ø6xØ4.0
内螺纹方式	B3	M3	-
	B5	M5	-
	B01	Rc1/8	-

安装方式		规格
外螺纹	A5	M5×0.8
	A6	M6×1.0
	A8	M8×1.0
内螺纹	B4	M4×0.7
	B5	M5×0.8
	B6	M6×1.0
	B8	M8×1.0
	B01	Rc1/8

单位：mm

型号						参数					
代码	盘径 d	类型	吸盘材质	真空接口	安装螺纹	安装螺纹 H	E	F	吸盘高度 L	螺纹高度 D	总高 B
G-PY 固定式侧面真空端口	06	B 波纹型吸盘	N S SE FS NE F FE	B5	A5	M5X0.8	18.5	23.5	13	20	45
				04	A6	M6X1	18.5	23.5		25	50.5
	08			U4	A5	M5X0.8	18.5	23.5	13	20	45
					A6	M6X1	18.5	23.5		25	50.5
	10			B5	A5	M5X0.8	26	42	16	20	63
					A6	M6X1	26	42		25	68
	13				A5	M5X0.8	28.5	44.5	18.5	20	65.5
					A6	M6X1	28.5	44.5		25	70.5
	16				A5	M5X0.8	30	46	20	20	67
					A6	M6X1	30	46		25	72
	20			06	A6	M6X1	33.5	51.5	23.5	25	79.5
					A8	M8X1	33.5	51.5		15	69.5
	25			U6	A6	M6X1	34	52	28	25	80
					A8	M8X1	34	52		15	70
	32				A6	M6X1	39	57	35	25	85
					A8	M8X1	39	57		15	75
	40			B01	A6	M6X1	44	62	34	25	88
					A8	M8X1	44	62		15	78
	50			06	A6	M6X1	48	66	38	25	92
					A8	M8X1	48	66		15	82

※ 吸盘材质「N S SE FS」为畅销产品，货期短，性价比高。
其它材质与硬度也可以定做，详情请咨询本司。
※ 单独托架规格参数及选型，请参照 G 系列托架选型规格。

G-PY06/08B

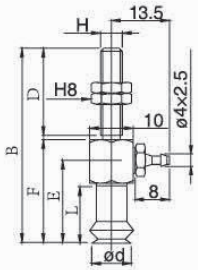

G-PY10/13/16B

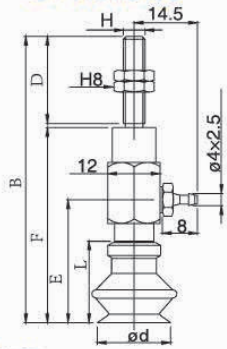

G-PY20/25/32B

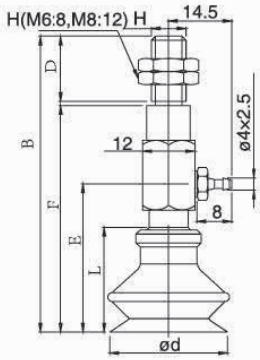

G-PY40/50B

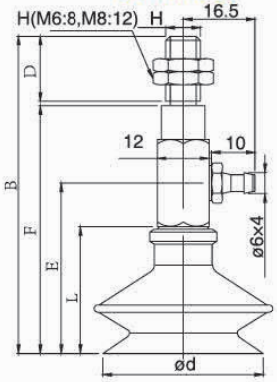

订货范例 G-PY06BN-04-A5
G-PY06BN-04-A5-LH

※ 如需无痕迹吸附对策 ，请增加 “LH” 后缀。

真空接口除表格中推荐规格外，还可以按照要求配置，详情请咨询我司。

GINIER®

真空吸盘组件 - 波纹型 GB（固定式）

G-PY 固定式侧面真空端口 – 内螺纹安装



真空接口		样式	适用软管
快插接头	04		Ø4
	06		Ø6
笋型接头	U4		Ø4xØ2.5
	U6		Ø6xØ4.0
内螺纹方式	B3	M3	-
	B5	M5	-
	B01	Rc1/8	-

安装方式		规格
外螺纹	A5	M5×0.8
	A6	M6×1.0
	A8	M8×1.0
内螺纹	B4	M4×0.7
	B5	M5×0.8
	B6	M6×1.0
	B8	M8×1.0
	B01	Rc1/8

单位：mm

型号						参数				
代码	盘径 d	类型	吸盘材质	真空接口	安装螺纹	安装螺纹 H	E	吸盘高度 L	螺纹高度 D	总高 B
G-PY 固定式侧面真空端口	06	B 波纹型吸盘	N S SE FS NE F FE	B5 04 06 U4 U6	B4	M4X0.7	18.5	13	4	30
					B5	M5X0.8	18.5	13	5	30
	08				B4	M4X0.7	18.5	13	4	30
					B5	M5X0.8	18.5	13	5	30
	10				B5	M5X0.8	26	16	5	42
					B6	M6X1	26	16	6	42
	13				B5	M5X0.8	28.5	18.5	5	44.5
					B6	M6X1	28.5	18.5	6	44.5
	16				B5	M5X0.8	30	20	5	46
					B6	M6X1	30	20	6	46
	20				B5	M5X0.8	33.5	23.5	5	51.5
					B6	M6X1	33.5	23.5	6	51.5
					B8	M8X1	33.5	23.5	8	51.5
	25				B5	M5X0.8	34	24	5	52
					B6	M6X1	34	24	6	52
					B8	M8X1.25	34	24	8	52
	32				B5	M5X0.8	39	29	5	57
					B6	M6X1	39	29	6	57
					B8	M8X1.25	39	29	8	57
	40			B5 06	B6	M6X1	44	34	6	62
					B8	M8X1.25	44	34	8	62
	50				B6	M6X1	48	38	6	66
					B8	M8X1.25	48	38	8	66

※ 吸盘材质「N S SE FS」为畅销产品，货期短，性价比高。
其它材质与硬度也可以定做，详情请咨询本司。
※ 单独托架规格参数及选型，请参照 G 系列托架选型规格。

G-PY06/08B

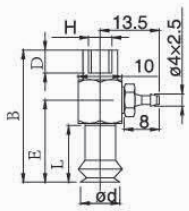

G-PY10/13/16B

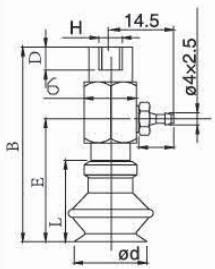

G-PY20/25/32B

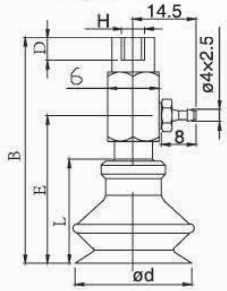

G-PY40/50B

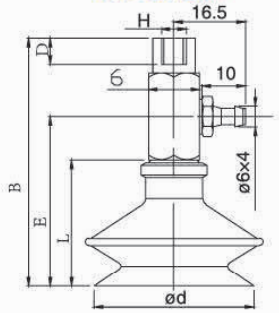

订货范例 G-PY08BN-04-B4
G-PY08BN-04-B4-LH

※ 如需无痕迹吸附对策 ，请增加 “LH” 后缀。

真空接口除表格中推荐规格外，还可以按照要求配置，详情请咨询我司。

真空吸盘组件 - 波纹型 GB（弹簧式）

例：G-P T 10 B N J 10 - 06 - A10 -LH

①托架类型 ②吸盘直径 ③吸盘材质 ④托架回转方式 ⑤托架缓冲行程 ⑥真空接口 ⑦安装螺纹 无痕迹吸附对策

①真空吸盘托架类型

记号	PT	PY
	弹簧式顶部真空接口	弹簧式侧面真空接口
形状		

④托架回转方式

回转方式	规格
可回转	J
防回转	K

⑦安装螺纹

安装螺纹		规格
外螺纹	A8	M8×1.0
	A10	M10×1.0
	A14	M14×1.0

⑥真空接口

真空接口		样式	适用软管
快插接头	04		Ø4
	06		Ø6
笋型接头	U4		Ø4xØ2.5
	U6		Ø6xØ4.0
内螺纹方式	B3	M3	-
	B5	M5	-
	B01	Rc1/8	-

②吸盘盘径

单位：mm

代码	6	8	10	13	16	20	25	32	40	50
盘径	Ø6	Ø8	Ø10	Ø13	Ø16	Ø20	Ø25	Ø32	Ø40	Ø50

③吸盘材质

代码	材质	硬度 ShoreA	使用温度范围	颜色	表面电阻率	适用吸盘直径	LH 无痕迹吸附对策（卤化处理）
N	丁腈橡胶	A55/S	-20~120℃	黑色	-	Ø2~Ø50	●
S	硅橡胶	A55/S	-50~220℃	白色	-	Ø2~Ø50	-
SE	防静电硅胶	A55/S	-30~180℃	黑色红点	10^5~10^9Ω·cm	Ø2~Ø50	-
FS	氟硅橡胶	A55/S	-30~180℃	红色	-	Ø2~Ø50	-
NE	防静电丁腈胶	A65/S	0~120℃	黑色蓝点	10^5~10^8Ω·cm	Ø2~Ø50	●
F	氟橡胶	A70/S	-10~230℃	灰色	-	Ø2~Ø50	-
FE	防静电氟橡胶	A70/S	0~200℃	黑色白点	10^5~10^8Ω·cm	Ø2~Ø50	●

注：吸盘材质性能请参考前附；其它材质及硬度均可定做，详情欢迎咨询本司；表中黄色字体表示畅销产品，货期短，性价比高。
"●"：表示可选；"–"：表示无。
卤化处理后，材料硬度会提升 A5/S；记号为表面黄点，如：卤化处理后的丁腈橡胶，硬度为 A60/S，记号为黑色黄点。

G-PT 弹簧式顶部真空端

单位：mm

型号	吸盘直径	吸盘类型	吸盘材质	回转方式	弹簧行程	真空接口	安装螺纹	参数					
								真空接口 H B3（M3X0.5）			真空接口 H B5（M5X0.8）		
								B	F	G	B	F	G
G-PT 弹簧式顶部真空端口	06	B 波纹型吸盘	N S SE FS NE F FE	J K	6	04 06 U4 U6	A8	45	3	6	47	5	8
					10			78	3	6	80	5	8
					15			83	3	6	85	5	8
					25			93	3	6	95	5	8
	08				6			45	3	6	47	5	8
					10			78	3	6	80	5	8
					15			83	3	6	85	5	8
					25			93	3	6	95	5	8

※ 吸盘材质「N S SE FS」为畅销产品，货期短，性价比高。
其它材质与硬度也可以定做，详情请咨询本司。
※ 单独托架规格参数及选型，请参照 G 系列托架选型规格。

G-PT06/08B

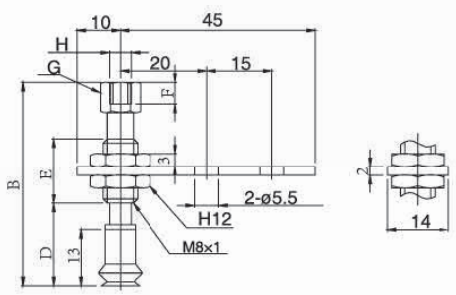

订货范例 G-PT08BNJ6-04-A8
G-PT08BNJ6-04-A8-LH

※ 如需无痕迹吸附对策，请增加"LH"后缀。

真空接口除表格中推荐规格外，还可以按照要求配置，详情请咨询我司。

真空吸盘组件 - 波纹型 GB（弹簧式）

G-PT 弹簧式顶部真空端口 – 外螺纹安装型



单位：mm

型号								参数			
代码	吸盘直径	吸盘类型	吸盘材质	回转方式	弹簧行程	真空接口	安装螺纹	L	D	B	E
G-PT 弹簧式顶部真空端口	10	B 波纹型吸盘	N S SE FS NE F FE	J K	10	04 06 U4 U6	A10	16	36.5	72.5	23
					20				46.5	110.5	51
					30				56.5	120.5	51
					40				66.5	156.5	77
					50				76.5	166.5	77
	13				10			16	39	75	23
					20				49	113	51
					30				59	123	51
					40				69	159	77
					50				79	169	77
	16				10			20	40.5	76.5	23
					20				50.5	114.5	51
					30				60.5	124.5	51
					40				70.5	160.5	77
					50				80.5	170.5	77
	20				10			23.5	44	80	23
					20				54	118	51
					30				64	128	51
					40				74	164	77
					50				84	174	77
	25				10			24	44.5	80.5	23
					20				54.5	118.5	51
					30				64.5	128.5	51
					40				74.5	164.5	77
					50				84.5	174.5	77
	32				10			29	49.5	85.5	23
					20				59.5	123.5	51
					30				69.5	133.5	51
					40				79.5	169.5	77
					50				89.5	179.5	77

※ 吸盘材质「N S SE FS」为畅销产品，货期短，性价比高。
其它材质与硬度也可以定做，详情请咨询本司。
※ 单独托架规格参数及选型，请参照 G 系列托架选型规格。

G-PT10/13/16B

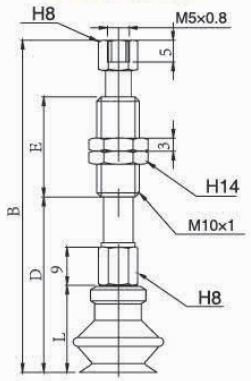

G-PT20/25/32B

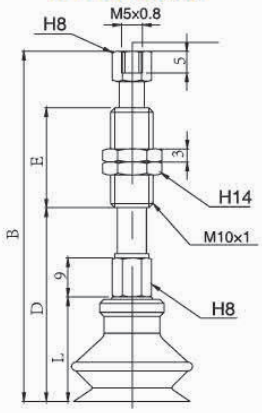

订货范例 G-PT10BNJ10-B5-A10
G-PT10BNJ10-B5-A10-LH

※ 如需无痕迹吸附对策 ，请增加“LH”后缀。

真空接口除表格中推荐规格外，还可以按照要求配置，详情请咨询我司。

真空吸盘组件 - 波纹型 GB（弹簧式）

G-PT 弹簧式顶部真空端口 – 外螺纹安装型



真空接口		样式	适用软管
快插接头	04		Ø4
	06		Ø6
笋型接头	U4		Ø4xØ2.5
	U6		Ø6xØ4.0
内螺纹方式	B3	M3	-
	B5	M5	-
	B01	Rc1/8	-

安装螺纹		规格
外螺纹	A8	M8×1.0
	A10	M10×1.0
	A14	M14×1.0

回转方式	规格
可回转	J
防回转	K

单位：mm

型号								参数					
代码	吸盘直径	吸盘类型	吸盘材质	回转方式	弹簧行程	真空接口	安装螺纹	L	D	B	F	G	E
G-PT 弹簧式顶部真空端口	40	B 波纹型吸盘	N S SE FS NE F FE	J K	10	B5 06 U6	A14	34	60	125	5	10	50
					20				70	135	5	10	50
					30				80	145	5	10	50
					50				100	190	5	10	75
	50				10			38	64	129	5	13	50
					20				74	139	5	13	50
					30				84	149	5	13	50
					50				104	199	5	13	75
	40				10	01 06 U6		34	59	124	6	10	50
					20				69	134	6	10	50
					30				79	144	6	10	50
					50				99	189	6	10	75
	50				10			38	63	128	6	13	50
					20				73	138	6	13	50
					30				83	148	6	13	50
					50				103	193	6	13	75

G-PT40/50B

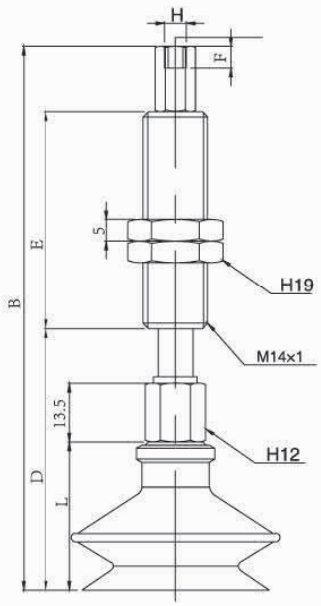

※ 吸盘材质「N S SE FS」为畅销产品，货期短，性价比高。
其它材质与硬度也可以定做，详情请咨询本司。
※ 单独托架规格参数及选型，请参照 G 系列托架选型规格。

订货范例 G-PT40BNJ10-B5-A14
G-PT40BNJ10-B5-A14-LH

※ 如需无痕迹吸附对策 ，请增加“LH”后缀。

真空接口除表格中推荐规格外，还可以按照要求配置，详情请咨询我司。

真空吸盘组件 - 波纹型 GB（弹簧式）

G-PY 弹簧式侧面真空端口 – 外螺纹安装型



真空接口		样式	适用软管
快插接头	04		Ø4
	06		Ø6
笋型接头	U4		Ø4xØ2.5
	U6		Ø6xØ4.0
内螺纹方式	B3	M3	-
	B5	M5	-
	B01	Rc1/8	-

安装螺纹		规格
外螺纹	A8	M8×1.0
	A10	M10×1.0
	A14	M14×1.0

回转方式	规格
可回转	J
防回转	K

单位：mm

型号								参数			
代码	吸盘直径	吸盘类型	吸盘材质	回转方式	行程	真空接口	安装螺纹	L	D	B	E
G-PY 弹簧式侧面真空端口	06	B 波纹型吸盘	N S SE FS NE F FE	J K	6	B5	A8	13	38	64	15
					10				41	95	43
					15				46	100	43
					25				56	110	43
	08				6			13	38	64	15
					10				41	95	43
					15				46	100	43
					25				56	110	43
	10				10	04	A10	16	54.5	88.5	23
					20				64.5	126.5	51
					30				74.5	136.5	51
					40	06			84.5	172.5	77
					50				94.5	182.5	77
	13				10	U4		16	57	91	23
					20				67	129	51
					30	U6			77	139	51
					40				87	175	77
					50				97	185	77
	16				10			20	58.5	92.5	23
					20				68.5	130.5	51
					30				78.5	140.5	51
					40				88.5	176.5	77
					50				98.5	186.5	77

※ 吸盘材质「N S SE FS」为畅销产品，货期短，性价比高。
其它材质与硬度也可以定做，详情请咨询本司。
※ 单独托架规格参数及选型，请参照 G 系列托架选型规格。

G-PY06/08B

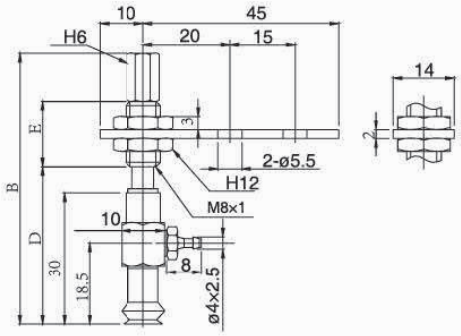

G-PY10/13/16B

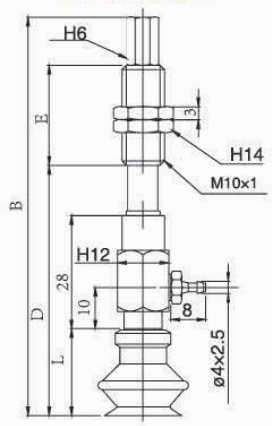

订货范例 G-PY08BNJ6-04-A8
G-PY08BNJ6-04-A8-LH

※ 如需无痕迹吸附对策 ，请增加“LH”后缀。

真空吸盘组件 - 波纹型 GB（弹簧式）

G-PY 弹簧式侧面真空端口 – 外螺纹安装型



真空接口		样式	适用软管
快插接头	04		Ø4
	06		Ø6
笋型接头	U4		Ø4xØ2.5
	U6		Ø6xØ4.0
内螺纹方式	B3	M3	-
	B5	M5	-
	B01	Rc1/8	-

安装螺纹		规格
外螺纹	A8	M8×1.0
	A10	M10×1.0
	A14	M14×1.0

回转方式	规格
可回转	J
防回转	K

单位：mm

型号							参数				
代码	吸盘直径	吸盘类型	吸盘材质	回转方式	行程	真空接口	安装螺纹	L	D	B	E
G-PY 弹簧式侧面真空端口	20	B 波纹型吸盘	N S SE FS NE F FE	J K	10	B5 06 U6	A10	23.5	64.5	98.5	23
					20				74.5	136.5	51
					30				84.5	146.5	51
					40				94.5	182.5	77
					50				104.5	192.5	77
	25				10			24	65	99	23
					20				75	137	51
					30				85	147	51
					40				95	183	77
					50				105	193	77
	32				10			24.5	70	104	23
					20				80	142	51
					30				90	152	51
					40				100	188	77
					50				110	198	77
	40				10		A14	34	83	138	50
					20				93	148	50
					30				103	158	50
					50				123	203	75
	50				10			38	87	142	50
					20				97	152	50
					30				107	162	50
					50				127	207	75

※ 吸盘材质「N S SE FS」为畅销产品，货期短，性价比高。
其它材质与硬度也可以定做，详情请咨询本司。
※ 单独托架规格参数及选型，请参照 G 系列托架选型规格。

G-PY20/25/32B

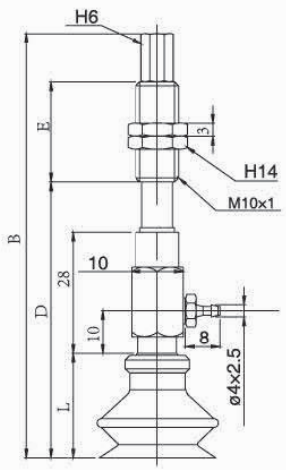

G-PY40/50B

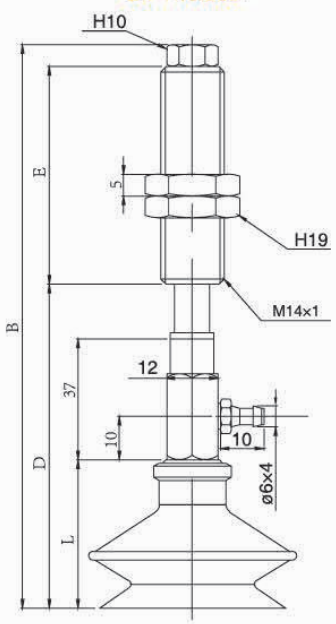

订货范例 G-PY20BNJ6-06-A10
G-PY20BNJ6-06-A10-LH

※ 如需无痕迹吸附对策 ，请增加 “LH” 后缀。

真空接口除表格中推荐规格外，还可以按照要求配置，详情请咨询我司。

真空吸盘 - 重载型 (H)



【适用于吸附大以及重的工件】

吸盘选型

例： G-P 50HB N - LH

- 50HB：①吸盘直径
- N：②吸盘材质
- LH：无痕迹吸附对策

①吸盘盘径 单位：mm

代码	32H	3050HW	40H	50H	63H	80H	100H	125H
盘径	Ø32	Ø30x50	Ø40	Ø50	Ø63	Ø80	Ø100	Ø125
代码	32HB	40HB	50HB	63HB	80HB	100HB	125HB	-
盘径	Ø32	Ø40	Ø50	Ø63	Ø80	Ø100	Ø125	-

注：HW 为重载椭圆型，H 为重载平层，HB 为重载风琴型。

②吸盘材质

代码	材质	硬度 ShoreA	使用温度范围	颜色	表面电阻率	适用吸盘直径	LH 无痕迹吸附对策（卤化处理）
N	丁腈橡胶	A55/S	-20~120℃	黑色	-	Ø32~Ø125	●
S	硅橡胶	A55/S	-50~220℃	白色	-	Ø32~Ø125	-
SE	防静电硅胶	A55/S	-30~180℃	黑色红点	10^5~10^8Ω·cm	Ø32~Ø125	-
NE	防静电丁腈胶	A65/S	0~120℃	黑色蓝点	10^5~10^8Ω·cm	Ø32~Ø125	●
F	氟橡胶	A70/S	-10~230℃	灰色	-	Ø32~Ø125	-

注：吸盘材质性能请参考前附；其它材质及硬度均可定做，详情欢迎咨询本司；表中黄色字体表示畅销产品，货期短，性价比高。

“●”：表示可选；“-”：表示无。

卤化处理后，材料硬度会提升 A5/S；记号为表面黄点，如：卤化处理后的丁腈橡胶，硬度为 A60/S，记号为黑色黄点。

外形尺寸图 注：“★” 为畅销规格，库存充足。

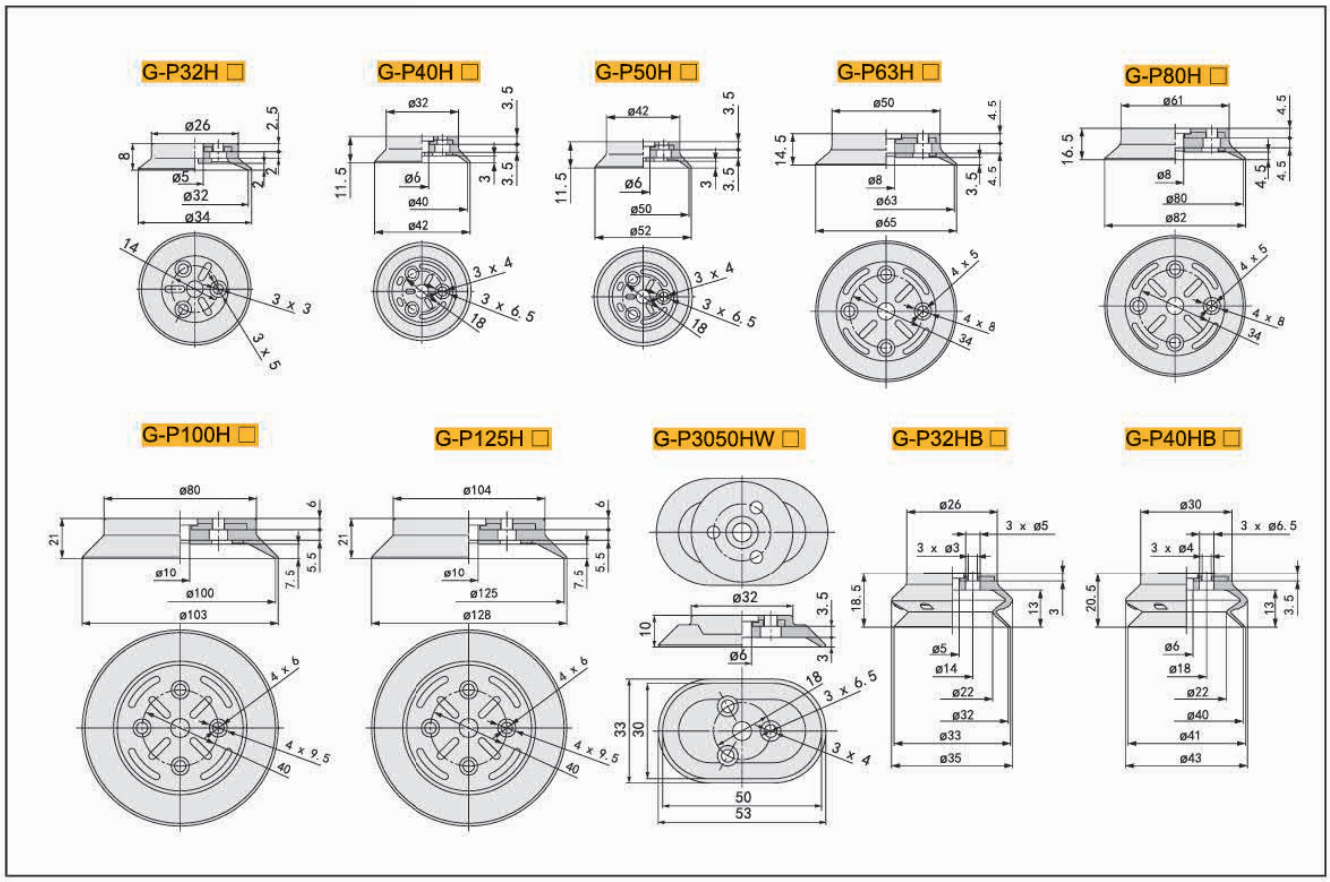

真空吸盘 - 重载型（H）- 组件（固定式）

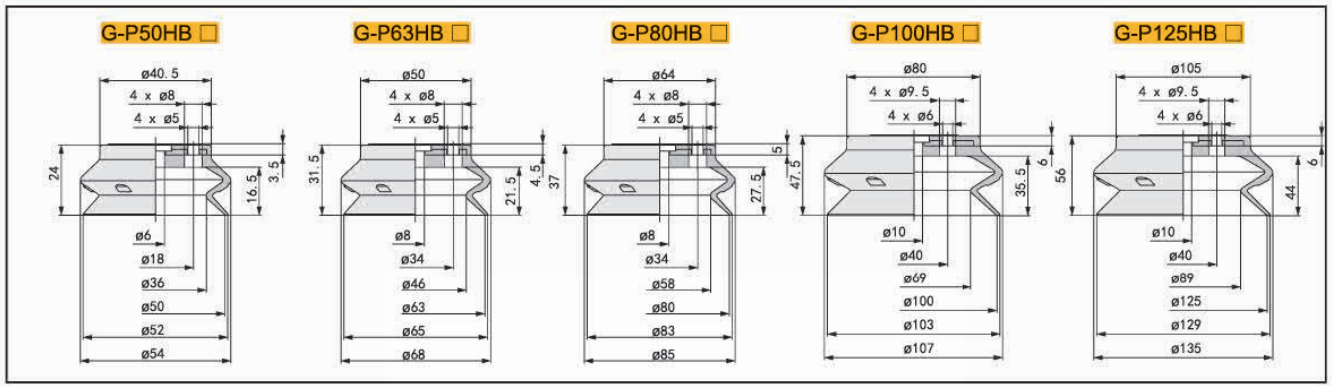

包装方式	交货期
1pcs/ 袋	“★”为畅销产品，库存充足，货期一般为 1 ～ 3 个工作日

订货范例 G-P3050HWN
G-P50HBN-LH

吸盘组件选型

例： G-P T 50H N -A14 - LH

①托架类型 ②吸盘盘径 ③吸盘材质 ④安装螺纹 无痕迹吸附对策

①真空吸盘托架类型

记号	PT	PX
	固定式顶部真空接口	固定式侧面真空接口
形状		

②吸盘盘径 单位：mm

代码	40	50
盘径	Ø40	Ø50
代码	63	80
盘径	Ø63	Ø80
代码	100	125
盘径	Ø100	Ø125

注：H 为重载单层，HB 为重载风琴型。

④吸盘盘径

安装方式		规格
外螺纹	A14	M14×1
	A16	M16×1.5
内螺纹	B08	M8×1.25
	B12	M12×1.75

G-PT 固定式顶部真空端口 – 外螺纹安装

单位：mm

型号					参数								
代码	盘径 d	类型	吸盘材质	安装螺纹 H1	M	B	R	T	A	H1	H2	H3	L
G-PT 固定式顶部真空端口	40	H 重载平型吸盘	N S SE NE F	A14	M14X1	53	Rc1/8	5	25	19	19	30	11.5
	50			A14	M14X1	53	Rc1/8	5	25	19	19	30	11.5
	63			A16	M16X1.5	56	Rc1/8	6	25	22	22	50	14.5
	80			A16	M16X1.5	58	Rc1/8	6	25	22	22	50	16.5
	100			A16	M16X1.5	64	Rc1/8	6	25	22	24	70	21
	125			A16	M16X1.5	64	Rc1/8	6	25	22	24	70	21
	40	HB 重载风琴型吸盘		A14	M14X1	62	Rc1/8	5	25	19	19	30	20.5
	50			A14	M14X1	65.5	Rc1/8	5	25	19	19	30	24
	63			A16	M16X1.5	73	Rc1/8	6	25	22	22	50	31.5
	80			A16	M16X1.5	78.5	Rc1/8	6	25	22	22	50	37
	100			A16	M16X1.5	90.5	Rc1/8	6	25	22	24	70	47.5
	125			A16	M16X1.5	99	Rc1/8	6	25	22	24	70	56



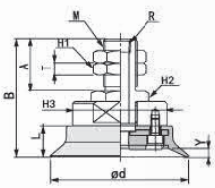

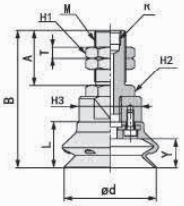

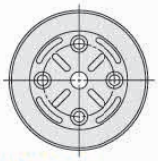

※ 吸盘材质「N S SE」为畅销产品，货期短，性价比高。
其它材质与硬度也可以定做，详情请咨询本司。
※ 单独托架规格参数及选型，请参照 G 系列托架选型规格。

订货范例 G-PT40HN-A14
G-PT50HBN-A14

真空接口除表格中推荐规格外，还可以按照要求配置，详情请咨询我司。

真空吸盘组件 - 重载型 (H)- 组件（固定式）

G-PT 固定式顶部真空端口 – 内螺纹安装

单位：mm

型号					参数				
代码	盘径 d	类型	吸盘材质	安装螺纹 H1	B	G	H	H1	L
G-PT 固定式顶部真空端口	3050	HW	NSSENEF	B08	21.5	M8X1.25	28	24	10
	40	H 重载平型吸盘			23	M8X1.25	28	24	11.5
	50				23	M8X1.25	28	24	11.5
	63				26	M8X1.25	45	37	14.5
	80				26	M8X1.25	45	37	16.5
	100			B12	34	M12X1.75	70	60	21
	125				34	M12X1.75	70	60	21
	32	HB 重载风琴型吸盘		B08	30	M8X1.25	24	20	18.5
	40				32	M8X1.25	28	24	20.5
	50				32	M8X1.25	28	24	24
	63				43	M8X1.25	45	37	31.5
	80				48.5	M8X1.25	45	37	37
	100			B12	93	M12X1.75	70	60	80
	125				118	M12X1.75	70	60	105

※ 吸盘材质「N S SE 」为畅销产品，货期短，性价比高。
其它材质与硬度也可以定做，详情请咨询本司。
※ 单独托架规格参数及选型，请参照 G 系列托架选型规格。

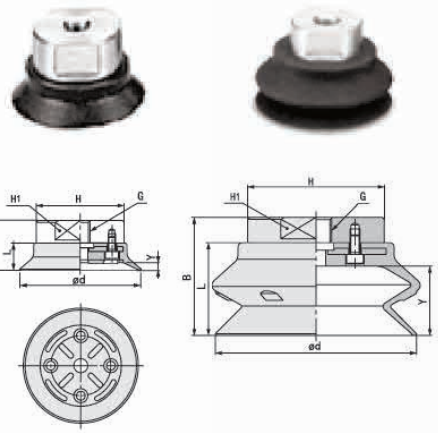

订货范例 G-PT40HNB08
G-PT50HNB08

G-P X 50H N -B01 -B08 - LH
①托架类型 ②吸盘盘径 ③吸盘材质 ④真空接口 ⑤安装螺纹 无痕迹吸附对策

①真空吸盘托架类型

记号	PT	PX
	固定式顶部真空接口	固定式侧面真空接口
形状		

②吸盘盘径 单位：mm

代码	40	50
盘径	Ø40	Ø50
代码	63	80
盘径	Ø63	Ø80
代码	100	125
盘径	Ø100	Ø125

注：H 为重载单层，HB 为重载风琴型。

④真空接口

B01	Rc1/8
N01	NPT1/8
T01	NPTF1/8

⑤安装螺纹

安装方式		规格
外螺纹	A14	M14×1
	A16	M16×1.5
内螺纹	B08	M8×1.25
	B12	M12×1.75

单位：mm

型号						参数					
代码	盘径 d	类型	吸盘材质	真空口 M1	安装螺纹 M2	B	H1	H	G	Y	L
G-PX 固定式顶部真空端口	40	H 重载平型吸盘	NSSENEF	B01 N01 T01	B08	60	30	21	38	3	11.5
	50					60	30	21	38	3	11.5
	63					63	50	21	41	3.5	14.5
	80					65	50	21	41	4.5	16.5
	100				B12	71	70	21	60	7.5	21
	125					71	70	21	60	7.5	21
	40	HB 重载风琴型吸盘			B08	69	30	21	47	13	20.5
	50					69	30	21	50.5	16.5	24
	63					80	50	21	58	21.5	31.5
	80					85.5	50	21	63.5	27.5	37
	100				B12	97.5	70	21	75.5	35.5	47.5
	125					106	70	21	84	44	56

※ 吸盘材质「N S SE 」为畅销产品，货期短，性价比高。
其它材质与硬度也可以定做，详情请咨询本司。
※ 单独托架规格参数及选型，请参照 G 系列托架选型规格。

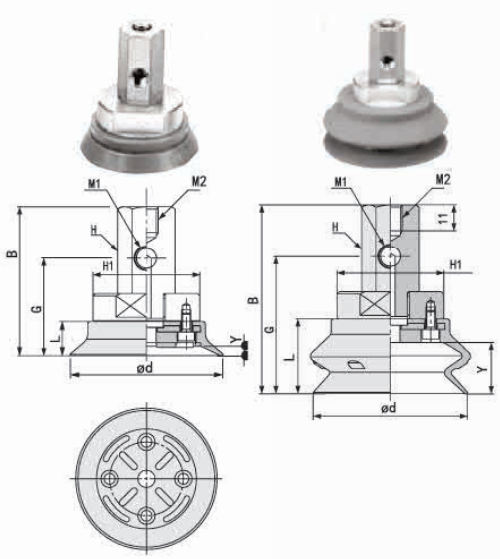

订货范例 G-PX40HNB01-B08
G-PX50HBNB01-B08

真空接口除表格中推荐规格外，还可以按照要求配置，详情请咨询我司。

真空吸盘组件 - 重载型 (H)- 组件（弹簧式）

例：G-P T 40H N JB 25 - B01 - A18 -LH

①托架类型 ②吸盘直径 ③吸盘材质 ④托架回转方式 ⑤托架缓冲行程 ⑥真空接口 ⑦安装螺纹 无痕迹吸附对策

①真空吸盘托架类型

记号	PT	PX
	固定式顶部真空接口	固定式侧面真空接口
形状		

②吸盘盘径 单位：mm

代码	40	50
盘径	Ø40	Ø50
代码	63	80
盘径	Ø63	Ø80
代码	100	125
盘径	Ø100	Ø125

注：H为重载单层，HB为重载风琴型。

④托架回转方式

回转方式	规格
可回转	J
衬套 + 黄铜 可回转	JB
衬套 + 构造钢 可回转	JF

⑥真空接口

B01	Rc1/8
N01	NPT1/8
T01	NPTF1/8

⑦安装螺纹

安装螺纹		规格
外螺纹	A18	M18×1.5
	A22	M22×1.5

③吸盘材质

代码	材质	硬度 ShoreA	使用温度范围	颜色	表面电阻率	适用吸盘直径	LH 无痕迹吸附对策（卤化处理）
N	丁腈橡胶	A55/S	-20~120℃	黑色	-	Ø32~Ø125	●
S	硅橡胶	A55/S	-50~220℃	白色	-	Ø32~Ø125	-
SE	防静电硅胶	A55/S	-30~180℃	黑色红点	10^5~10^8Ω·cm	Ø32~Ø125	-
NE	防静电丁腈胶	A65/S	0~120℃	黑色蓝点	10^5~10^8Ω·cm	Ø32~Ø125	●
F	氟橡胶	A70/S	-10~230℃	灰色	-	Ø32~Ø125	-

注：吸盘材质性能请参考前附；其它材质及硬度均可定做，详情欢迎咨询本司；表中黄色字体表示畅销产品，货期短，性价比高。
“●”：表示可选；“-”：表示无。
卤化处理后，材料硬度会提升 A5/S；记号为表面黄点，如：卤化处理后的丁腈橡胶，硬度为 A60/S，记号为黑色黄点。

G-PT 弹簧式顶部真空端口

单位：mm

型号								参数							
代码	吸盘直径	吸盘类型	吸盘材质	回转方式	弹簧行程	真空接口 M1	安装螺纹	B	M2	T	H	H1	H2	Y	L
G-PT 弹簧式顶部真空端口	40	H 重载平型吸盘	N S SE NE F	J JB JF	25	B01 N01 T01	A18	118.5	M18X1.5	9	14	27	30	3	11.5
					50		A18	153.5	M18X1.5	9	14	27	30		
					75		A18	189.5	M18X1.5	9	14	27	30		
	50				25		A18	118.5	M18X1.5	9	14	27	30	3	11.5
					50		A18	153.5	M18X1.5	9	14	27	30		
					75		A18	189.5	M18X1.5	9	14	27	30		
	63				25		A18	121.5	M18X1.5	9	14	27	50	3.5	14.5
					50		A18	156.5	M18X1.5	9	14	27	50		
					75		A18	192.5	M18X1.5	9	14	27	50		
	80				25		A18	123.5	M18X1.5	9	14	27	50	4.5	16.5
					50		A18	158.5	M18X1.5	9	14	27	50		
					75		A18	194.5	M18X1.5	9	14	27	50		
	100				25		A22	152	M22X1.5	8	17	30	70	7.5	21
					50		A22	188	M22X1.5	8	17	30	70		
					75		A22	228	M22X1.5	8	17	30	70		
					100		A22	263	M22X1.5	8	17	30	70		
	125				25		A22	152	M22X1.5	8	17	30	70	7.5	21
					50		A22	188	M22X1.5	8	17	30	70		
					75		A22	228	M22X1.5	8	17	30	70		
					100		A22	263	M22X1.5	8	17	30	70		



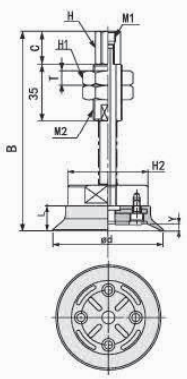

※ 吸盘材质「N S SE」为畅销产品，货期短，性价比高。
其它材质与硬度也可以定做，详情请咨询本司。
※ 单独托架规格参数及选型，请参照 G 系列托架选型规格。

订货范例 G-PT40HNJB25-B01-A18
G-PT50HNJB25-B01-A18

真空接口除表格中推荐规格外，还可以按照要求配置，详情请咨询我司。

真空吸盘组件 - 重载型 (H)- 组件（弹簧式）

G-PT 弹簧式顶部真空端口

单位：mm

型号								参数							
代码	吸盘直径	吸盘类型	吸盘材质	回转方式	弹簧行程	真空接口 M1	安装螺纹	B	M2	T	H	H1	H2	Y	L
G-PT 弹簧式顶部真空端口	40	HB 重载风琴型吸盘	N S SE NE F	J JB JF	25	B01 N01 T01	A18	127.5	M18X1.5	9	14	27	30	13	20.5
					50		A18	162.5	M18X1.5	9	14	27	30		
					75		A18	198.5	M18X1.5	9	14	27	30		
	50				25		A18	131	M18X1.5	9	14	27	30	16.5	24
					50		A18	166	M18X1.5	9	14	27	30		
					75		A18	202	M18X1.5	9	14	27	30		
	63				25		A18	138.5	M18X1.5	9	14	27	50	21.5	31.5
					50		A18	173.5	M18X1.5	9	14	27	50		
					75		A18	209.5	M18X1.5	9	14	27	50		
	80				25		A18	144	M18X1.5	9	14	27	50	27.5	37
					50		A18	179	M18X1.5	9	14	27	50		
					75		A18	215	M18X1.5	9	14	27	50		
	100				25		A22	178.5	M22X1.5	8	17	30	70	35.5	47.5
					50		A22	214.5	M22X1.5	8	17	30	70		
					75		A22	254.5	M22X1.5	8	17	30	70		
					100		A22	289.5	M22X1.5	8	17	30	70		
	125				25		A22	187	M22X1.5	8	17	30	70	44	56
					50		A22	223	M22X1.5	8	17	30	70		
					75		A22	263	M22X1.5	8	17	30	70		
					100		A22	298	M22X1.5	8	17	30	70		



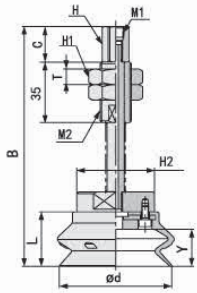

※ 吸盘材质「N S SE」为畅销产品，货期短，性价比高。
其它材质与硬度也可以定做，详情请咨询本司。
※ 单独托架规格参数及选型，请参照 G 系列托架选型规格。

订货范例 | G-PT40HBNJB25-B01-A18
G-PT63HBNJB25-B01-A18

真空接口除表格中推荐规格外，还可以按照要求配置，详情请咨询我司。

真空吸盘组件 - 重载型 (H)- 组件（弹簧式）

G-PX 弹簧式侧面真空端口

单位：mm

型号								参数								
代码	吸盘直径	吸盘类型	吸盘材质	回转方式	弹簧行程	真空接口 M1	安装螺纹	B	M2	T	H	H1	H3	G	Y	L
G-PX 弹簧式侧面真空端口	40	H 重载平型吸盘	N S SE NE F	J JB JF	25	B01 N01 T01	A18	151	M18X1.5	9	14	27	30	38	3	11.5
					50		A18	186	M18X1.5	9	14	27	30			
					75		A18	222	M18X1.5	9	14	27	30			
	50				25		A18	151	M18X1.5	9	14	27	30	38	3	11.5
					50		A18	186	M18X1.5	9	14	27	30			
					75		A18	222	M18X1.5	9	14	27	30			
	63				25		A18	154	M18X1.5	9	14	27	50	41	3.5	14.5
					50		A18	189	M18X1.5	9	14	27	50			
					75		A18	225	M18X1.5	9	14	27	50			
	80				25		A18	156	M18X1.5	9	14	27	50	43	4.5	16.5
					50		A18	191	M18X1.5	9	14	27	50			
					75		A18	227	M18X1.5	9	14	27	50			
	100				25		A22	186	M22X1.5	8	17	30	70	49	7.5	21
					50		A22	222	M22X1.5	8	17	30	70			
					75		A22	262	M22X1.5	8	17	30	70			
					100		A22	297	M22X1.5	8	17	30	70			
	125				25		A22	186	M22X1.5	8	17	30	70	49	7.5	21
					50		A22	222	M22X1.5	8	17	30	70			
					75		A22	262	M22X1.5	8	17	30	70			
					100		A22	297	M22X1.5	8	17	30	70			



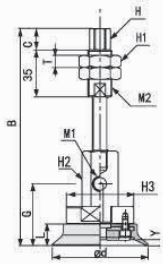



※ 吸盘材质「N S SE」为畅销产品，货期短，性价比高。
其它材质与硬度也可以定做，详情请咨询本司。
※ 单独托架规格参数及选型，请参照 G 系列托架选型规格。

单位：mm

型号								参数								
代码	吸盘直径	吸盘类型	吸盘材质	回转方式	弹簧行程	真空接口 M1	安装螺纹	B	M2	T	H	H1	H2	G	Y	L
G-PX 弹簧式侧面真空端口	40	HB 重载风琴型吸盘	N S SE NE F	J JB JF	25	B01 N01 T01	A18	160	M18X1.5	9	14	27	30	47	13	20.5
					50		A18	195	M18X1.5	9	14	27	30			
					75		A18	231	M18X1.5	9	14	27	30			
	50				25		A18	163.5	M18X1.5	9	14	27	30	50.5	16.5	24
					50		A18	198.5	M18X1.5	9	14	27	30			
					75		A18	234	M18X1.5	9	14	27	30			
	63				25		A18	171	M18X1.5	9	14	27	50	58	21.5	31.5
					50		A18	206	M18X1.5	9	14	27	50			
					75		A18	242	M18X1.5	9	14	27	50			
	80				25		A18	176.5	M18X1.5	9	14	27	50	63.5	27.5	37
					50		A18	211.5	M18X1.5	9	14	27	50			
					75		A18	247.5	M18X1.5	9	14	27	50			
	100				25		A22	212.5	M22X1.5	8	17	30	70	75.5	35.5	47.5
					50		A22	248.5	M22X1.5	8	17	30	70			
					75		A22	288.5	M22X1.5	8	17	30	70			
					100		A22	323.5	M22X1.5	8	17	30	70			
	125				25		A22	221	M22X1.5	8	17	30	70	84	44	56
					50		A22	257	M22X1.5	8	17	30	70			
					75		A22	297	M22X1.5	8	17	30	70			
					100		A22	332	M22X1.5	8	17	30	70			



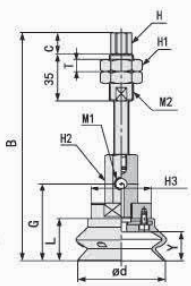

※ 吸盘材质「N S SE」为畅销产品，货期短，性价比高。
其它材质与硬度也可以定做，详情请咨询本司。
※ 单独托架规格参数及选型，请参照 G 系列托架选型规格。

订货范例 | G-PX50HNJB25-B01-A18
G-PX40HBNJB25-B01-A18

真空接口除表格中推荐规格外，还可以按照要求配置，详情请咨询我司。

真空吸盘组件 - 重载型 (H)- 组件（摆动固定式）

例： G-P T F 50H N - LH

- T：①托架类型
- 50H：②吸盘盘径
- N：③吸盘材质
- LH：无痕迹吸附对策

※ 吸盘盘径及材质选择请参照本系列吸盘选型参数

①真空吸盘托架类型

记号	PT	PX
	固定式顶部真空接口	固定式侧面真空接口
形状		

②吸盘盘径 单位：mm

代码	40	50
盘径	Ø40	Ø50
代码	63	80
盘径	Ø63	Ø80
代码	100	125
盘径	Ø100	Ø125

注：H 为重载单层，HB 为重载风琴型。

G-PT 固定式顶部真空端口 – 外螺纹安装

单位：mm

型号				参数								
代码	盘径 d	类型	吸盘材质	安装螺纹 M	B	C	T	H	H1	H2	Y	L
G-PTF 固定式可摆动顶部真空端口	40	H 重载平型吸盘	N S SE NE F	A14	59	21	5	30	19	19	3	11.5
	50			A14	59	21	5	30	19	19	3	11.5
	63			A16	74	25	6	50	22	22	3.5	14.5
	80			A16	76	25	6	50	22	22	4.5	16.5
	100			A16	81.5	25	6	70	22	22	7.5	21
	125			A16	81.5	25	6	70	22	22	7.5	21
	40	HB 重载风琴型吸盘		A14	68	21	5	30	19	19	13	20.5
	50			A14	71.5	21	5	30	19	19	16.5	24
	63			A16	91	25	6	50	22	22	21	31.5
	80			A16	96.5	25	6	50	22	22	27.5	37
	100			A16	108	25	6	70	22	22	35.5	47.5
	125			A16	116.5	25	6	70	22	22	44	56

※ 吸盘材质「N S SE 」为畅销产品，货期短，性价比高。
其它材质与硬度也可以定做，详情请咨询本司。
※ 单独托架规格参数及选型，请参照 G 系列托架选型规格。

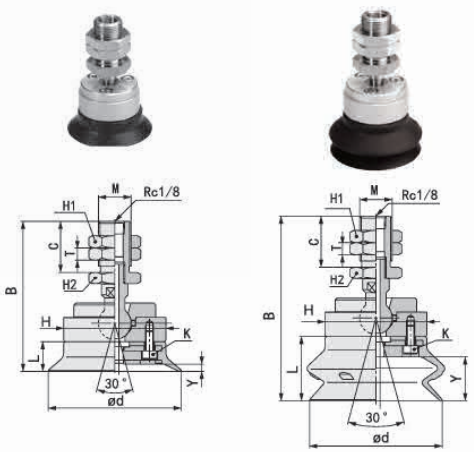

订货范例 G-PTF40HN G-PTF50HBN

G-PX 固定式侧面真空端口 – 外螺纹安装

单位：mm

型号				参数								
代码	盘径 d	类型	吸盘材质	安装螺纹 M	B	C	T	H	H1	H2	Y	L
G-PXF 固定式可摆动侧面真空端口	40	H 重载平型吸盘	N S SE NE F	A14	71	21	5	30	19	19	3	11.5
	50			A14	71	21	5	30	19	19	3	11.5
	63			A16	95	25	6	50	22	22	3.5	14.5
	80			A16	97	25	6	50	22	22	4.5	16.5
	100			A16	102.5	25	6	70	22	22	7.5	21
	125			A16	102.5	25	6	70	22	22	7.5	21
	40	HB 重载风琴型吸盘		A14	80	21	5	30	19	19	13	20.5
	50			A14	83.5	21	5	30	19	19	16.5	24
	63			A16	112	25	6	50	22	22	21	31.5
	80			A16	117.5	25	6	50	22	22	27.5	37
	100			A16	129	25	6	70	22	22	35.5	47.5
	125			A16	137.5	25	6	70	22	22	44	56

※ 吸盘材质「N S SE 」为畅销产品，货期短，性价比高。
其它材质与硬度也可以定做，详情请咨询本司。
※ 单独托架规格参数及选型，请参照 G 系列托架选型规格。

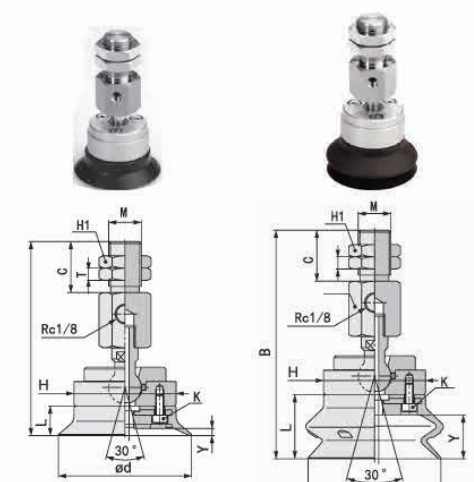

订货范例 G-PYF40HN G-PYF50HBN

真空接口除表格中推荐规格外，还可以按照要求配置，详情请咨询我司。

真空吸盘组件 - 重载型 (H)- 组件（摆动弹簧式）

例：G-P T F 40H N JB 25 -LH

- T：①托架类型
- F：②吸盘直径
- 40H：②吸盘直径
- N：③吸盘材质
- JB：④托架回转方式
- 25：⑤托架缓冲行程
- -LH：无痕迹吸附对策

①真空吸盘托架类型

记号	PT	PX
	固定式顶部真空接口	固定式侧面真空接口
形状		

②吸盘盘径 单位：mm

代码	40	50
盘径	Ø40	Ø50
代码	63	80
盘径	Ø63	Ø80
代码	100	125
盘径	Ø100	Ø125

注：H 为重载单层，HB 为重载风琴型。

④托架回转方式

回转方式	规格
可回转	J
衬套 + 黄铜 可回转	JB
衬套 + 构造钢 可回转	JF

③配件材质

代码	材质	硬度 ShoreA	使用温度范围	颜色	表面电阻率	适用吸盘直径	LH 无痕迹吸附对策（卤化处理）
N	丁腈橡胶	A55/S	-20~120℃	黑色	-	Ø32~Ø125	●
S	硅橡胶	A55/S	-50~220℃	白色	-	Ø32~Ø125	-
SE	防静电硅胶	A55/S	-30~180℃	黑色红点	10^5~10^9Ω·cm	Ø32~Ø125	-
NE	防静电丁腈胶	A65/S	0~120℃	黑色蓝点	10^5~10^8Ω·cm	Ø32~Ø125	●
F	氟橡胶	A70/S	-10~230℃	灰色	-	Ø32~Ø125	-

注：吸盘材质性能请参考前附；其它材质及硬度均可定做，详情欢迎咨询本司；表中黄色字体表示畅销产品，货期短，性价比高。
“●”：表示可选；“-”：表示无。
卤化处理后，材料硬度会提升 A5/S；记号为表面黄点，如：卤化处理后的丁腈橡胶，硬度为 A60/S，记号为黑色黄点。

G-PT 弹簧式顶部真空端口

单位：mm

型号 代码	吸盘直径	吸盘类型	吸盘材质	回转方式	弹簧行程	参数 B	安装螺纹 M	T	E	G	K	L1	H	H1	H2	H3	Y	L
G-PTF 弹簧式可摆动顶部真空端口	40	H 重载平型吸盘	N S SE NE F	JB JF	25	149.5	M18X1.5	9	35	40	3-M3	20.5	30	14	27	13	3	11.5
					50	184.5	M18X1.5	9	35	75	3-M3	20.5	30	14	27	13		
					75	220.5	M18X1.5	9	35	111	3-M3	20.5	30	14	27	13		
	50				25	149.5	M18X1.5	9	35	40	3-M3	20.5	30	14	27	13	3	11.5
					50	184.5	M18X1.5	9	35	75	3-M3	20.5	30	14	27	13		
					75	220.5	M18X1.5	9	35	111	3-M3	20.5	30	14	27	13		
	63				25	187	M22X1.5	8	50	44	4-M4	24	50	17	30	17	3.5	14.5
					50	223	M22X1.5	8	50	80	4-M4	24	50	17	30	17		
					75	263	M22X1.5	8	50	120	4-M4	24	50	17	30	17		
					100	298	M22X1.5	8	50	155	4-M4	24	50	17	30	17		
	80				25	189	M22X1.5	8	50	44	4-M4	24	50	17	30	17	4.5	16.5
					50	225	M22X1.5	8	50	80	4-M4	24	50	17	30	17		
					75	265	M22X1.5	8	50	120	4-M4	24	50	17	30	17		
					100	300	M22X1.5	8	50	155	4-M4	24	50	17	30	17		
	100				25	194.5	M22X1.5	8	50	44	4-M5	24	50	17	30	17	7.5	21
					50	230.5	M22X1.5	8	50	80	4-M5	24	50	17	30	17		
					75	270.5	M22X1.5	8	50	120	4-M5	24	50	17	30	17		
					100	305.5	M22X1.5	8	50	155	4-M5	24	50	17	30	17		
	125				25	194.5	M22X1.5	8	50	44	4-M5	24	50	17	30	17	7.5	21
					50	230.5	M22X1.5	8	50	80	4-M5	24	50	17	30	17		
					75	270.5	M22X1.5	8	50	120	4-M5	24	50	17	30	17		
					100	305.5	M22X1.5	8	50	155	4-M5	24	50	17	30	17		



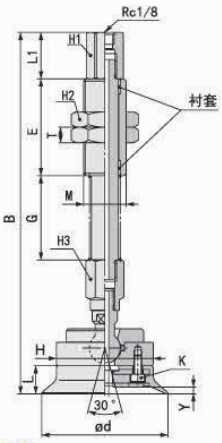

※ 吸盘材质「N S SE」为畅销产品，货期短，性价比高。
其它材质与硬度也可以定做，详情请咨询本司。
※ 单独托架规格参数及选型，请参照 G 系列托架选型规格。

订货范例 G-PTF40HNJB25
G-PTF50HNJB50

真空接口除表格中推荐规格外，还可以按照要求配置，详情请咨询我司。

真空吸盘组件 - 重载型 (H)- 组件（摆动弹簧式）

G-PT 弹簧式顶部真空端口

单位：mm

型号						参数												
代码	吸盘直径	吸盘类型	吸盘材质	回转方式	弹簧行程	B	安装螺纹 M	T	E	G	K	L1	H	H1	H2	H3	Y	L
G-PTF 弹簧式可摆动顶部真空端口	40	HB 重载风琴型吸盘	N S SE NE F	JB JF	25	158.5	M18X1.5	9	35	40	3-M3	20.5	30	14	27	13	13	20.5
					50	193.5	M18X1.5	9	35	75	3-M3	20.5	30	14	27	13		
					75	229.5	M18X1.5	9	35	111	3-M3	20.5	30	14	27	13		
	50				25	162	M18X1.5	9	35	40	3-M3	20.5	30	14	27	13		24
					50	197	M18X1.5	9	35	75	3-M3	20.5	30	14	27	13		
					75	233	M18X1.5	9	35	111	3-M3	20.5	30	14	27	13		
	63				25	204	M22X1.5	8	50	44	4-M4	24	50	17	30	17		31.5
					50	240	M22X1.5	8	50	80	4-M4	24	50	17	30	17		
					75	280	M22X1.5	8	50	120	4-M4	24	50	17	30	17		
					100	315	M22X1.5	8	50	155	4-M4	24	50	17	30	17		
	80				25	209.5	M22X1.5	8	50	44	4-M4	24	50	17	30	17		37
					50	245.5	M22X1.5	8	50	80	4-M4	24	50	17	30	17		
					75	285.5	M22X1.5	8	50	120	4-M4	24	50	17	30	17		
					100	320.5	M22X1.5	8	50	155	4-M4	24	50	17	30	17		
	100				25	221	M22X1.5	8	50	44	4-M5	24	50	17	30	17		47.5
					50	257	M22X1.5	8	50	80	4-M5	24	50	17	30	17		
					75	297	M22X1.5	8	50	120	4-M5	24	50	17	30	17		
					100	332	M22X1.5	8	50	155	4-M5	24	50	17	30	17		
	125				25	229.5	M22X1.5	8	50	44	4-M5	24	50	17	30	17	44	56
					50	265.5	M22X1.5	8	50	80	4-M5	24	50	17	30	17		
					75	305.5	M22X1.5	8	50	120	4-M5	24	50	17	30	17		
					100	340.5	M22X1.5	8	50	155	4-M5	24	50	17	30	17		



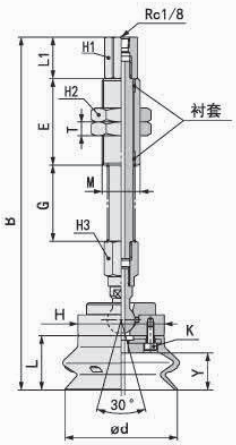

※ 吸盘材质「N S SE 」为畅销产品，货期短，性价比高。
其它材质与硬度也可以定做，详情请咨询本司。
※ 单独托架规格参数及选型，请参照 G 系列托架选型规格。

订货范例 | G-PTF40HBNJB25
G-PTF50HBNJB50

真空吸盘组件 - 重载型 (H)- 组件（摆动弹簧式）

G-PX 弹簧式顶部真空端口

单位：mm

型号						参数												
代码	吸盘直径	吸盘类型	吸盘材质	回转方式	弹簧行程	B	安装螺纹 M	T	E	G	K	L1	H	H1	H2	H3	Y	L
G-PXF 弹簧式可摆动侧面真空端口	40	H 重载平型吸盘	NSSENEF	JB JF	25	149.5	M18X1.5	9	35	40	3-M3	20.5	30	14	27	13	3	11.5
					50	184.5	M18X1.5	9	35	75	3-M3	20.5	30	14	27	13		
					75	220.5	M18X1.5	9	35	111	3-M3	20.5	30	14	27	13		
	50				25	149.5	M18X1.5	9	35	40	3-M3	20.5	30	14	27	13	3	11.5
					50	184.5	M18X1.5	9	35	75	3-M3	20.5	30	14	27	13		
					75	220.5	M18X1.5	9	35	111	3-M3	20.5	30	14	27	13		
	63				25	187	M22X1.5	8	50	44	4-M4	24	50	17	30	17	3.5	14.5
					50	223	M22X1.5	8	50	80	4-M4	24	50	17	30	17		
					75	263	M22X1.5	8	50	120	4-M4	24	50	17	30	17		
					100	298	M22X1.5	8	50	155	4-M4	24	50	17	30	17		
	80				25	189	M22X1.5	8	50	44	4-M4	24	50	17	30	17	4.5	16.5
					50	225	M22X1.5	8	50	80	4-M4	24	50	17	30	17		
					75	265	M22X1.5	8	50	120	4-M4	24	50	17	30	17		
					100	300	M22X1.5	8	50	155	4-M4	24	50	17	30	17		
	100				25	194.5	M22X1.5	8	50	44	4-M5	24	50	17	30	17	7.5	21
					50	230.5	M22X1.5	8	50	80	4-M5	24	50	17	30	17		
					75	270.5	M22X1.5	8	50	120	4-M5	24	50	17	30	17		
					100	305.5	M22X1.5	8	50	155	4-M5	24	50	17	30	17		
	125				25	194.5	M22X1.5	8	50	44	4-M5	24	50	17	30	17	7.5	21
					50	230.5	M22X1.5	8	50	80	4-M5	24	50	17	30	17		
					75	270.5	M22X1.5	8	50	120	4-M5	24	50	17	30	17		
					100	305.5	M22X1.5	8	50	155	4-M5	24	50	17	30	17		

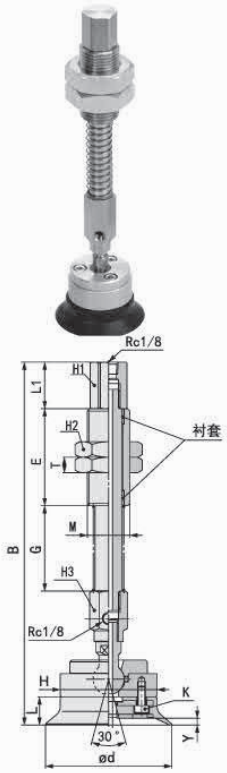

单位：mm

型号						参数												
代码	吸盘直径	吸盘类型	吸盘材质	回转方式	弹簧行程	B	安装螺纹 M	T	E	G	K	L1	H	H1	H2	H3	Y	L
G-PXF 弹簧式可摆动侧面真空端口	40	HB 重载风琴型吸盘	NSSENEF	JB JF	25	158.5	M18X1.5	9	35	40	3-M3	20.5	30	14	27	13	13	20.5
					50	193.5	M18X1.5	9	35	75	3-M3	20.5	30	14	27	13		
					75	229.5	M18X1.5	9	35	111	3-M3	20.5	30	14	27	13		
	50				25	162	M18X1.5	9	35	40	3-M3	20.5	30	14	27	13	16.5	24
					50	197	M18X1.5	9	35	75	3-M3	20.5	30	14	27	13		
					75	233	M18X1.5	9	35	111	3-M3	20.5	30	14	27	13		
	63				25	204	M22X1.5	8	50	44	4-M4	24	50	17	30	17	21.5	31.5
					50	240	M22X1.5	8	50	80	4-M4	24	50	17	30	17		
					75	280	M22X1.5	8	50	120	4-M4	24	50	17	30	17		
					100	315	M22X1.5	8	50	155	4-M4	24	50	17	30	17		
	80				25	209.5	M22X1.5	8	50	44	4-M4	24	50	17	30	17	27.5	37
					50	245.5	M22X1.5	8	50	80	4-M4	24	50	17	30	17		
					75	285.5	M22X1.5	8	50	120	4-M4	24	50	17	30	17		
					100	320.5	M22X1.5	8	50	155	4-M4	24	50	17	30	17		
	100				25	221	M22X1.5	8	50	44	4-M5	24	50	17	30	17	35.5	47.5
					50	257	M22X1.5	8	50	80	4-M5	24	50	17	30	17		
					75	297	M22X1.5	8	50	120	4-M5	24	50	17	30	17		
					100	332	M22X1.5	8	50	155	4-M5	24	50	17	30	17		
	125				25	229.5	M22X1.5	8	50	44	4-M5	24	50	17	30	17	44	56
					50	265.5	M22X1.5	8	50	80	4-M5	24	50	17	30	17		
					75	305.5	M22X1.5	8	50	120	4-M5	24	50	17	30	17		
					100	340.5	M22X1.5	8	50	155	4-M5	24	50	17	30	17		

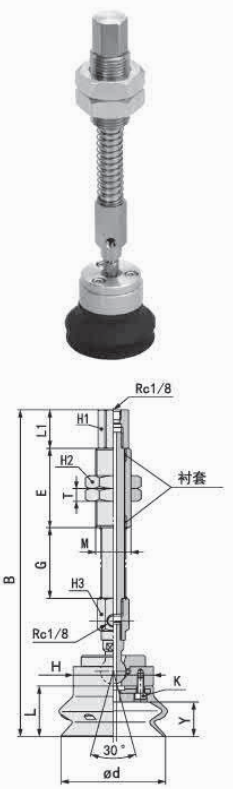

※ 吸盘材质「N S SE 」为畅销产品，货期短，性价比高。
其它材质与硬度也可以定做，详情请咨询本司。
※ 单独托架规格参数及选型，请参照 G 系列托架选型规格。

订货范例 G-PXF40HBNJB25
G-PXF50HBNJB50

真空接口除表格中推荐规格外，还可以按照要求配置，详情请咨询我司。

真空吸盘 - 低矮平型 G-P2



【适用于高度空间较小的场合】

吸盘选型

例： G-P2 - B10 MU N -LH

- B10：①吸盘直径
- N：②吸盘材质
- -LH：无痕迹吸附对策

①吸盘盘径 单位：mm

代码	B02	B035	B04	B05	B06	B08	B10	B15
盘径	Ø2	Ø3.5	Ø4	Ø5	Ø6	Ø8	Ø10	Ø15

②吸盘材质

代码	材质	硬度 ShoreA	使用温度范围	颜色	表面电阻率	适用吸盘直径	LH 无痕迹吸附对策（卤化处理）
N	丁腈橡胶	A55/S	-20~120℃	黑色	-	Ø2~Ø15	●
S	硅橡胶	A55/S	-50~220℃	白色	-	Ø2~Ø15	-
SE	防静电硅胶	A55/S	-30~180℃	黑色红点	10^5~10^8Ω·cm	Ø2~Ø15	-
FS	氟硅橡胶	A55/S	-30~180℃	红色	-	Ø2~Ø15	-
NE	防静电丁腈胶	A65/S	0~120℃	黑色蓝点	10^5~10^8Ω·cm	Ø2~Ø15	●
F	氟橡胶	A70/S	-10~230℃	灰色	-	Ø2~Ø15	-
FE	防静电氟橡胶	A70/S	0~200℃	黑色白点	10^5~10^8Ω·cm	Ø2~Ø15	●

注：吸盘材质性能请参考前附；其它材质及硬度均可定做，详情欢迎咨询本司；表中黄色字体表示畅销产品，货期短，性价比高。
“●”：表示可选；“-”：表示无。
卤化处理后，材料硬度会提升 A5/S；记号为表面黄点，如：卤化处理后的丁腈橡胶，硬度为 A60/S，记号为黑色黄点。

G2、3 系列
节约空间 应用灵活
迷你型 小型

外形尺寸图

注：“★” 为畅销规格，库存充足。

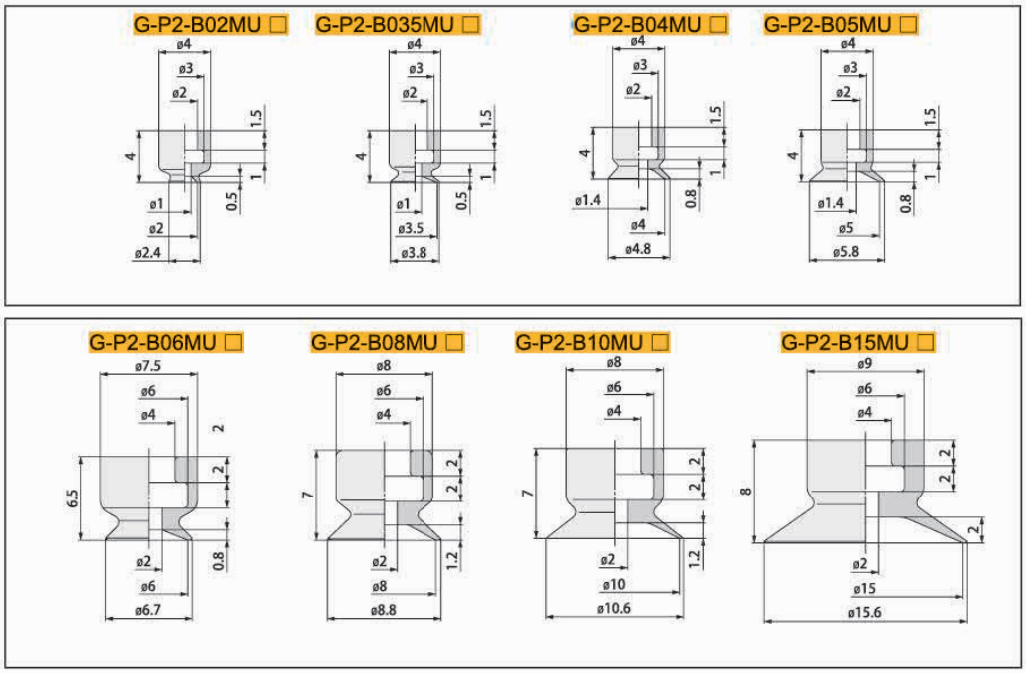

适配器尺寸图

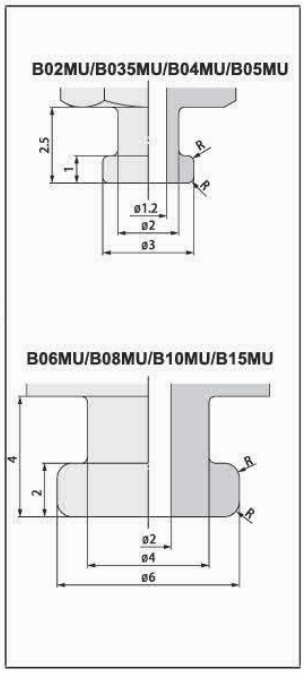

包装方式		交货期
D ≤ 10	10pcs/ 袋	“★”为畅销产品，库存充足，货期一般为 1 ～ 3 个工作日
D > 10	1pcs/ 袋	

注：D 表示吸盘盘口直径（mm）。详情欢迎致电本司咨询。

订货范例 G-P2-B02MUN
G-P2-B02MUN-LH

真空吸盘 - 低矮平型 G-P2 组件

吸盘组件选型

G-P2-T 固定式直接安装

G-P2 - T B10 MU N -H5 -LH

- B10：①吸盘直径
- N：②吸盘材质
- -H5：③安装方式
- -LH：无痕迹吸附对策

③安装方式

安装方式		规格
外螺纹	A3	M3X0.5
内螺纹	B3	M3X0.5
外螺纹	H5	M5X0.8
内螺纹	B5	M5X0.8

※ 吸盘盘径及材质选择请参照本系列吸盘选型参数

G2、3 系列
节约空间 应用灵活
迷你型 小型

单位：mm

型号					参数				
代码	盘径	类型	材质	安装螺纹	安装方式	吸盘直径	D	C	B
G-P2-T 固定式直接安装型	B02	MU 低矮平型	N S SE FS NE F FE	A3	M3X0.5	2	2.4	0.5	9
	B035				M3X0.5	3.5	3.8	0.5	9
	B04				M3X0.5	4	4.8	0.8	9
	B05				M3X0.5	5	5.8	0.8	9
	B06			H5	M5X0.8	6	6.7	0.8	11.5
	B08				M5X0.8	8	8.8	1.2	12
	B10				M5X0.8	10	10.6	1.2	12
	B15				M5X0.8	15	15.6	2	13
	B06			B5	M5X0.8	6	6.7	0.8	14.5
	B08				M5X0.8	8	8.8	1.2	15
	B10				M5X0.8	10	10.6	1.2	15
	B15				M5X0.8	15	15.6	2	16

※ 吸盘材质「N S SE FS」为畅销产品，货期短，性价比高。
其它材质与硬度也可以定做，详情请咨询本司。
※ 单独托架规格参数及选型，请参照 G 系列托架选型规格。

G-P2-TB02/035/04/05MU □ -A3

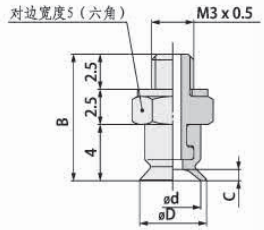

G-P2-TB06/08/10/15MU □ -H5

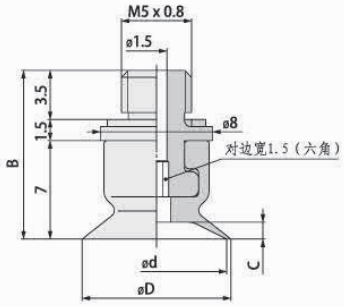

G-P2-TB06/08/10/15MU □ -B5

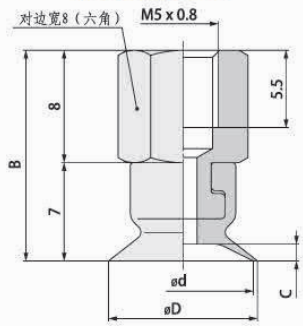

订货范例 G-P2-TB10MUN-H5
G-P2-TB10MUN-H5-LH

※ 如需无痕迹吸附对策，请增加“LH”后缀。

G-P2A 适配器型

G-P2A-M01P

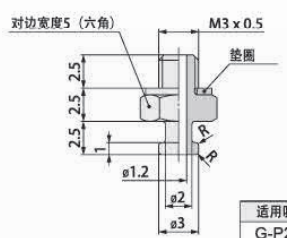

适用吸盘型号
G-P2-B02MU
G-P2-B035MU
G-P2-B04MU
G-P2-B05MU

G-P2A-M02P

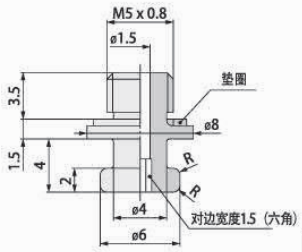

适用吸盘型号
G-P2-B06MU
G-P2-B08MU
G-P2-B10MU
G-P2-B15MU

G-P2A-M04

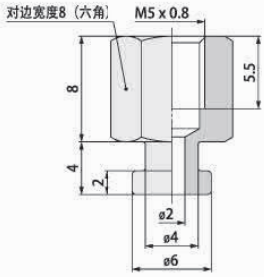

适用吸盘型号
G-P2-B06MU
G-P2-B08MU
G-P2-B10MU
G-P2-B15MU

真空吸盘 - 低矮平面带槽型 G-P2



【吸着面带沟，用于吸附薄片、薄膜等，吸附时可抑制工件平面的变形。】

吸盘选型

例： G-P2 - B10 MT N -LH

- B10：①吸盘直径
- N：②吸盘材质
- -LH：无痕迹吸附对策

①吸盘盘径 单位：mm

代码	B10	B15	B20	B25	B30
盘径	Ø10	Ø15	Ø20	Ø25	Ø30

②吸盘材质

代码	材质	硬度 ShoreA	使用温度范围	颜色	表面电阻率	适用吸盘直径	LH 无痕迹吸附对策（卤化处理）
N	丁腈橡胶	A55/S	-20~120℃	黑色	-	Ø10~Ø30	●
S	硅橡胶	A55/S	-50~220℃	白色	-	Ø10~Ø30	-
SE	防静电硅胶	A55/S	-30~180℃	黑色红点	10^5~10^8Ω·cm	Ø10~Ø30	-
FS	氟硅橡胶	A55/S	-30~180℃	红色	-	Ø10~Ø30	-
NE	防静电丁腈胶	A65/S	0~120℃	黑色蓝点	10^5~10^8Ω·cm	Ø10~Ø30	●
F	氟橡胶	A70/S	-10~230℃	灰色	-	Ø10~Ø30	-
FE	防静电氟橡胶	A70/S	0~200℃	黑色白点	10^5~10^8Ω·cm	Ø10~Ø30	●

注：吸盘材质性能请参考前附；其它材质及硬度均可定做，详情欢迎咨询本司；表中黄色字体表示畅销产品，货期短，性价比高。

"●"：表示可选；"–"：表示无。

卤化处理后，材料硬度会提升 A5/S；记号为表面黄点，如：卤化处理后的丁腈橡胶，硬度为 A60/S，记号为黑色黄点。

外形尺寸图

注："★" 为畅销规格，库存充足。

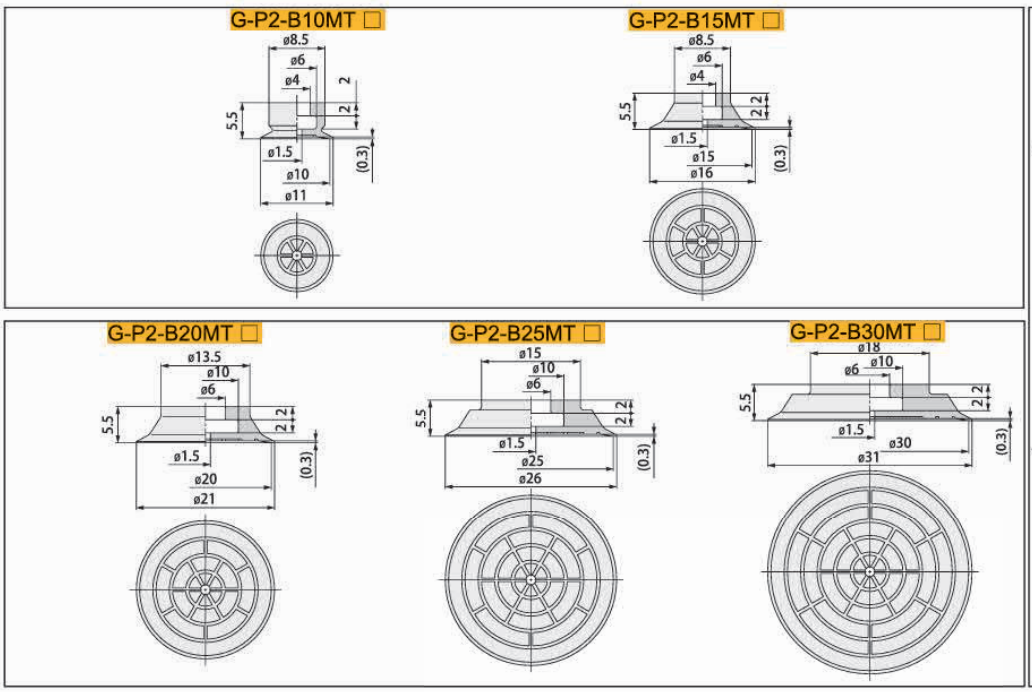

适配器尺寸图

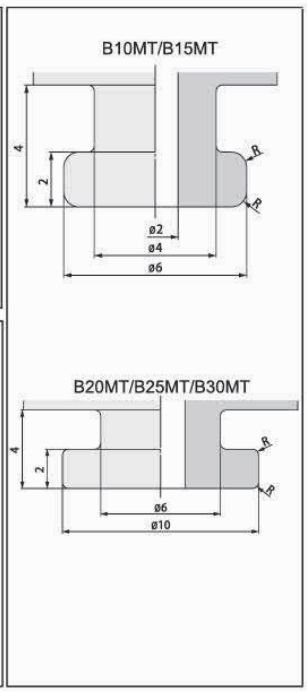

包装方式	交货期
1pcs/袋	"★"为畅销产品，库存充足，货期一般为 1 ~ 3 个工作日

注：D 表示吸盘盘口直径（mm）。详情欢迎致电本司咨询。

订货范例 G-P2-B10MTN

G-P2-B10MTN-LH

※ 如需无痕迹吸附对策，请增加"LH"后缀。

真空吸盘 - 低矮平面带槽型 G-P2 组件

吸盘组件选型

G-P2-T 固定式直接安装

G-P2 - T B10 MT N -H5 -LH

①吸盘直径 ②吸盘材质 ③安装方式 无痕迹吸附对策

※ 吸盘盘径及材质选择请参照本系列吸盘选型参数

③安装方式

安装方式		规格
外螺纹	A3	M3X0.5
内螺纹	B3	M3X0.5
外螺纹	H5	M5X0.8
内螺纹	B5	M5X0.8

单位：mm

型号					参数				
型号	盘径	类型	材质	安装螺纹	安装方式	吸盘直径	D	C	B
G-P2-T 固定式直接安装型	B10	MT 低矮平面带槽型	N S SE FS	H5	M5X0.8	10	11	0.3	10.5
	B15				M5X0.8	15	16	0.3	10.5
	B20				M5X0.8	20	21	0.3	10.5
	B25				M5X0.8	25	26	0.3	10.5
	B30				M5X0.8	30	31	0.3	10.5
	B10			B5	M5X0.8	10	11	0.3	13.5
	B15				M5X0.8	15	16	0.3	13.5

※ 吸盘材质「N S SE FS」 为畅销产品，货期短，性价比高。
其它材质与硬度也可以定做，详情请咨询本司。
※ 单独托架规格参数及选型，请参照 G 系列托架选型规格。

订货范例 | G-P2-TB10MTN-H5
G-P2-TB10MTN-H5-LH

※ 如需无痕迹吸附对策 ，请增加 “LH” 后缀。

G-P2-TB10/15MT □ -H5 G-P2-TB20/25/30MT □ -H5

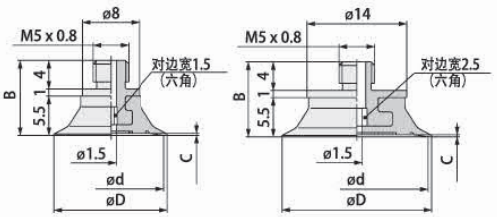

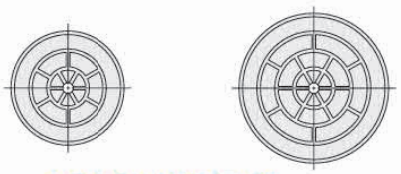

G-P2-TB10/15MT □ -B5

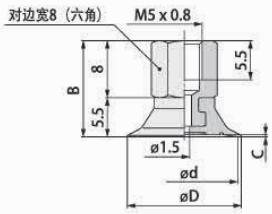



G-P2A 适配器型号

G-P2A-M02P

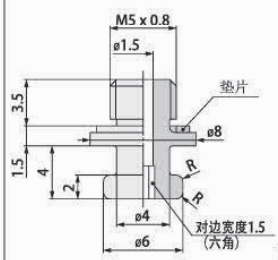

适用吸盘型号
G-P2-B10MT
G-P2-B15MT

G-P2A-M03P

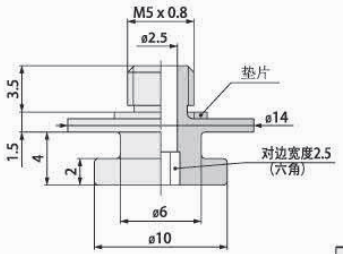

适用吸盘型号
G-P2-B20MT
G-P2-B25MT
G-P2-B30MT

G-P2A-M04

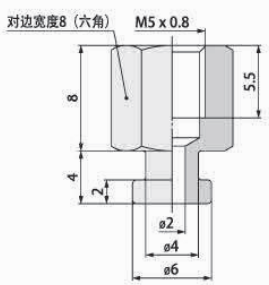

适用吸盘型号
G-P2-B10MT
G-P2-B15MT

真空吸盘 - 低矮三层型 G-P2



【适用于吸附面有倾斜或没有安装弹簧缓冲支架空间的场合】

吸盘选型

例：G-P2 - B10 J N -LH

- B10：①吸盘直径
- N：②吸盘材质
- -LH：无痕迹吸附对策

①吸盘盘径 单位：mm

代码	06	09	B10	14	B15	16	B25	B30
盘径	Ø6	Ø9	Ø10	Ø14	Ø15	Ø16	Ø25	Ø30

②吸盘材质

代码	材质	硬度 ShoreA	使用温度范围	颜色	表面电阻率	适用吸盘直径	LH 无痕迹吸附对策（卤化处理）
N	丁腈橡胶	A55/S	-20~120℃	黑色	-	Ø6~Ø30	●
S	硅橡胶	A55/S	-50~220℃	白色	-	Ø6~Ø30	-
SE	防静电硅胶	A55/S	-30~180℃	黑色红点	10^5~10^8Ω·cm	Ø6~Ø30	-
FS	氟硅橡胶	A55/S	-30~180℃	红色	-	Ø6~Ø30	-
NE	防静电丁腈胶	A65/S	0~120℃	黑色蓝点	10^5~10^8Ω·cm	-	-
F	氟橡胶	A70/S	-10~230℃	灰色	-	-	-
FE	防静电氟橡胶	A70/S	0~200℃	黑色白点	10^5~10^8Ω·cm	-	-

注：吸盘材质性能请参考前附；其它材质及硬度均可定做，详情欢迎咨询本司；表中黄色字体表示畅销产品，货期短，性价比高。

“●”：表示可选；“-”：表示无。

卤化处理后，材料硬度会提升 A5/S；记号为表面黄点，如：卤化处理后的丁腈橡胶，硬度为 A60/S，记号为黑色黄点。

G2、3 系列
节约空间 应用灵活
迷你型 小型

外形尺寸图

注：“★” 为畅销规格，库存充足。

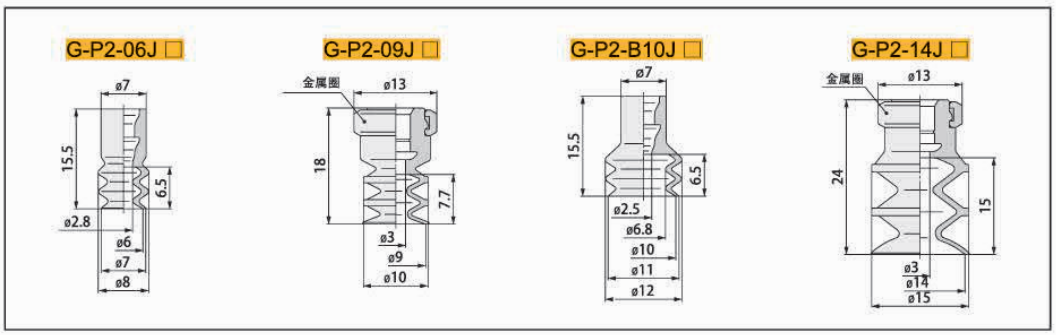

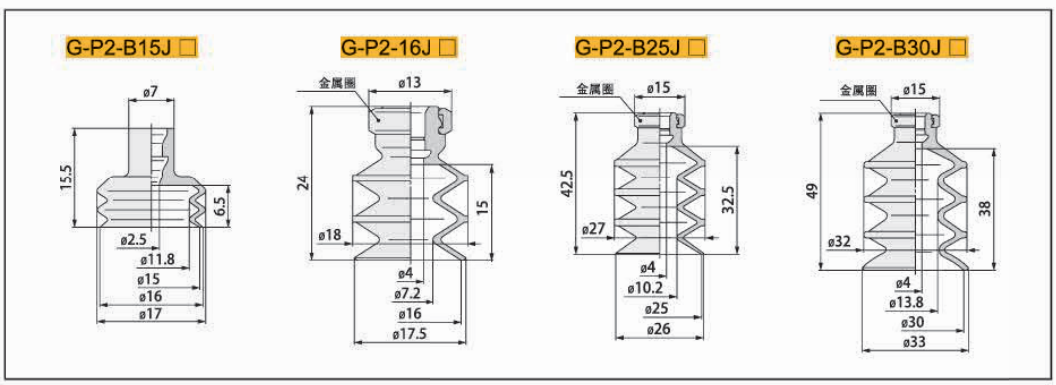

适配器尺寸图

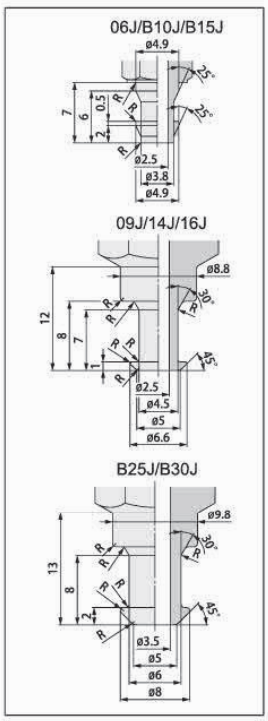

包装方式		交货期
D ≤ 10	10pcs/ 袋	“★”为畅销产品，库存充足，货期一般为 1 ~ 3 个工作日
D > 10	1pcs/ 袋	

注：D 表示吸盘盘口直径（mm）。详情欢迎致电本司咨询。

订货范例 G-P2-06JN

G-P2-06JN-LH

※ 如需无痕迹吸附对策，请增加“LH”后缀。

真空吸盘 - 低矮海绵型 G-P2



【用于吸附有凹凸的工件】

吸盘选型

G-P2 - T 10 S -A5

10：吸盘规格

G2、3系列
节约空间应用灵活
迷你型小型

规格表

单位：mm

单独吸盘规格	G-P2-04S	G-P2-06S	G-P2-08S	G-P2-10S	G-P2-15S
带螺钉规格	G-P2-T04S-A3	G-P2-T06S-A5	G-P2-T08S-A5	G-P2-T10S-A5	G-P2-T15S-A5
	G-P2-T04S-B3	G-P2-T06S-B5	G-P2-T08S-B5	G-P2-T10S-B5	G-P2-T15S-B5

安装方式		规格
外螺纹	A3	M3X0.5
内螺纹	B3	M3X0.5
外螺纹	A5	M5X0.8
内螺纹	B5	M5X0.8

外形尺寸图

注：“★” 为畅销规格，库存充足。

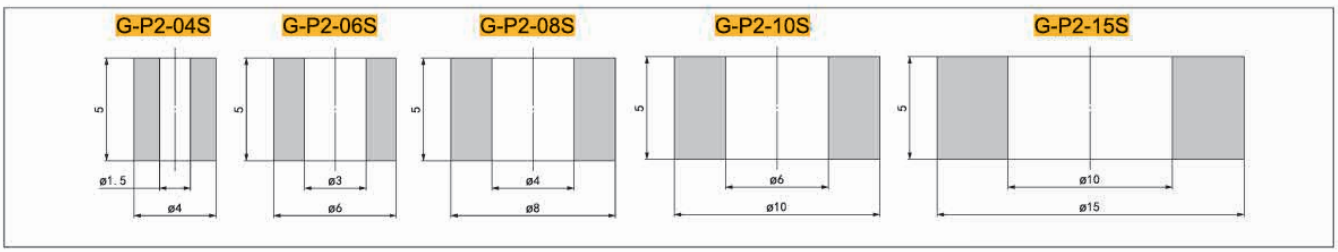

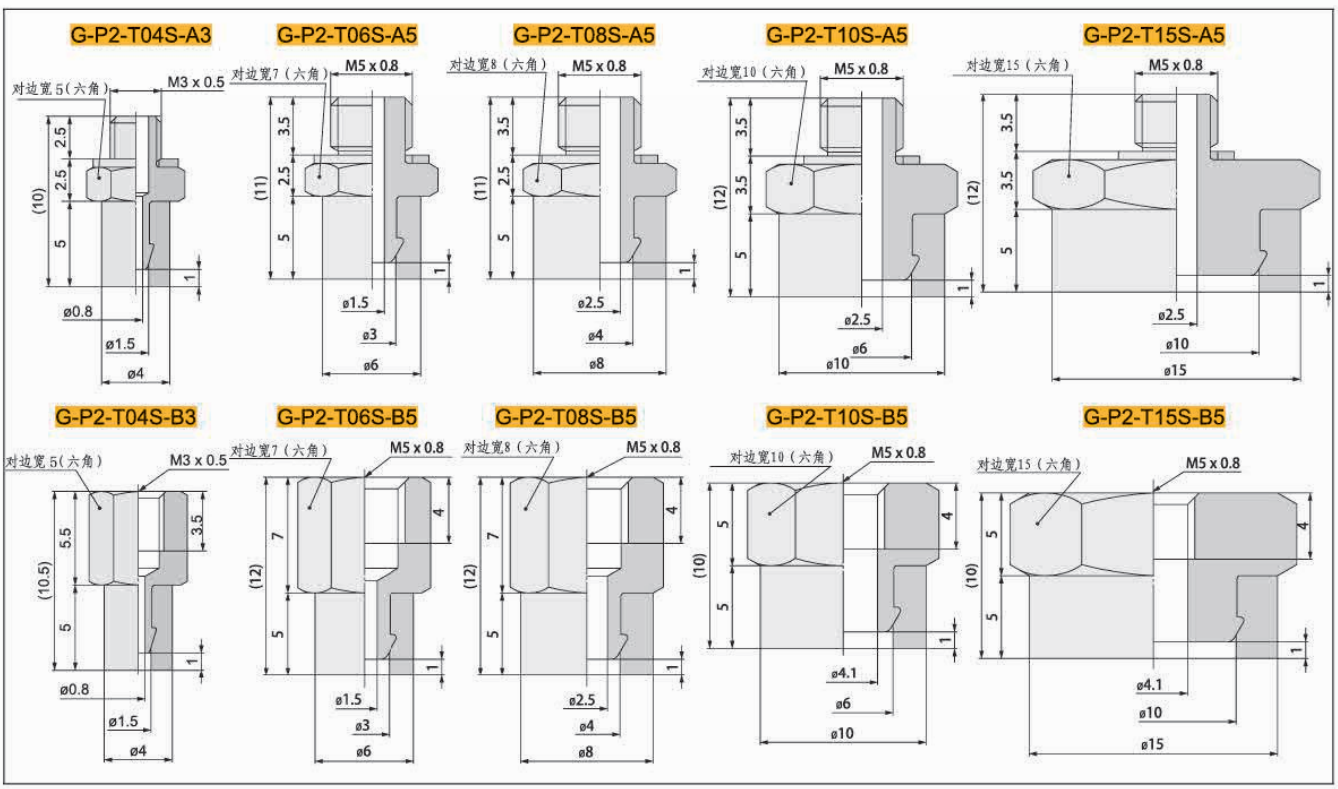

包装方式		交货期
D ≤ 10	10pcs/ 袋	“★”为畅销产品，库存充足，货期一般为 1 ～ 3 个工作日
D > 10	1pcs/ 袋	

注：D 表示吸盘盘口直径（mm）。详情欢迎致电本司咨询。

订货范例 | G-P2-06S
G-P2-06S-A5

真空吸盘 - 低矮双层型 G-P2



【适用于吸附面有倾斜或没有安装弹簧缓冲支架空间的场合】

吸盘选型

例： G-P2 - B10 MB N -LH

- B10：①吸盘直径
- N：②吸盘材质
- -LH：无痕迹吸附对策

①吸盘盘径 单位：mm

代码	B04	B06	B08	B10	B15	B20
盘径	Ø4	Ø6	Ø8	Ø10	Ø15	Ø20

②吸盘材质

代码	材质	硬度 ShoreA	使用温度范围	颜色	表面电阻率	适用吸盘直径	LH 无痕迹吸附对策（卤化处理）
N	丁腈橡胶	A55/S	-20~120℃	黑色	-	Ø4~Ø20	●
S	硅橡胶	A55/S	-50~220℃	白色	-	Ø4~Ø20	-
SE	防静电硅胶	A55/S	-30~180℃	黑色红点	10^5~10^8Ω·cm	Ø4~Ø20	-
FS	氟硅橡胶	A55/S	-30~180℃	红色	-	Ø4~Ø20	-
NE	防静电丁腈胶	A65/S	0~120℃	黑色蓝点	10^5~10^8Ω·cm	-	-
F	氟橡胶	A70/S	-10~230℃	灰色	-	-	-
FE	防静电氟橡胶	A70/S	0~200℃	黑色白点	10^5~10^8Ω·cm	-	-

注：吸盘材质性能请参考前附；其它材质及硬度均可定做，详情欢迎咨询本司；表中黄色字体表示畅销产品，货期短，性价比高。
“●”：表示可选；“-”：表示无。
卤化处理后，材料硬度会提升 A5/S；记号为表面黄点，如：卤化处理后的丁腈橡胶，硬度为 A60/S，记号为黑色黄点。

外形尺寸图

注：“★” 为畅销规格，库存充足。

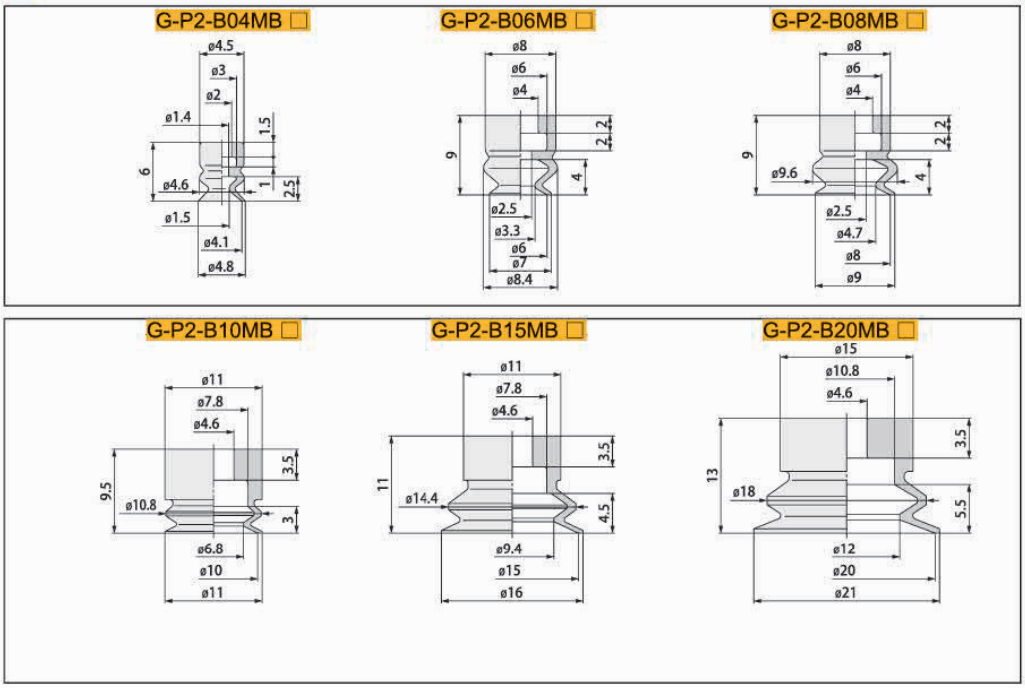

适配器尺寸图

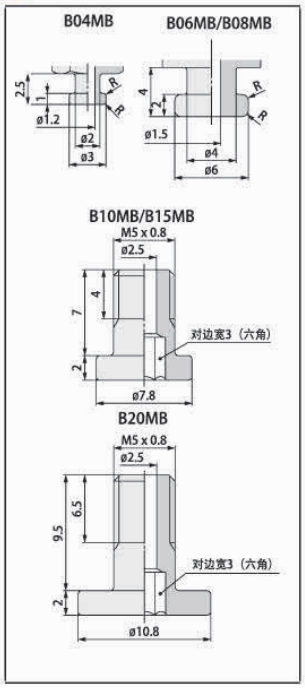

包装方式		交货期
D ≤ 10	10pcs/ 袋	“★”为畅销产品，库存充足，货期一般为 1 ～ 3 个工作日
D > 10	1pcs/ 袋	

注：D 表示吸盘盘口直径（mm）。详情欢迎致电本司咨询。

订货范例 G-P2-B10MTN
G-P2-B10MTN-LH
※ 如需无痕迹吸附对策，请增加“LH”后缀。

真空吸盘 - 低矮双层型 G-P2 组件

吸盘组件选型

G-P2-T 固定式直接安装型

G-P2 - T B10 MB N -H5 -LH

①吸盘直径 ②吸盘材质 ③安装方式 无痕迹吸附对策

※ 吸盘盘径及材质选择请参照本系列吸盘选型参数

③安装方式

安装方式		规格
外螺纹	A3	M3X0.5
内螺纹	B3	M3X0.5
外螺纹	H5	M5X0.8
内螺纹	B5	M5X0.8

单位：mm

型号					参数				
型号	盘径	类型	材质	安装螺纹	安装方式	D	C	B	L
G-P2-T 固定式直接安装型	B04	MB 低矮双层型	N S SE FS	A3	M3X0.5	4.8	2.5	11	6
	B06			H5	M5X0.8	7	4	14	9
	B08				M5X0.8	9	4	14	9
	B10				M5X0.8	11	3	13	9.5
	B15				M5X0.8	16	4.5	14.5	11
	B20				M5X0.8	21	4.5	18	13
	B06			B5	M5X0.8	7	4	17	9
	B08				M5X0.8	9	4	17	9

※ 吸盘材质「N S SE FS」为畅销产品，货期短，性价比高。
其它材质与硬度也可以定做，详情请咨询本司。
※ 单独托架规格参数及选型，请参照 G 系列托架选型规格。

G-P2-TB04MB □ -A3

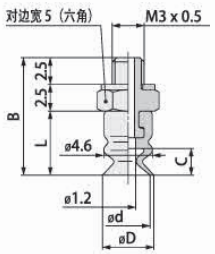

G-P2-TB06/08MB □ -H5

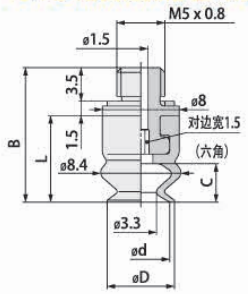

G-P2-TB10/15MB □ -H5

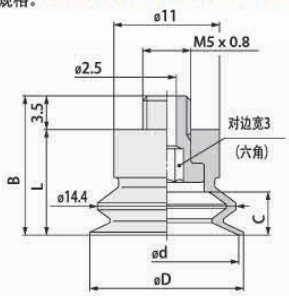

G-P2-TB20MB □ -H5

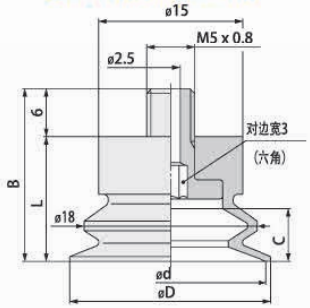

G-P2-TB06/08MB □ -B5

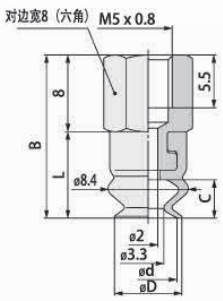

订货范例 G-P2-TB04MBN-A3
G-P2-TB04MBN-A3-LH

※ 如需无痕迹吸附对策 ，请增加“LH”后缀。

G-P2A 适配器型号

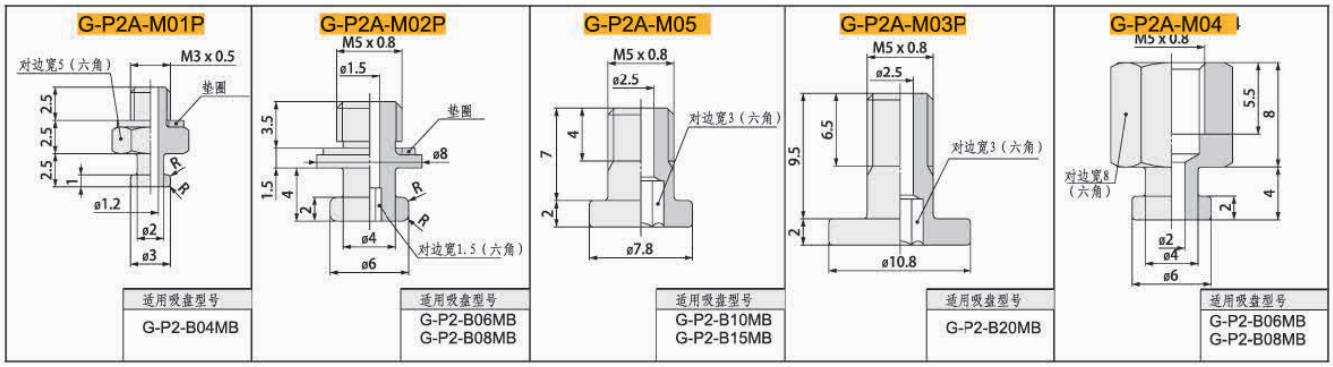

真空吸盘配件 - 无痕迹吸附对策



【适用要求无痕迹的场合】

吸盘选型

例：吸盘 + 盘芯　G-P - 06 B N - KP

①盘芯直径　②吸盘材质　③盘芯材质

单独盘芯　G-P2 - 06　KP

①盘芯直径　③盘芯材质

①盘芯盘径　单位：mm

代码	06	08	10	13	16	20	25	32
盘径	Ø6	Ø8	Ø10	Ø13	Ø16	Ø20	Ø25	Ø32

无痕迹吸盘盘芯：

本系列无痕迹吸盘盘芯，是在原有 GB 波纹风箱型吸盘的基础上，安装 PEEK 材质的型芯配件，可有效防止橡胶材质的吸盘对吸附物的粘附，从而实现无吸附痕迹的效果。主要适用于对吸附痕迹有要求的场合，如半导体、显示器、光伏行业等。

②盘芯材质

代码	材质	洛式硬度 HRC	使用温度范围	颜色	表面电阻率	适用吸盘直径
KP	PEEK	105	-10~250℃	米黄色	-	Ø6~Ø32
KPE	防静电 PEEK	105	-10~250℃	黑色	10^4~10^9Ω·cm	Ø6~Ø32
KM	POM	105	-10~250℃	白色	-	Ø6~Ø32

外形尺寸图　注：“★” 为畅销规格，库存充足。

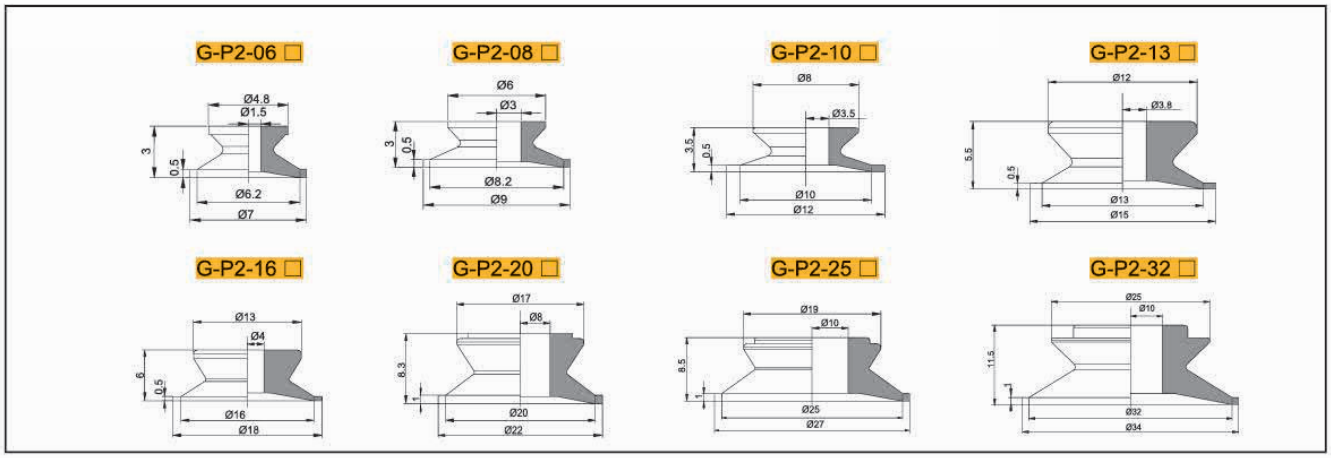

包装方式		交货期
D ≤ 10	10pcs/ 袋	“★” 为畅销产品，库存充足，货期一般为 1 ~ 3 个工作日
D > 10	1pcs/ 袋	

注：D 表示吸盘盘口直径（mm）。详情欢迎致电本司咨询。

订货范例　G-P2-06KP　G-P2-08BN-KPE

真空吸盘 - 低矮喷嘴型



【适用于工件比较小、比较轻的场合】

例：吸盘 G-P2 -08 AN N

吸盘 + 螺钉 G-P2 - T 08 AN N -A5

①吸盘直径 ②吸盘材质 ③安装方式

①吸盘盘径

单位：mm

代码	05	08	11
盘径	Ø0.5	Ø0.8	Ø1.1

③安装方式

安装方式		规格
外螺纹	A4	M4X0.7
外螺纹	A5	M5X0.8

②吸盘材质

代码	材质	硬度 ShoreA	使用温度范围	颜色	表面电阻率	适用吸盘直径	LH 无痕迹吸附对策（卤化处理）
N	丁腈橡胶	A55/S	-20~120℃	黑色	-	Ø0.8~Ø1.1	-
S	硅橡胶	A55/S	-50~220℃	白色	-	Ø0.8~Ø1.1	-
SE	防静电硅胶	A55/S	-30~180℃	黑色红点	10^5~10^9Ω·cm	Ø0.8~Ø1.1	-
FS	氟硅橡胶	A55/S	-30~180℃	红色	-	Ø0.8~Ø1.1	-

注：吸盘材质性能请参考前附；其它材质及硬度均可定做，详情欢迎咨询本司；表中黄色字体表示畅销产品，货期短，性价比高。

“●”：表示可选；“-”：表示无。

外形尺寸图

注：“★” 为畅销规格，库存充足。

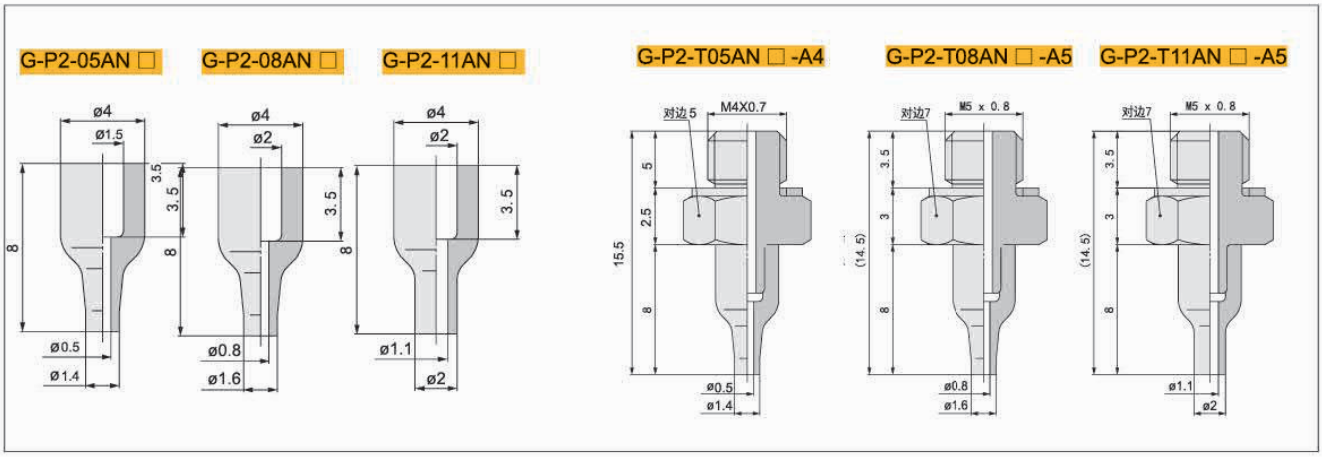

包装方式		交货期
D ≤ 10	10pcs/袋	“★”为畅销产品，库存充足，货期一般为1 ~ 3个工作日
D > 10	1pcs/袋	

注：D表示吸盘盘口直径（mm）。详情欢迎致电本司咨询。

订货范例 G-P2-08ANS G-P2-11ANS-A5

真空吸盘 - 椭圆型 GW

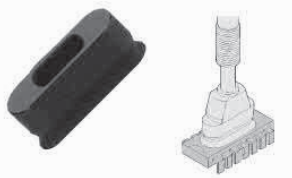

最适合用于吸附圆棒或者长方形的工件

吸盘选型

例：G-P2 4010 W N -LH

①吸盘盘径 ●　②吸盘材质 ●　无痕迹吸附对策 ●

①吸盘盘径 单位：mm

代码	3507	4010	4020	4030	5010	5020	5030	6010	6020	6030	8020	8030
盘径	Ø3.5X7	Ø4X10	Ø4X20	Ø4X30	Ø5X10	Ø5X20	Ø5X30	Ø6X10	Ø6X20	Ø6X30	Ø8X20	Ø8X30

②吸盘材质

代码	材质	硬度 ShoreA	使用温度范围	颜色	表面电阻率	适用吸盘直径	LH 无痕迹吸附对策（卤化处理）
N	丁腈橡胶	A55/S	-20~120℃	黑色	-	Ø3.5X7~Ø8X30	●
S	硅橡胶	A55/S	-50~220℃	白色	-	Ø3.5X7~Ø8X30	-
SE	防静电硅胶	A55/S	-30~180℃	黑色红点	10^5~10^8Ω·cm	Ø3.5X7~Ø8X30	-
FS	氟硅橡胶	A55/S	-30~180℃	红色	-	Ø3.5X7~Ø8X30	-
NE	防静电丁腈胶	A65/S	0~120℃	黑色蓝点	10^5~10^8Ω·cm	Ø3.5X7~Ø8X30	-
F	氟橡胶	A70/S	-10~230℃	灰色	-	-	-
FE	防静电氟橡胶	A70/S	0~200℃	黑色白点	10^5~10^8Ω·cm	-	-

注：吸盘材质性能请参考前附；其它材质及硬度均可定做，详情欢迎咨询本司；表中黄色字体表示畅销产品，货期短，性价比高。
"●"：表示可选；"-"：表示无。
卤化处理后，材料硬度会提升 A5/S；记号为表面黄点，如：卤化处理后的丁腈橡胶，硬度为 A60/S，记号为黑色黄点。

外形尺寸图 注："★" 为畅销规格，库存充足。

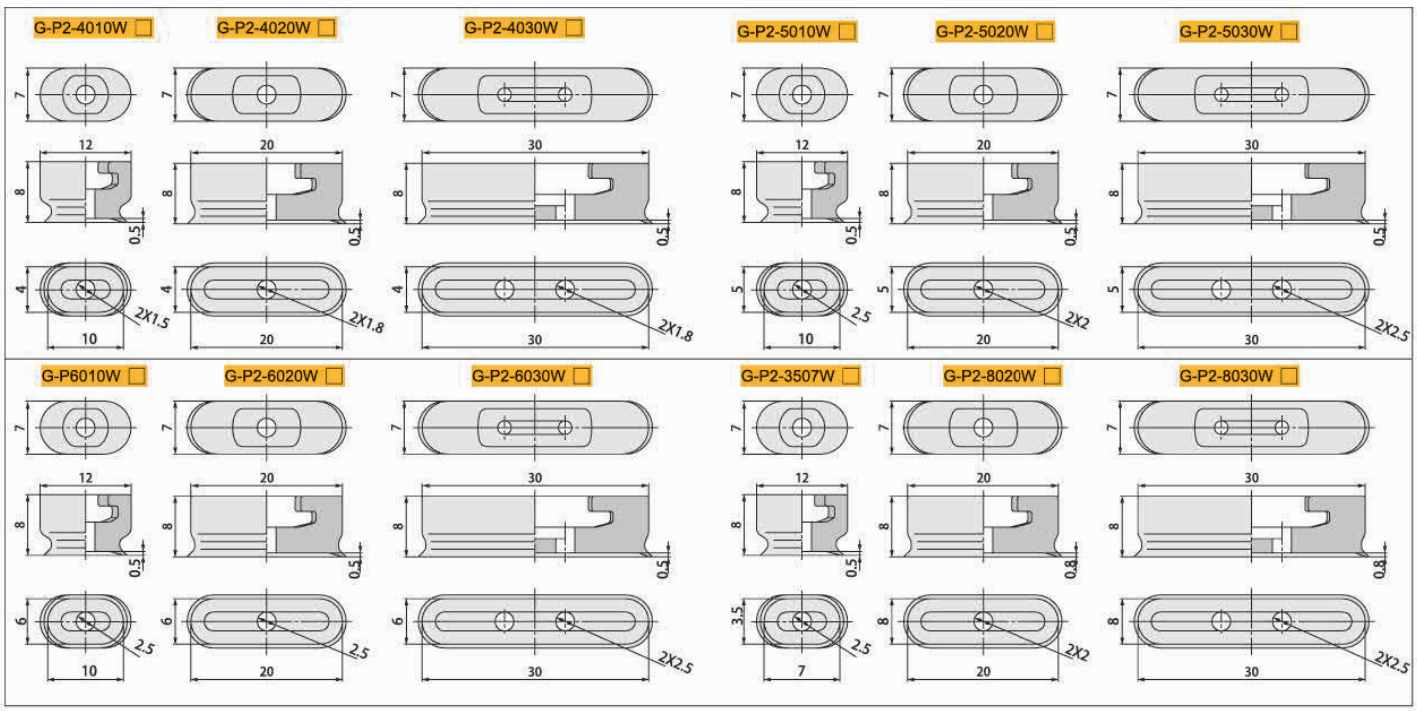

包装方式		交货期
D ≤ 10	10pcs/ 袋	"★" 为畅销产品，库存充足，货期一般为 1 ~ 3 个工作日
D > 10	1pcs/ 袋	

注：D 表示吸盘盘口直径（mm）。详情欢迎致电本司咨询。

订货范例 G-P2-3507WN
G-P2-8020WN-LH

※ 如需无痕迹吸附对策，请增加 "LH" 后缀。

真空吸盘组件 - 椭圆型 GW

吸盘组件选型

例：G-P2 T 8020 W N -B5 - LH

- T：托架类型
- 8020：吸盘盘径
- N：吸盘材质
- -B5：安装螺纹

G-P2 T 8020 W N J 10 - B5 - LH

- T：托架类型
- 8020：吸盘盘径
- N：吸盘材质
- J：托架回转方
- 10：缓冲行程
- B5：真空接口

G2、3 系列
节约空间 应用灵活
迷你型 小型

※ 吸盘材质选择请参照本系列吸盘选型参数

托架类型

记号	PT
	顶部真空接口
形状	

托架回转方式

回转方式	规格
可回转	J
防回转	K

安装螺纹

安装方式		规格
外螺纹	A10	M10×1.0
内螺纹	B5	M5×0.8

真空接口

真空接口		样式	适用软管
快插接头	04		Ø4
	06		Ø6
笋型接头	U4		Ø4xØ2.5
	U6		Ø6xØ4.0
内螺纹安装	B5	M5	-

■ G-PT 固定式顶部真空端口 – 内螺纹安装型

单位：mm

型号					参数			
代码	盘径 d	吸盘类型	吸盘材质	安装螺纹	安装螺纹 H	吸盘高度 L	螺纹深度	总高 B
G-P2-T 固定式顶部真空端口	3507	W 椭圆型吸盘	N S SE FS NE F FE	B5	M5X0.8	8	4	14
	4010			B5	M5X0.8	8	4	14
	5010			B5	M5X0.8	8	4	14
	6010			B5	M5X0.8	8	4	14
	4020			B5	M4X0.7	8	4	19.5
	5020			B5	M5X0.8	8	4	19.5
	6020			B5	M4X0.7	8	4	19.5
	8020			B5	M5X0.8	8	4	19.5
	4030			B5	M4X0.7	8	4	19.5
	5030			B5	M5X0.8	8	4	19.5
	6030			B5	M4X0.7	8	4	19.5

※ 吸盘材质「N S SE FS」为畅销产品，货期短，性价比高。
其它材质与硬度也可以定做，详情请咨询本司。
※ 单独托架规格参数及选型，请参照 G 系列托架选型规格。



G-P2-T3507/4010/5010/6010W

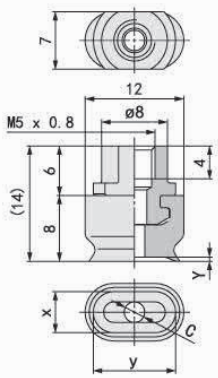

G-PT4020/5020/6020/8020W

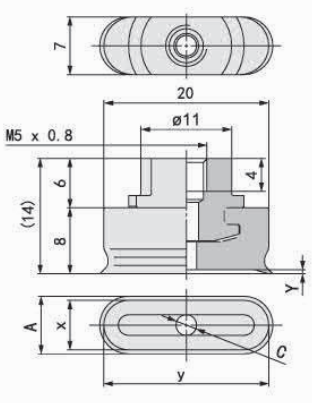

G-PT4030/5030/6030/8030W

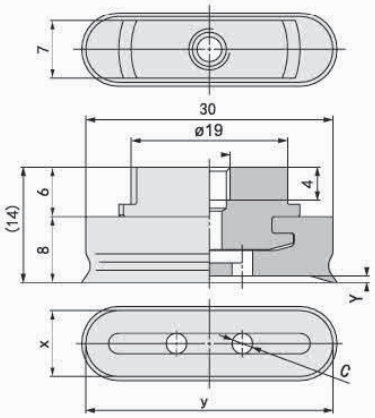

订货范例 G-P2-T8020WN-B5
G-P2-T8030WN-B5-LH

※ 如需无痕迹吸附对策，请增加“LH”后缀。

真空吸盘组件 - 椭圆型 GW

G-PT 弹簧式顶部真空端

单位：mm

型号							参数	
代码	吸盘直径	吸盘类型	吸盘材质	回转方式	弹簧行程 F	真空接口	E	总高 B
G-P2-T 弹簧式顶部真空端口	3507	W 椭圆型吸盘	N S SE FS NE F FE	J K	10	B5	23	61.5
					20		51	99.5
					30		51	109.5
					40		77	145.5
					50		77	155.5
	4010				10		23	61.5
					20		51	99.5
					30		51	109.5
					40		77	145.5
					50		77	155.5
	5010				10	04	23	61.5
					20		51	99.5
					30		51	109.5
					40		77	145.5
					50	06	77	155.5
	6010				10		23	61.5
					20		51	99.5
					30	U4	51	109.5
					40		77	145.5
					50		77	155.5
	4020				10	U6	23	61.5
					20		51	99.5
					30		51	109.5
					40		77	145.5
					50		77	155.5
	5020				10		23	61.5
					20		51	99.5
					30		51	109.5
					40		77	145.5
					50		77	155.5

单位：mm

型号							参数	
代码	吸盘直径	吸盘类型	吸盘材质	回转方式	弹簧行程 F	真空接口	E	总高 B
G-P2-T 弹簧式顶部真空端口	6020	W 椭圆型吸盘	N S SE FS NE F FE	J K	10	B5	23	61.5
					20		51	99.5
					30		51	109.5
					40		77	145.5
					50		77	155.5
	8020				10		23	61.5
					20		51	99.5
					30		51	109.5
					40		77	145.5
					50		77	155.5
	4030				10	04	23	61.5
					20		51	99.5
					30		51	109.5
					40		77	145.5
					50	06	77	155.5
	5030				10		23	61.5
					20		51	99.5
					30	U4	51	109.5
					40		77	145.5
					50		77	155.5
	6030				10	U6	23	61.5
					20		51	99.5
					30		51	109.5
					40		77	145.5
					50		77	155.5
	8030				10		23	61.5
					20		51	99.5
					30		51	109.5
					40		77	145.5
					50		77	155.5

※ 吸盘材质「N S SE FS」为畅销产品，货期短，性价比高。
其它材质与硬度也可以定做，详情请咨询本司。
※ 单独托架规格参数及选型，请参照 G 系列托架选型规格。

G-P2-T3507/4010/5010/6010W

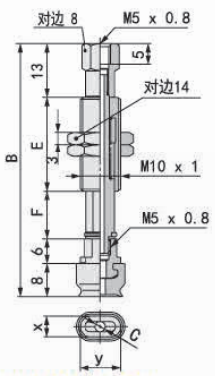

G-P2-T4020/5020/6020/8020W

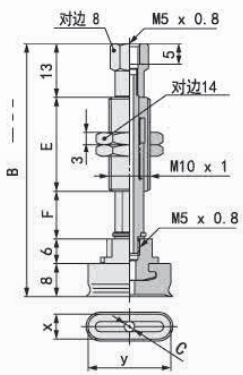

G-P2-T4030/5030/6030/8030W

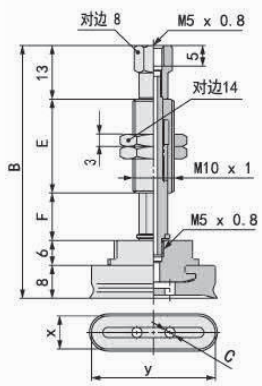

订货范例 G-P2-T8020WSJ10-B5
G-P2-T8030WNK10-B5-LH

※ 如需无痕迹吸附对策 ，请增加 “LH” 后缀。

真空接口除表格中推荐规格外，还可以按照要求配置，详情请咨询我司。

真空吸盘 - 薄型（UT）带肋薄型（CT） 带肋平型（C）

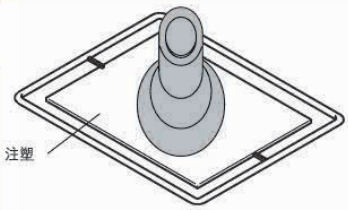

主要用于工件易变形的场合

吸盘选型

吸盘选型

例：

G-P2 10 UT N -LH

10 ①吸盘盘径　N ②吸盘材质　-LH 无痕迹吸附对策

①吸盘盘径 单位：mm

代码	05	06	10	13	16	18	20
盘径	Ø5	Ø6	Ø10	Ø13	Ø16	Ø18	Ø20

②吸盘材质

代码	材质	硬度 ShoreA	使用温度范围	颜色	表面电阻率	适用吸盘直径	LH 无痕迹吸附对策（卤化处理）
N	丁腈橡胶	A55/S	-20~120℃	黑色	-	Ø5~Ø20	●
S	硅橡胶	A55/S	-50~220℃	白色	-	Ø5~Ø20	-
SE	防静电硅胶	A55/S	-30~180℃	黑色红点	10^5~10^8Ω·cm	Ø5~Ø20	-
FS	氟硅橡胶	A55/S	-30~180℃	红色	-	Ø5~Ø20	-

注：吸盘材质性能请参考前附；其它材质及硬度均可定做，详情欢迎咨询本司；表中黄色字体表示畅销产品，货期短，性价比高。

“●”：表示可选；“-”：表示无。

卤化处理后，材料硬度会提升 A5/S；记号为表面黄点，如：卤化处理后的丁腈橡胶，硬度为 A60/S，记号为黑色黄点。

外形尺寸图 注：“★” 为畅销规格，库存充足。

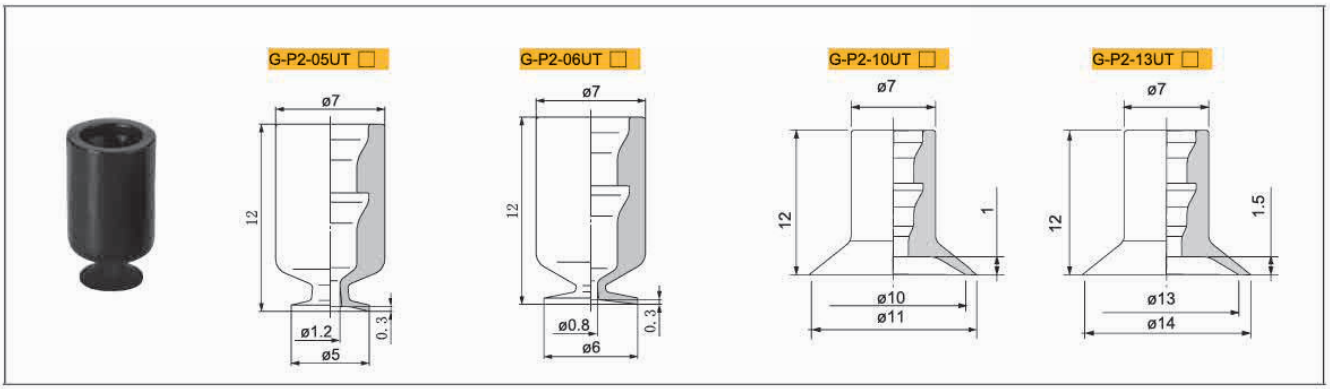

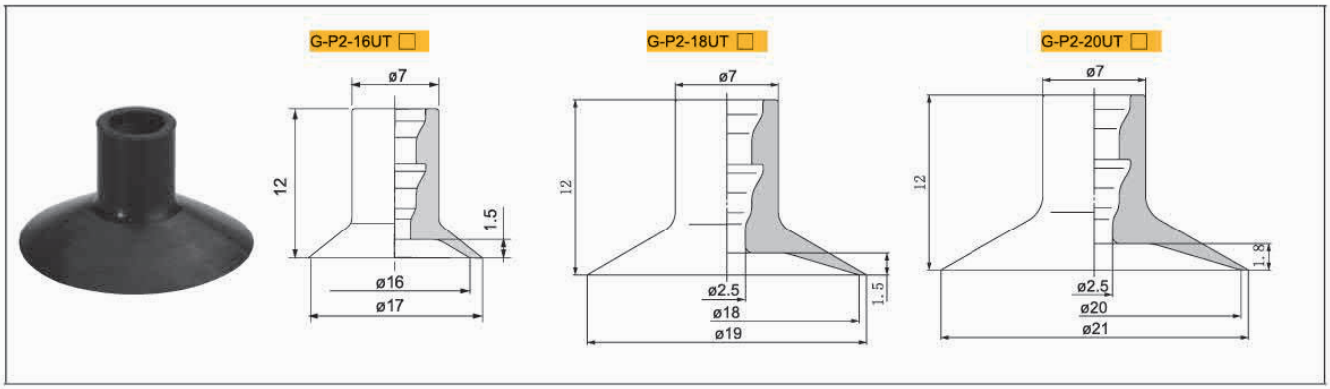

包装方式		交货期
D ≤ 10	10pcs/袋	“★” 为畅销产品，库存充足，货期一般为 1 ~ 3 个工作日
D > 10	1pcs/袋	

注：D 表示吸盘盘口直径（mm）。详情欢迎致电本司咨询。

订货范例 G-P210UTN
G-P2-10UTN-LH

※ 如需无痕迹吸附对策，请增加“LH”后缀。

真空吸盘 - 薄型（UT）带肋薄型（CT） 带肋平型（C）

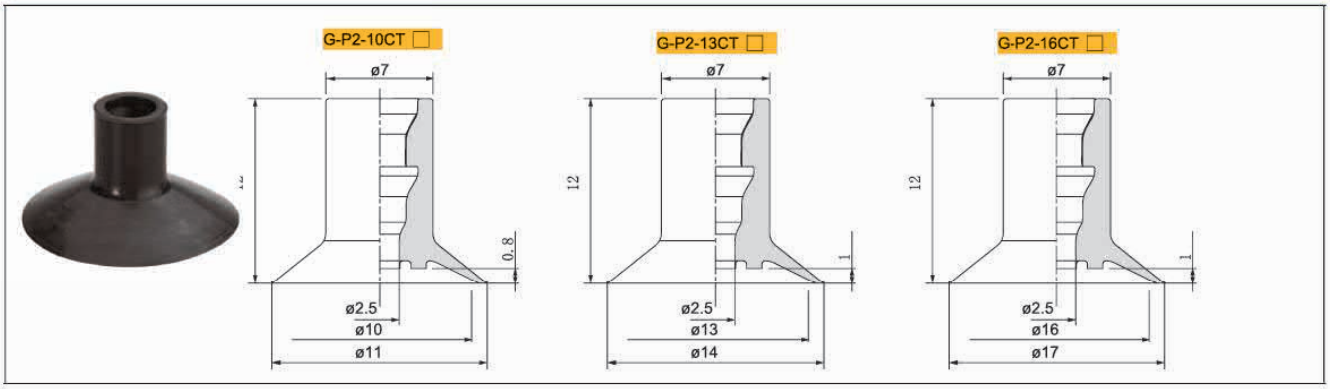

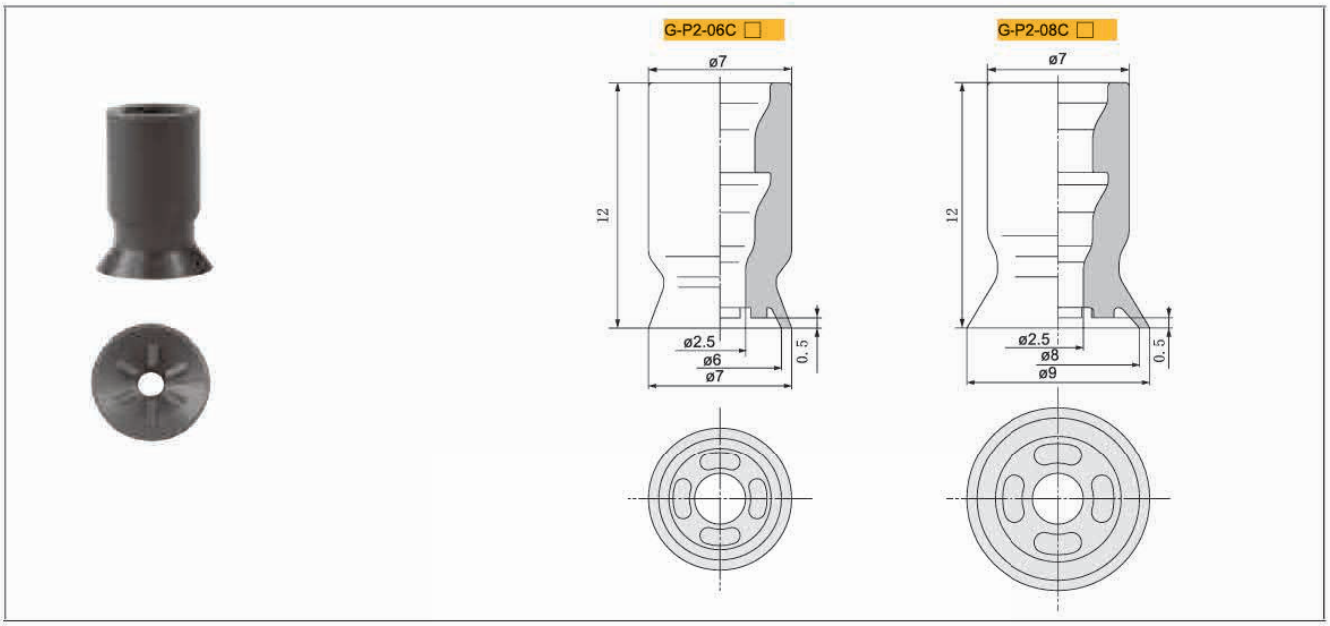

G2、3 系列
节约空间 应用灵活
迷你型 小型

包装方式		交货期
D ≤ 10	10pcs/ 袋	“★” 为畅销产品，库存充足，货期一般为 1 ~ 3 个工作日
D > 10	1pcs/ 袋	

注：D 表示吸盘盘口直径（mm）。详情欢迎致电本司咨询。

订货范例 | G-P210UTN
G-P2-10UTN-LH

※ 如需无痕迹吸附对策，请增加“LH”后缀。

吸盘组件选型

例： G-P2 T 10 UT N -A5 - LH

- T：托架类型
- 10：吸盘盘径
- N：吸盘材质
- -A5：安装螺纹

※ 吸盘材质选择请参照本系列吸盘选型参数

①真空吸盘托架类型

记号	PT	PY
	固定式顶部真空接口	固定式侧面真空接口
形状		

安装螺纹

安装方式		规格
外螺纹	A5	M5×0.8
	A6	M6×1.0
	A8	M8×1.0
内螺纹	B4	M4×0.7
	B5	M5×0.8
	B6	M6×1.0

真空吸盘组件 - 薄型（UT）带肋薄型（CT） 带肋平型（C） 固定式

G-PT 固定式顶部真空端口 – 外螺纹安装

单位：mm

型号					参数			
代码	盘径 d	吸盘类型	吸盘材质	安装螺纹	安装螺纹 H	吸盘高度 L	螺纹高度 D	总高 B
G-P2-T 固定式顶部真空端口	05	UT 薄型吸盘	NSSEFSNEFFE	A5	M5X0.8	12	3	19
				A6	M6X1		4	20
	06			A5	M5X0.8	12	3	19
				A6	M6X1		4	20
	10			A5	M5X0.8	12	3	19
				A6	M6X1		4	20
	13			A5	M5X0.8	12	3	19
				A6	M6X1		4	20
	16			A5	M5X0.8	12	3	19
				A6	M6X1		4	20
	18			A5	M5X0.8	12	3	19
				A6	M6X1		4	20
	20			A5	M5X0.8	12	3	19
				A6	M6X1		4	20
	10	CT 带肋薄型吸盘		A5	M5X0.8	12	3	19
				A6	M6X1		4	20
	13			A5	M5X0.8	12	3	19
				A6	M6X1		4	20
	16			A5	M5X0.8	12	3	19
				A6	M6X1		4	20
	B06	C 带肋吸盘		A5	M5X0.8	12	3	19
				A6	M6X1		4	20
	B08			A5	M5X0.8	12	3	19
				A6	M6X1		4	20

※ 吸盘材质「N S SE FS」为畅销产品，货期短，性价比高。
其它材质与硬度也可以定做，详情请咨询本司。
※ 单独托架规格参数及选型，请参照 G 系列托架选型规格。

G-PT 固定式顶部真空端口 – 内螺纹安装型

型号					参数			
代码	盘径 d	吸盘类型	吸盘材质	安装螺纹	安装螺纹 H	吸盘高度 L	螺纹深度	总高 B
G-P2-T 固定式顶部真空端口	05	UT 薄型吸盘	NSSEFSNEFFE	B4	M4X0.7	12	4	19.5
				B5	M5X0.8		4	19.5
	06			B4	M4X0.7	12	4	19.5
				B5	M5X0.8		4	19.5
	10			B4	M4X0.7	12	4	19.5
				B5	M5X0.8		4	19.5
	13			B4	M4X0.7	12	4	19.5
				B5	M5X0.8		4	19.5
	16			B4	M4X0.7	12	4	19.5
				B5	M5X0.8		4	19.5
	18			B4	M4X0.7	12	4	19.5
				B5	M5X0.8		4	19.5
	20			B4	M4X0.7	12	4	19.5
				B5	M5X0.8		4	19.5
	10	CT 带肋薄型吸盘		B4	M4X0.7	12	4	19.5
				B5	M5X0.8		4	19.5
	13			B4	M4X0.7	12	4	19.5
				B5	M5X0.8		4	19.5
	16			B4	M4X0.7	12	4	19.5
				B5	M5X0.8		4	19.5
	B06	C 带肋型吸盘		B4	M4X0.7	12	4	19.5
				B5	M5X0.8		4	19.5
	B08			B4	M4X0.7	12	4	19.5
				B5	M5X0.8		4	19.5

G-P2-T05/06/10/13/16/18/20UT
10/13/16CT
B06/B08C

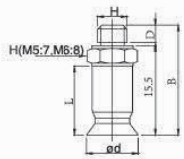

G-P2-T05/06/10/13/16/18/20UT
10/13/16CT
B06/B08C

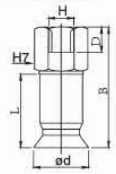

订货范例 | G-P2-T10CTN-A5
G-P2-T10UTN-B5-LH

※ 如需无痕迹吸附对策 ，请增加“LH”后缀。

真空接口除表格中推荐规格外，还可以按照要求配置，详情请咨询我司。

真空吸盘组件 - 薄型（UT）带肋薄型（CT） 带肋平型（C） 固定式

G-PY 固定式侧面真空端口 – 外螺纹安装型

单位：mm

型号						参数					
代码	盘径 d	类型	吸盘材质	真空接口	安装螺纹	安装螺纹 H	E	F	吸盘高度 L	螺纹高度 D	总高 B
G-PY 固定式侧面真空端口	05	UT 薄型吸盘	NSSEFSNEFFE	04 06 U4 U6	A5	M5X0.8	17.5	22.5	12	20	44
					A6	M6X1	17.5	22.5	12	25	49.5
	06				A5	M5X0.8	17.5	22.5	12	20	44
					A6	M6X1	17.5	22.5	12	25	49.5
	10				A5	M5X0.8	17.5	22.5	12	20	44
					A6	M6X1	17.5	22.5	12	25	49.5
	13				A5	M5X0.8	17.5	22.5	12	20	44
					A6	M6X1	17.5	22.5	12	25	49.5
	16				A5	M5X0.8	17.5	22.5	12	20	44
					A6	M6X1	17.5	22.5	12	25	49.5
	18				A5	M5X0.8	17.5	22.5	12	20	44
					A6	M6X1	17.5	22.5	12	25	49.5
	20				A5	M5X0.8	17.5	22.5	12	20	44
					A6	M6X1	17.5	22.5	12	25	49.5
	10	CT 带肋薄型吸盘			A5	M5X0.8	17.5	22.5	12	20	44
					A6	M6X1	17.5	22.5	12	25	49.5
	13				A5	M5X0.8	17.5	22.5	12	20	44
					A6	M6X1	17.5	22.5	12	25	49.5
	16				A5	M5X0.8	17.5	22.5	12	20	44
					A6	M6X1	17.5	22.5	12	25	49.5
	B06	C 带肋吸盘			A5	M5X0.8	17.5	22.5	12	20	44
					A6	M6X1	17.5	22.5	12	25	49.5
	B08				A5	M5X0.8	17.5	22.5	12	20	44
					A6	M6X1	17.5	22.5	12	25	49.5

※ 吸盘材质「N S SE FS」为畅销产品，货期短，性价比高。
其它材质与硬度也可以定做，详情请咨询本司。
※ 单独托架规格参数及选型，请参照 G 系列托架选型规格。

G-P2-Y05/06/10/13/16/18/20UT
10/13/16CT
B06/B08C

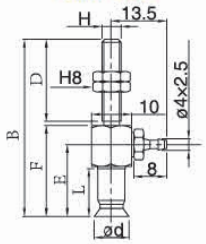

G-PY 固定式侧面真空端口 – 内螺纹安装型

单位：mm

型号						参数					
代码	盘径 d	类型	吸盘材质	真空接口	安装螺纹	安装螺纹 H	E	F	吸盘高度 L	螺纹高度 D	总高 B
G-PY 固定式侧面真空端口	05	UT 薄型吸盘	NSSEFSNEFFE	04 06 U4 U6	B4	M4X0.7	17.5	22.5	12	4	29
					B5	M5X0.8	17.5	22.5	12	5	29
	06				B4	M4X0.7	17.5	22.5	12	4	29
					B5	M5X0.8	17.5	22.5	12	5	29
	10				B4	M4X0.7	17.5	22.5	12	4	29
					B5	M5X0.8	17.5	22.5	12	5	29
	13				B4	M4X0.7	17.5	22.5	12	4	29
					B5	M5X0.8	17.5	22.5	12	5	29
	16				B4	M4X0.7	17.5	22.5	12	4	29
					B5	M5X0.8	17.5	22.5	12	5	29
	18				B4	M4X0.7	17.5	22.5	12	4	29
					B5	M5X0.8	17.5	22.5	12	5	29
	20				B4	M4X0.7	17.5	22.5	12	4	29
					B5	M5X0.8	17.5	22.5	12	5	29
	10	CT 带肋薄型吸盘			B4	M4X0.7	17.5	22.5	12	4	29
					B5	M5X0.8	17.5	22.5	12	5	29
	13				B4	M4X0.7	17.5	22.5	12	4	29
					B5	M5X0.8	17.5	22.5	12	5	29
	16				B4	M4X0.7	17.5	22.5	12	4	29
					B5	M5X0.8	17.5	22.5	12	5	29
	B06	C 带肋吸盘			B4	M4X0.7	17.5	22.5	12	4	29
					B5	M5X0.8	17.5	22.5	12	5	29
	B08				B4	M4X0.7	17.5	22.5	12	4	29
					B5	M5X0.8	17.5	22.5	12	5	29

※ 吸盘材质「N S SE FS」为畅销产品，货期短，性价比高。
其它材质与硬度也可以定做，详情请咨询本司。
※ 单独托架规格参数及选型，请参照 G 系列托架选型规格。

G-P2-Y05/06/10/13/16/18/20UT
10/13/16CT
B06/B08C

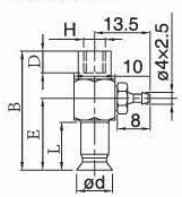

订货范例 G-P2-Y08CN-04-A5
G-P2-Y10UTN-04-B5-LH

※ 如需无痕迹吸附对策 ，请增加 “LH” 后缀。

G2、3 系列
节约空间 应用灵活
迷你型 小型

真空接口除表格中推荐规格外，还可以按照要求配置，详情请咨询我司。

真空吸盘组件 - 薄型（UT）带肋薄型（CT） 带肋平型（C） 弹簧式

例：

G-P2 T 10 UT N J 10 - 06 - LH

①托架类型 ②吸盘直径 ③吸盘材质 ④托架回转方式 ⑤托架缓冲行程 ⑥真空接口 无痕迹吸附对策

※ 吸盘盘径及材质选择请参照本系列吸盘选型参数

①真空吸盘托架类型

记号	PT	PY
	弹簧式顶部真空接口	弹簧式侧面真空接口
形状		

④托架回转方式

回转方式	规格
可回转	J
防回转	K

⑥真空接口

真空接口		样式	适用软管
快插接头	04		Ø4
	06		Ø6
笋型接头	U4		Ø4xØ2.5
	U6		Ø6xØ4.0
内螺纹方式	B3	M3	-
	B5	M5	-

G2、3 系列
节约空间 应用灵活
迷你型 小型

G-PT 弹簧式顶部真空端口

单位：mm

型号	吸盘直径	吸盘类型	吸盘材质	回转方式	弹簧行程	真空接口	参数 真空接口 H B3(M3X0.5) B	F	G	真空接口 H B5(M5X0.8) B	F	G
G-P2-T 弹簧式顶部真空端口	05	UT 薄型吸盘	N S SE FS NE F FE	J K	6	04 06 U4 U6	44	3	6	46	5	8
					10		77	3	6	79	5	8
					15		82	3	6	84	5	8
					25		92	3	6	94	5	8
	06				6		44	3	6	46	5	8
					10		77	3	6	79	5	8
					15		82	3	6	84	5	8
					25		92	3	6	94	5	8
	10				6		44	3	6	46	5	8
					10		77	3	6	79	5	8
					15		82	3	6	84	5	8
					25		92	3	6	94	5	8
	13				6		44	3	6	46	5	8
					10		77	3	6	79	5	8
					15		84	3	6	94	5	8
					25		92	3	6	94	5	8
	16				6		44	3	6	46	5	8
					10		77	3	6	79	5	8
					15		82	3	6	84	5	8
					25		92	3	6	94	5	8
	18				6		44	3	6	46	5	8
					10		77	3	6	79	5	8
					15		82	3	6	84	5	8
					25		92	3	6	94	5	8
	20				6		44	3	6	46	5	8
					10		77	3	6	79	5	8
					15		82	3	6	84	5	8
					25		92	3	6	94	5	8

※ 吸盘材质「N S SE FS」为畅销产品，货期短，性价比高。
其它材质与硬度也可以定做，详情请咨询本司。
※ 单独托架规格参数及选型，请参照 G 系列托架选型规格。

单位：mm

型号	吸盘直径	吸盘类型	吸盘材质	回转方式	弹簧行程	真空接口	参数 真空接口 H B3(M3X0.5) B	F	G	真空接口 H B5(M5X0.8) B	F	G
G-PT 弹簧式顶部真空端口	10	CT 带肋薄型吸盘	N S SE FS NE F FE	J K	6	04 06 U4 U6	44	3	6	46	5	8
					10		77	3	6	79	5	8
					15		82	3	6	84	5	8
					25		92	3	6	94	5	8
	13				6		44	3	6	46	5	8
					10		77	3	6	79	5	8
					15		82	3	6	84	5	8
					25		92	3	6	94	5	8
	16				6		44	3	6	46	5	8
					10		77	3	6	79	5	8
					15		82	3	6	84	5	8
					25		92	3	6	94	5	8
	B06	C 带肋吸盘			6		44	3	6	46	5	8
					10		77	3	6	79	5	8
					15		84	3	6	94	5	8
					25		92	3	6	94	5	8
	B08				6		44	3	6	46	5	8
					10		77	3	6	79	5	8
					15		82	3	6	84	5	8
					25		92	3	6	94	5	8

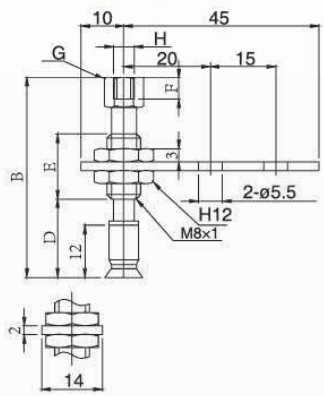

订货范例 G-P2-T10CTNJ6-04
G-P2-T16UTNJ6-04-LH

※ 如需无痕迹吸附对策 ，请增加 “LH” 后缀。

真空接口除表格中推荐规格外，还可以按照要求配置，详情请咨询我司。

GINIER®

真空吸盘组件 - 薄型（UT）带肋薄型（CT） 带肋平型（C） 弹簧式

G-PY 弹簧式侧面真空端

单位：mm

型号							参数			
代码	吸盘直径	吸盘类型	吸盘材质	回转方式	行程	真空接口	L	D	B	E
G-P2-Y 弹簧式侧面真空端口	05	UT 带肋平型吸盘	N S SE FS NE F FE	J K	6	B5 04 06 U4 U6	12	37	63	15
					10			40	94	43
					15			45	99	43
					25			55	109	43
	06				6		12	37	63	15
					10			40	94	43
					15			45	99	43
					25			55	109	43
	10				6		12	37	63	15
					10			40	94	43
					15			45	99	43
					25			55	109	43
	13				6		12	37	63	15
					10			40	94	43
					15			45	99	43
					25			55	109	43
	16				6		12	49	83	23
					10			59	121	51
					15			69	131	51
					25			79	167	71
	18				6		12	37	63	15
					10			40	94	43
					15			45	99	43
					25			55	109	43
	20				6		12	37	63	15
					10			40	94	43
					15			45	99	43
					25			55	109	43

单位：mm

型号							参数			
代码	吸盘直径	吸盘类型	吸盘材质	回转方式	行程	真空接口	L	D	B	E
G-P2-Y 弹簧式侧面真空端口	10	UT 带肋平型吸盘	N S SE FS NE F FE	J K	6	B5 04 06 U4 U6	12	37	63	15
					10			40	94	43
					15			45	99	43
					25			55	109	43
	13				6		12	37	63	15
					10			40	94	43
					15			45	99	43
					25			55	109	43
	16				6		12	37	63	15
					10			40	94	43
					15			45	99	43
					25			55	109	43
	B06	C 带肋型吸盘			6		12	37	63	15
					10			40	94	43
					15			45	99	43
					25			55	109	43
	B08				6		12	49	83	23
					10			59	121	51
					15			69	131	51
					25			79	167	71

※ 吸盘材质「N S SE FS」为畅销产品，货期短，性价比高。
其它材质与硬度也可以定做，详情请咨询本司。
※ 单独托架规格参数及选型，请参照 G 系列托架选型规格。

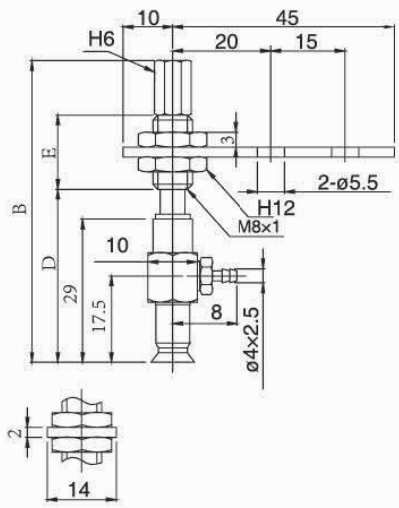

订货范例 | G-P2-Y10CTNJ6-04
G-P2-Y16UTNJ6-04-LH

※ 如需无痕迹吸附对策 ，请增加“LH”后缀。

真空接口除表格中推荐规格外，还可以按照要求配置，详情请咨询我司。

真空吸盘 - 低矮型 G-P2-EU



高度方向极度压缩，节约安装空间

吸盘选型

例： G-P2- 08 EU N -LH

G-P2- T 08 EU N -A5 -LH

吸盘盘径 ● 吸盘材质 ● 无痕迹吸附对策 ●

吸盘盘径

单位：mm

代码	B02	B04	B06	08	10
盘径	Ø2	Ø4	Ø6	Ø8	Ø10

安装方式		规格
外螺纹－外六角	A5	M5X0.8
外螺纹－内六角	H5	M5X0.8

吸盘材质

代码	材质	硬度 ShoreA	使用温度范围	颜色	表面电阻率	适用吸盘直径	LH 无痕迹吸附对策（卤化处理）
N	丁腈橡胶	A55/S	-20~120℃	黑色	-	Ø2~Ø15	●
S	硅橡胶	A55/S	-50~220℃	白色	-	Ø2~Ø15	-
SE	防静电硅胶	A55/S	-30~180℃	黑色红点	10^5~10^8Ω·cm	Ø2~Ø15	-
FS	氟硅橡胶	A55/S	-30~180℃	红色	-	Ø2~Ø15	-
NE	防静电丁腈胶	A65/S	0~120℃	黑色蓝点	10^5~10^8Ω·cm	Ø2~Ø15	-
F	氟橡胶	A70/S	-10~230℃	灰色	-	-	-
FE	防静电氟橡胶	A70/S	0~200℃	黑色白点	10^5~10^8Ω·cm	-	-

注：吸盘材质性能请参考前附；其它材质及硬度均可定做，详情欢迎咨询本司；表中黄色字体表示畅销产品，货期短，性价比高。

“●”：表示可选；“-”：表示无。

卤化处理后，材料硬度会提升 A5/S；记号为表面黄点，如：卤化处理后的丁腈橡胶，硬度为 A60/S，记号为黑色黄点。

外形尺寸图 注：“★” 为畅销规格，库存充足。

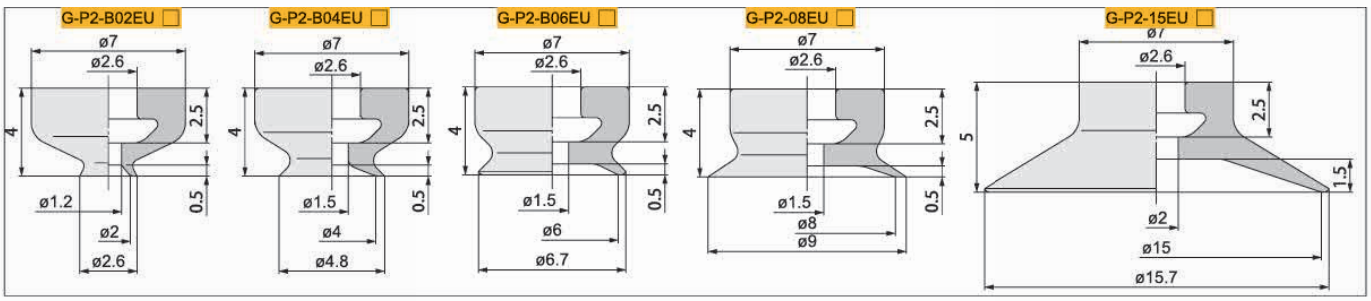

单位：mm

型号					参数		
代码	盘径 d	类型	材质	安装方式	安装螺纹	c	y
G-P2-T 固定式直接安装型	B02	EU 低矮平型吸盘	N S SE FS F NE FE	A5	M5X0.8	1.5	0.5
	B04				M5X0.8	1.5	0.5
	B06				M5X0.8	1.5	0.5
	08				M5X0.8	1.5	0.5
	15				M5X0.8	1.5	1.5
	B02			H5	M5X0.8	1.5	0.5
	B04				M5X0.8	1.5	0.5
	B06				M5X0.8	1.5	0.5
	08				M5X0.8	1.5	0.5
	15				M5X0.8	1.5	1.5

※ 吸盘材质「N S SE FS」为畅销产品，货期短，性价比高。
其它材质与硬度也可以定做，详情请咨询本司。

G-PTB02/B04/B06/08/15EU □ -A5

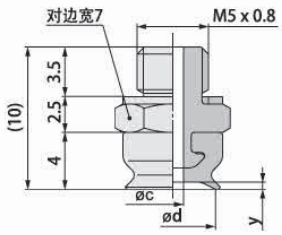

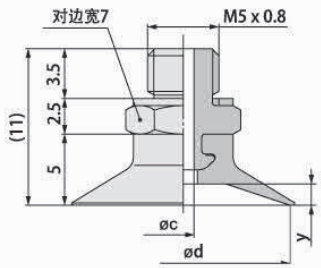

G-PTB02/B04/B06/08/15EU □ -H5

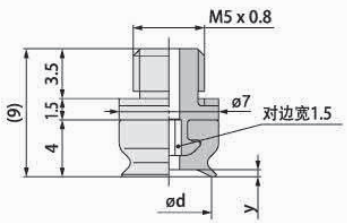

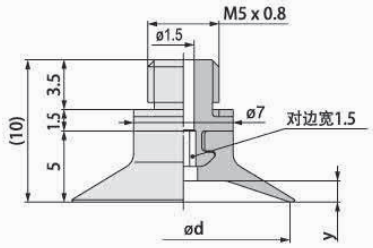

订货范例 G-P2-B06EUN

G-P2-T08EUN-H5-LH

※ 如需无痕迹吸附对策 ，请增加“LH”后缀。

真空吸盘 - 低矮型 G-P3



【适用于高度空间较小的场合】

吸盘选型

例： G-P3 - 10UM N -LH

①吸盘直径 ●　●②吸盘材质　●无痕迹吸附对策

①吸盘盘径　单位：mm

代码	015U	02U	035U	04UM	06UM	08UM	10UM	13UM
盘径	Ø1.5	Ø2	Ø3.5	Ø4	Ø6	Ø8	Ø10	Ø13
代码	16UM	04B	06B	08B	10B	13B	16B	-
盘径	Ø16	Ø4	Ø6	Ø8	Ø10	Ø13	Ø16	-

注：U 为平型吸盘，UM 为带沟平型吸盘，B 为风琴型吸盘

②吸盘材质

代码	材质	硬度 ShoreA	使用温度范围	颜色	表面电阻率	适用吸盘直径	LH 无痕迹吸附对策（卤化处理）
N	丁腈橡胶	A55/S	-20~120℃	黑色	-	Ø1.5~Ø16	●
S	硅橡胶	A55/S	-50~220℃	白色	-	Ø1.5~Ø16	-
SE	防静电硅胶	A55/S	-30~180℃	黑色红点	10^5~10^9Ω·cm	Ø1.5~Ø16	-
FS	氟硅橡胶	A55/S	-30~180℃	红色	-	Ø1.5~Ø16	-

注：吸盘材质性能请参考前附；其它材质及硬度均可定做，详情欢迎咨询本司；表中黄色字体表示畅销产品，货期短，性价比高。
"●"：表示可选；"–"：表示无。
卤化处理后，材料硬度会提升 A5/S；记号为表面黄点，如：卤化处理后的丁腈橡胶，硬度为 A60/S，记号为黑色黄点。

外形尺寸图　注："★" 为畅销规格，库存充足。

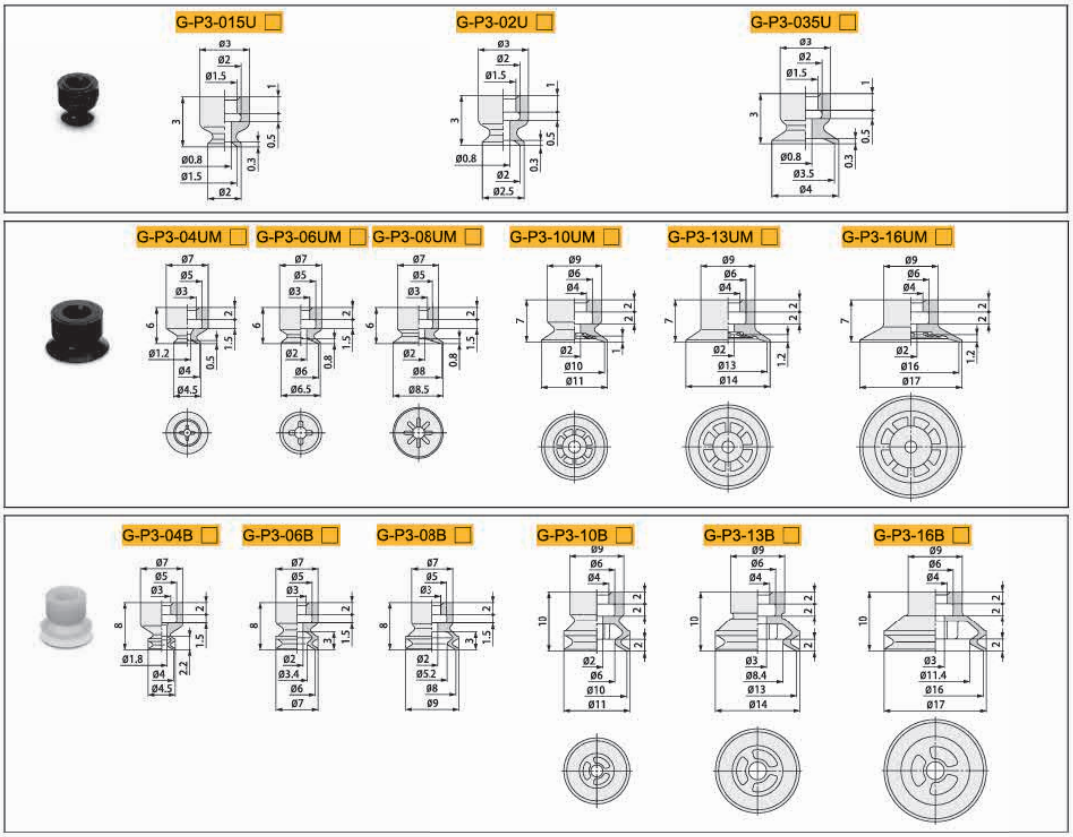

适配器尺寸图

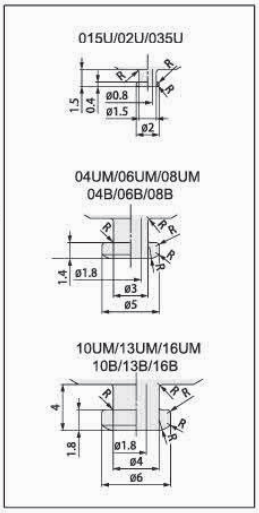

包装方式		交货期
D ≤ 10	10pcs/ 袋	"★" 为畅销产品，库存充足，货期一般为 1 ~ 3 个工作日
D > 10	1pcs/ 袋	

注：D 表示吸盘盘口直径（mm）。详情欢迎致电本司咨询。

订货范例 G-P3-015UN
G-P3-08UMN-LH
※ 如需无痕迹吸附对策，请增加 "LH" 后缀。

真空吸盘 - 低矮型 G-P3 组件 固定式直接安装型

吸盘组件选型

G-P3 - T 10UM N -A5 -LH

①吸盘直径 ②吸盘材质 ③安装方式 无痕迹吸附对策

※ 吸盘盘径及材质选择请参照本系列吸盘选型参数

③安装方式

安装方式		规格
外螺纹	A3	M3X0.5
内螺纹	B3	M3X0.5
外螺纹	A5	M5X0.8
内螺纹	B5	M5X0.8

G2、3 系列
节约空间 应用灵活
迷你型 小型

G-P3 组件 固定式直接安装型（外螺纹安装）

单位：mm

型号					参数		
代码	盘径	类型	材质	安装方式	安装螺纹	D	C
G-P3-T 固定式直接安装型	015	U 低矮平型	N S SE FS	A3	M3X0.5	2	0.3
	02				M3X0.5	2.5	0.3
	035				M3X0.5	4	0.3
	04	UM 低矮带沟平型		A5	M5X0.8	4.5	0.5
	06				M5X0.8	6.5	0.8
	08				M5X0.8	8.5	0.8
	10				M5X0.8	11	1
	13				M5X0.8	14	1.2
	16				M5X0.8	17	1.2
	04	B 低矮风琴型		A5	M5X0.8	4.5	2.2
	06				M5X0.8	7	3
	08				M5X0.8	9	3
	10				M5X0.8	11	2
	13				M5X0.8	14	2
	16				M5X0.8	17	2

G-P3-T015/ 02/035U □ -A3

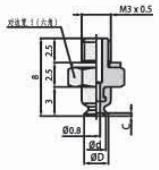

G-P3-T04/ 06/08UM □ -A5

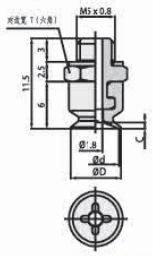

G-P3-T10/13/ 16UM □ -A5

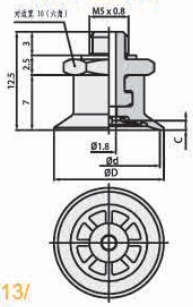

G-P3-T04/ 06/08B □ -A5

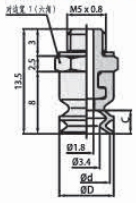

G-P3-T10/13/ 16B □ -A5

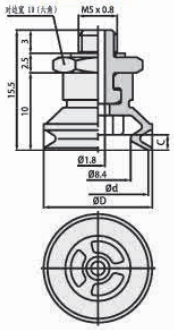

订货范例 G-P3-T015UN-A3
G-P3-T015UN-A3-LH

※ 如需无痕迹吸附对策 ，请增加“LH”后缀。

G-P3 组件 固定式直接安装型（内螺纹安装）

单位：mm

型号					参数		
代码	盘径	类型	材质	安装方式	安装螺纹	D	C
G-P3-T 固定式直接安装型	015	U 低矮平型	N S SE FS	B3	M3X0.5	2	0.3
	02				M3X0.5	2.5	0.3
	035				M3X0.5	4	0.3
	04	UM 低矮带沟平型		B5	M5X0.8	4.5	0.5
	06				M5X0.8	6.5	0.8
	08				M5X0.8	8.5	0.8
	10				M5X0.8	11	1
	13				M5X0.8	14	1.2
	16				M5X0.8	17	1.2
	04	B 低矮风琴型		B5	M5X0.8	4.5	2.2
	06				M5X0.8	7	3
	08				M5X0.8	9	3
	10				M5X0.8	11	2
	13				M5X0.8	14	2
	16				M5X0.8	17	2

※ 吸盘材质「N S SE FS」为畅销产品，货期短，性价比高。
其它材质与硬度也可以定做，详情请咨询本司。

G-P3-T015/ 02/035U □ -B3

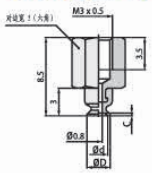

G-P3-T04/ 06/08UM □ -B5

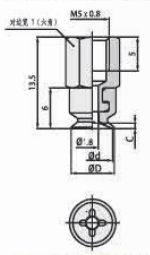

G-P3-T10/13/ 16UM □ -B5

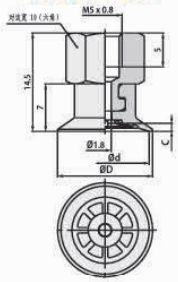

G-P3-T04/ 06/08B □ -B5

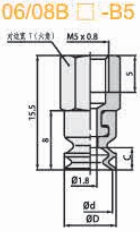

G-P3-T10/13/ 16B □ -B5

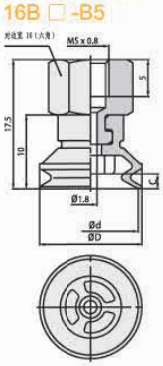

订货范例 G-P3-T015UN-B3
G-P3-T015UN-B3-LH

※ 如需无痕迹吸附对策 ，请增加“LH”后缀。

真空吸盘 - 低矮平型 G-P3 组件 固定式直接安装型

G-P3-T015/02/
035U □ -A6-B3

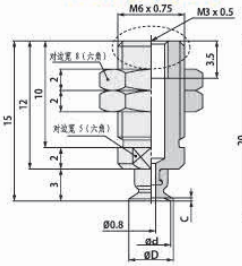

G-P3-T04/06/
08UM □ -A10-B5

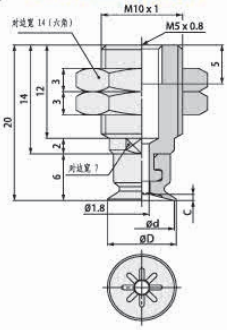

G-P3-T10/13/
16B □ -A12-B5

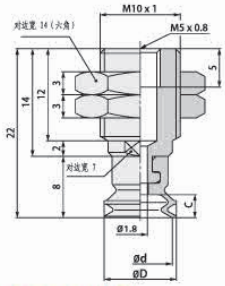

G-P3-T10/13/
16B □ -A12-B5

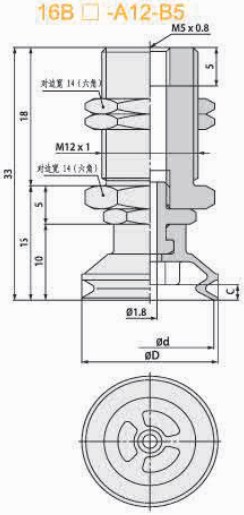

G-P3-T10/13/
16UM □ -A12-B5

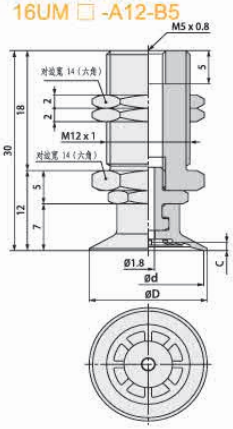

单位：mm

型号						参数		
代码	盘径	类型	材质	安装方式	真空接口	安装螺纹	D	C
G-P3-T 固定式直接安装型	015	U 低矮平型	N S SE FS	A6	B3	M6X0.75	2	0.3
	02						2.5	0.3
	035						4	0.3
	04	UM 低矮带沟平型		A10	B5	M10X1	4.5	0.5
	06						6.5	0.8
	08						8.5	0.8
	10			A12		M12X1	11	1
	13						14	1.2
	16						17	1.2
	04	B 低矮风琴型		A10	B5	M10X1	4.5	2.2
	06						7	3
	08						9	3
	10			A12		M12X1	11	2
	13						14	2
	16						17	2

订货范例 | G-P3-T015UN-A6-B3
G-P3-T08UMN-A10-B5-LH

适配器尺寸规格图

G-P3A-T1-A3

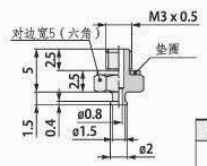

适用吸盘型号
G-P3-015UM
G-P3-02UM
G-P3-035UM

G-P3A-T2-A5

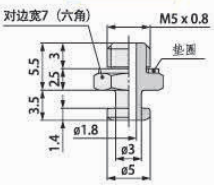

适用吸盘型号
G-P3-04UM
G-P3-06UM
G-P3-08UM
G-P3-04B
G-P3-06B
G-P3-08B

G-P3A-T3-A5

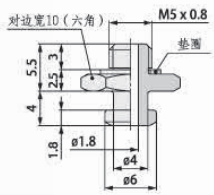

适用吸盘型号
G-P3-10UM
G-P3-13UM
G-P3-16UM
G-P3-10B
G-P3-13B
G-P3-16B

G-P3A-T1-B3

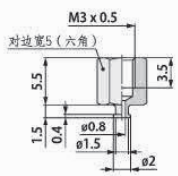

适用吸盘型号
G-P3-015UM
G-P3-02UM
G-P3-035UM

G-P3A-T2-B5

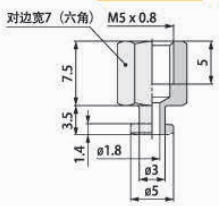

适用吸盘型号
G-P3-04UM
G-P3-06UM
G-P3-08UM
G-P3-04B
G-P3-06B
G-P3-08B

G-P3A-T3-B5

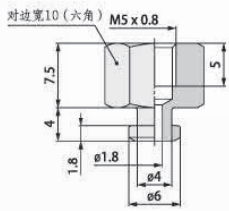

适用吸盘型号
G-P3-10UM
G-P3-13UM
G-P3-16UM
G-P3-10B
G-P3-13B
G-P3-16B

单独支架型号 **G-P3A-T2-A10-B5**

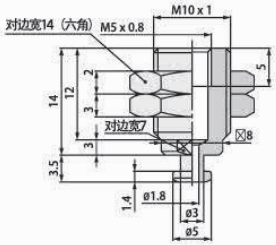

适用吸盘型号
G-P3-04UM
G-P3-06UM
G-P3-08UM
G-P3-04B
G-P3-06B
G-P3-08B

单独支架型号 **G-P3A-T1-A6-B3**

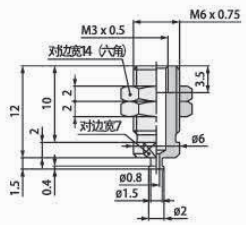

适用吸盘型号
G-P3-015UM
G-P3-02UM
G-P3-035UM

单独支架型号 **G-P3A-T3-A12-B5**

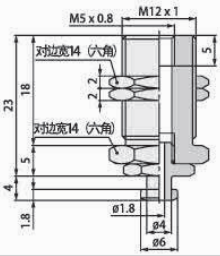

适用吸盘型号
G-P3-10UM
G-P3-13UM
G-P3-16UM
G-P3-10B
G-P3-13B
G-P3-16B

真空吸盘 - 低矮平型 G-P3 组件 弹簧式顶部真空端口 组件型



G-P3 - T 10UM N -J 6 -B5 -LH

①吸盘直径 ②吸盘材质 ③回转方式 ④缓冲行程 ⑤真快接口 无痕迹吸附对策

※ 吸盘盘径及材质选择请参照本系列“吸盘选型”

③回转方式

回转方式	规格
可回转	J
可回转，带衬套	JB
防回转	K

⑤真空接口

真空接口	记号
内螺纹	B3
	B5
笋型接头	U4
	U6
快插接头	04
	06

G2、3 系列
节约空间 应用灵活
迷你型 小型

外形尺寸图

单位：mm

型号							参数						
代码	盘径	类型	材质	回转方式	弹簧行程	真快接口	安装螺纹	D	C	T	B	E	L
G-P3-T 弹簧式顶部真空端口	015	U 低矮平型	N S SE FS	J	3	B3	M6X0.75	2	0.3	2	22.5	10	3
					6			2	0.3	2	29.5	14	
	02				3			2.5	0.3	2	22.5	10	
					6			2.5	0.3	2	29.5	14	
	035				3			4	0.3	2	22.5	10	
					6			4	0.3	2	29.5	14	
	015			K	3		M8X0.75	2	0.3	2	26.5	11	
					6			2	0.3	2	33	14.5	
	02				3			2.5	0.3	2	26.5	11	
					6			2.5	0.3	2	33	14.5	
	035				3			4	0.3	2	26.5	11	
					6			4	0.3	2	33	14.5	

※ 吸盘材质「N S SE FS」为畅销产品，货期短，性价比高。
其它材质与硬度也可以定做，详情请咨询本司。
※ 单独托架规格参数及选型，请参照 G 系列托架选型规格。

G-P3-T015/02/035U-J3/6-B3

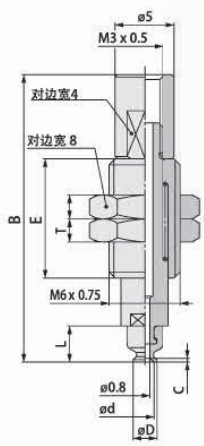

G-P3-T015/02/035U-K3/6-B3

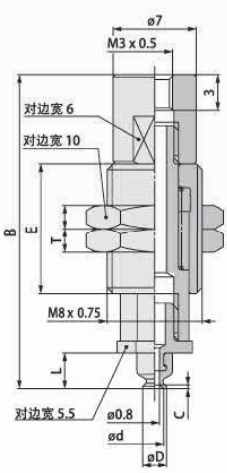

单位：mm

型号							参数						
代码	盘径	类型	材质	回转方式	弹簧行程	真快接口	安装螺纹	D	C	T	B	E	L
G-P3-T 弹簧式顶部真空端口	04	UM 低矮平面带沟型	N S SE FS	J	3	B5	M8X0.75	4.5	0.5	2	30.5	11	6
					6			4.5	0.5	2	37	14.5	
					10			4.5	0.5	2	47	20.5	
	06				3			6.5	0.8	2	30.5	11	
					6			6.5	0.8	2	37	14.5	
					10			6.5	0.8	2	47	20.5	
	08				3			8.5	0.8	2	30.5	11	
					6			8.5	0.8	2	37	14.5	
					10			8.5	0.8	2	47	20.5	
	04	B 低矮风琴型		K	3			4.5	2.2	2	32.5	11	8
					6			4.5	2.2	2	39	14.5	
					10			4.5	2.2	2	49	20.5	
	06				3			7	3	2	32.5	11	
					6			7	3	2	39	14.5	
					10			7	3	2	49	20.5	
	08				3			9	3	2	32.5	11	
					6			9	3	2	39	14.5	
					10			9	3	2	49	20.5	

※ 吸盘材质「N S SE FS」为畅销产品，货期短，性价比高。
其它材质与硬度也可以定做，详情请咨询本司。
※ 单独托架规格参数及选型，请参照 G 系列托架选型规格。

G-P3-T04/06/08UM/B-J3/6/10-B5

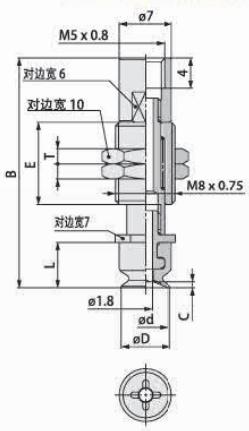

G-P3-T04/06/08UM/B-K3/6/10-B5

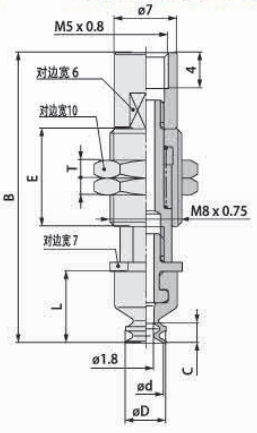

真空接口除表格中推荐规格外，还可以按照要求配置，详情请咨询我司。

GINIER®

真空吸盘 - 低矮平型 G-P3 组件 弹簧式顶部真空端口

外形尺寸图

单位：mm

型号							参数						
代码	盘径	类型	材质	回转方式	弹簧行程	真快接口	安装螺纹	D	C	T	B	E	L
G-P3-T 弹簧式顶部真空端口	04	UM 低矮平型	N S SE FS	JB K	15	B5	M8X0.75	4.5	0.5	2	55	10	6
					20			4.5	0.5	2	62.5	10	
	06				15			6.5	0.5	2	55	10	
					20			6.5	0.5	2	62.5	10	
	08				15			8.5	0.5	2	55	10	
					20			8.5	0.5	2	62.5	10	
	04	B 低矮风琴型			15			4.5	0.5	2	57	10	8
					20			4.5	0.5	2	64.5	10	
	06				15			7	0.5	2	57	10	
					20			7	0.5	2	64.5	10	
	08				15			9	0.5	2	57	10	
					20			9	0.5	2	64.5	10	

※ 吸盘材质「N S SE FS」为畅销产品，货期短，性价比高。
其它材质与硬度也可以定做，详情请咨询本司。
※ 单独托架规格参数及选型，请参照 G 系列托架选型规格。

G-P3-T04/06/08UM/B-JB15/20-B5

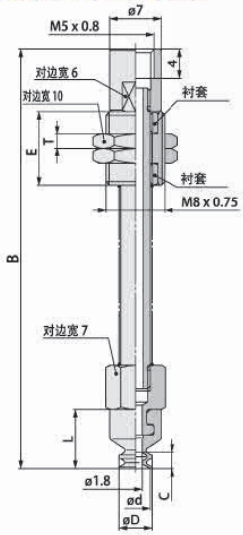

G-P3-T04/06/08UM/B-K15/20-B5

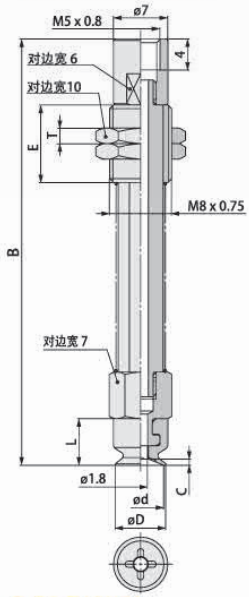

单位：mm

型号							参数						
代码	盘径	类型	材质	回转方式	弹簧行程	真快接口	安装螺纹	D	C	T	B	E	L
G-P3-T 弹簧式顶部真空端口	10	UM 低矮平面带沟型	N S SE FS	J K	3	B5	M8X0.75	11	1	2	30.5	11	7
					6			11	1	2	37	14.5	
					10			11	1	2	47	20.5	
	13				3			14	1.2	2	30.5	11	
					6			14	1.2	2	37	14.5	
					10			14	1.2	2	47	20.5	
	16				3			17	1.2	2	30.5	11	
					6			17	1.2	2	37	14.5	
					10			17	1.2	2	47	20.5	
	10	B 低矮风琴型			3			11	2	2	32.5	11	10
					6			11	2	2	39	14.5	
					10			11	2	2	49	20.5	
	13				3			14	2	2	32.5	11	
					6			14	2	2	39	14.5	
					10			14	2	2	49	20.5	
	16				3			17	2	2	32.5	11	
					6			17	2	2	39	14.5	
					10			17	2	2	49	20.5	

※ 吸盘材质「N S SE FS」为畅销产品，货期短，性价比高。
其它材质与硬度也可以定做，详情请咨询本司。
※ 单独托架规格参数及选型，请参照 G 系列托架选型规格。

G-P3-T10/13/16UM/B-J3/6/10-B5

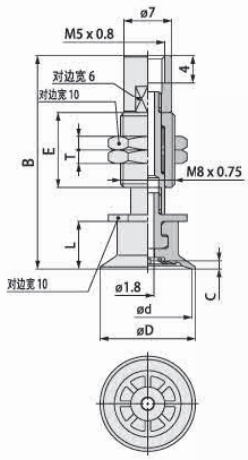

G-P3-T10/13/16UM/B-K3/6/10-B5

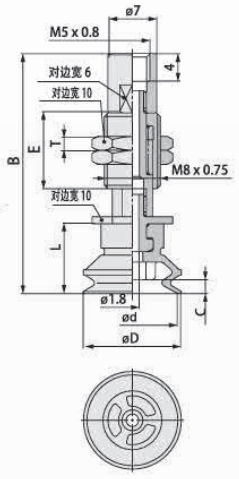

单位：mm

型号							参数						
代码	盘径	类型	材质	回转方式	弹簧行程	真快接口	安装螺纹	D	C	T	B	E	L
G-P3-T 弹簧式顶部真空端口	10	UM 低矮平型	N S SE FS	JB K	15	B5	M8X0.75	11	1	2	56	10	7
					20			11	1	2	63.5	10	
	13				15			14	1.2	2	56	10	
					20			14	1.2	2	63.5	10	
	16				15			17	1.2	2	56	10	
					20			17	1.2	2	63.5	10	
	10	B 低矮风琴型			15			11	1	2	59	10	10
					20			11	1	2	66.5	10	
	13				15			14	1.2	2	59	10	
					20			14	1.2	2	66.5	10	
	16				15			17	1.2	2	59	10	
					20			17	1.2	2	66.5	10	

※ 吸盘材质「N S SE FS」为畅销产品，货期短，性价比高。
其它材质与硬度也可以定做，详情请咨询本司。
※ 单独托架规格参数及选型，请参照 G 系列托架选型规格。

G-P3-T10/13/16UM/B-JB15/20-B5

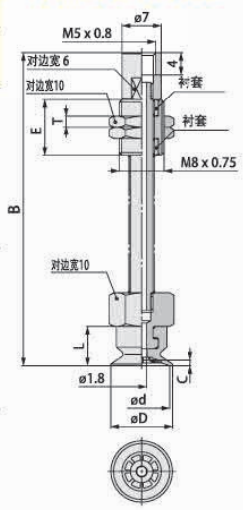

G-P3-T10/13/16UM/B-K15/20-B5

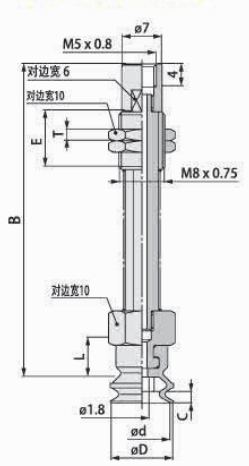

真空接口除表格中推荐规格外，还可以按照要求配置，详情请咨询我司。

真空吸盘 - 低矮平型 G-P3 组件 侧面真空端口

G-P3 - Y 10UM N - B5 - B5 - LH

①吸盘直径 ②吸盘材质 ③安装方式 ④真空接口 无痕迹吸附对策

①吸盘盘径 单位：mm

代码	015U	02U	035U	04UM	06UM	08UM	10UM	13UM
盘径	Ø1.5	Ø2	Ø3.5	Ø4	Ø6	Ø8	Ø10	Ø13
代码	16UM	04B	06B	08B	10B	13B	16B	-
盘径	Ø16	Ø4	Ø6	Ø8	Ø10	Ø13	Ø16	-

③安装方式

安装方式		规格
内螺纹	B3	M3X0.5
	B5	M5X0.8

④真空接口

真空接口	记号
内螺纹	B3
	B5
笋型接头	U4
	U6
快插接头	04
	06

②吸盘材质

代码	材质	硬度 ShoreA	使用温度范围	颜色	表面电阻率	适用吸盘直径	LH 无痕迹吸附对策（卤化处理）
N	丁腈橡胶	A55/S	-20~120℃	黑色	-	Ø1.5~Ø16	●
S	硅橡胶	A55/S	-50~220℃	白色	-	Ø1.5~Ø16	-
SE	防静电硅胶	A55/S	-30~180℃	黑色红点	10^5~10^8Ω·cm	Ø1.5~Ø16	-
FS	氟硅橡胶	A55/S	-30~180℃	红色	-	Ø1.5~Ø16	-

注：吸盘材质性能请参考前附；其它材质及硬度均可定做，详情欢迎咨询本司；表中黄色字体表示畅销产品，货期短，性价比高。
“●”：表示可选；“-”：表示无。
卤化处理后，材料硬度会提升 A5/S；记号为表面黄点，如：卤化处理后的丁腈橡胶，硬度为 A60/S，记号为黑色黄点。

外形尺寸图

单位：mm

型号						参数			
代码	盘径	类型	材质	安装方式	真空接口	L	C	D	B
G-P3-Y 固定式侧面真空端口	015	U 低矮平	N S SE FS	B3	B3	3	0.3	2	14
	02					3	0.3	2.5	14
	035					3	0.3	4	14
	04	UM 低矮带沟平型		B5	B5	6	0.5	4.5	22
	06					6	0.8	6.5	22
	08					6	0.8	8.5	22
	10					7	1	11	23
	13					7	1.2	14	23
	16					7	1.2	17	23
	04	B 低矮风琴型				8	2.2	4.5	24
	06					8	3	7	24
	08					8	3	9	24
	10					10	2	11	26
	13					10	2	14	26
	16					10	2	17	26

※ 吸盘材质「N S SE FS」为畅销产品，货期短，性价比高。
其它材质与硬度也可以定做，详情请咨询本司。
※ 单独托架规格参数及选型，请参照 G 系列托架选型规格。

G-P3-Y015/02/035U □ -B3-B3

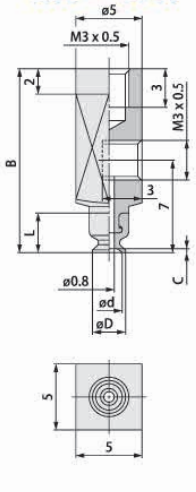

G-P3-Y04/06/08UM □ -B5-B5

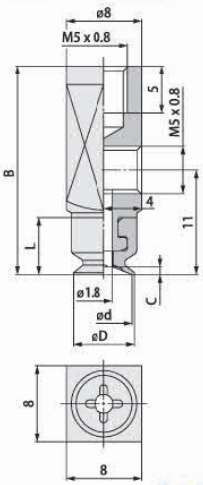

G-P3-Y10/13/16B □ -B5-B5

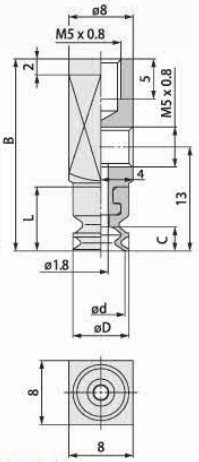

G-P3-Y10/13/16UM □ -B5-B5

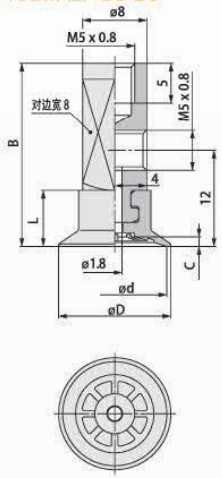

G-P3-Y10/13/16B □ -B5-B5

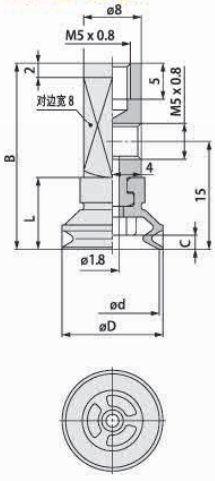

真空接口除表格中推荐规格外，还可以按照要求配置，详情请咨询我司。

真空吸盘 - 低矮平型 G-P3 组件 弹簧式侧面真空端口 组件型



G-P3 - Y 10UM N -J 6 -B5 -LH

①吸盘材质 ②吸盘材质 ③回转方式 ④缓冲行程 ⑤真空接口 无痕迹吸附对策

※ 吸盘盘径及材质选择请参照本系列吸盘选型参数

③回转方式

回转方式	规格
可回转	J
可回转，带衬套	JB
防回转	K

⑤真空接口

真空接口	记号
内螺纹	B3
	B5
笋型接头	U4
	U6
快插接头	04
	06

外形尺寸图

单位：mm

型号							参数							
代码	盘径	类型	材质	回转方式	弹簧行程	真快接口	安装螺纹	D	C	T	B	E	L
G-P3-Y 弹簧式顶部真空端口	015	U 低矮平型	N S SE FS	J	3	B3	M6X0.75	2	0.3	2	30	10	3
					6			2	0.3	2	37	14	
	02				3			2.5	0.3	2	30	10	
					6			2.5	0.3	2	37	14	
	035				3			4	0.3	2	30	10	
					6			4	0.3	2	37	14	
	015			K	3		M8X0.75	2	0.3	2	34	11	
					6			2	0.3	2	40.5	14.5	
	02				3			2.5	0.3	2	34	11	
					6			2.5	0.3	2	40.5	14.5	
	035				3			4	0.3	2	34	11	
					6			4	0.3	2	40.5	14.5	

※ 吸盘材质「N S SE FS」为畅销产品，货期短，性价比高。
其它材质与硬度也可以定做，详情请咨询本司。
※ 单独托架规格参数及选型，请参照 G 系列托架选型规格。

G-P3-Y015/02/035U-J3/6-B3

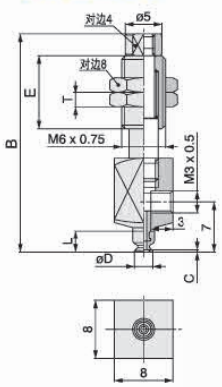

G-P3-Y015/02/035U-K3/6-B3

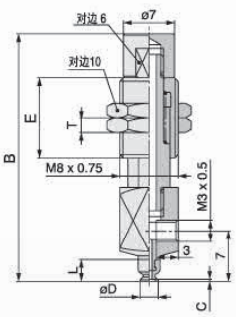

单位：mm

型号							参数							
代码	盘径	类型	材质	回转方式	弹簧行程	真快接口	安装螺纹	D	C	T	B	E	L
G-P3-Y 弹簧式顶部真空端口	04	UM 低矮平面带沟型	N S SE FS	J K	3	B5	M8X0.75	4.5	0.5	2	40	11	6
					6			4.5	0.5	2	46	14.5	
					10			4.5	0.5	2	56	20.5	
	06				3			6.5	0.8	2	40	11	
					6			6.5	0.8	2	46	14.5	
					10			6.5	0.8	2	56	20.5	
	08				3			8.5	0.8	2	40	11	
					6			8.5	0.8	2	46	14.5	
					10			8.5	0.8	2	56	20.5	
	04	B 低矮风琴型			3			4.5	2.2	2	42	11	8
					6			4.5	2.2	2	48	14.5	
					10			4.5	2.2	2	58	20.5	
	06				3			7	3	2	42	11	
					6			7	3	2	48	14.5	
					10			7	3	2	58	20.5	
	08				3			9	3	2	42	11	
					6			9	3	2	48	14.5	
					10			9	3	2	58	20.5	

※ 吸盘材质「N S SE FS」为畅销产品，货期短，性价比高。
其它材质与硬度也可以定做，详情请咨询本司。
※ 单独托架规格参数及选型，请参照 G 系列托架选型规格。

G-P3-Y04/06/08UM/B-J3/6/10-B5

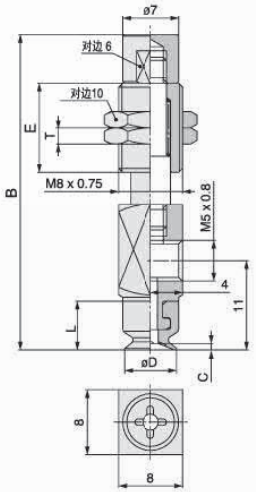

G-P3-Y04/06/08UM/B-K3/6/10-B5

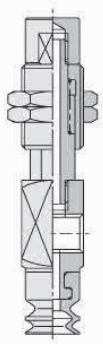

真空接口除表格中推荐规格外，还可以按照要求配置，详情请咨询我司。

真空吸盘 - 低矮平型 G-P3 组件 弹簧式侧面真空端口 组件型号

外形尺寸图

单位：mm

型号							参数						
代码	盘径	类型	材质	回转方式	弹簧行程	真快接口	安装螺纹	D	C	T	B	E	L
G-P3-Y 弹簧式顶部真空端口	04	UM 低矮平型	N S SE FS	JB K	15	B5	M8X0.75	4.5	0.5	2	59	10	6
					20			4.5	0.5	2	66.5	10	
	06				15			6.5	0.5	2	59	10	
					20			6.5	0.5	2	66.5	10	
	08				15			8.5	0.5	2	59	10	
					20			8.5	0.5	2	66.5	10	
	04	B 低矮风琴型			15			4.5	0.5	2	61	10	8
					20			4.5	0.5	2	68.5	10	
	06				15			7	0.5	2	61	10	
					20			7	0.5	2	68.5	10	
	08				15			9	0.5	2	61	10	
					20			9	0.5	2	68.5	10	

※ 吸盘材质「N S SE FS」为畅销产品，货期短，性价比高。
其它材质与硬度也可以定做，详情请咨询本司。
※ 单独托架规格参数及选型，请参照 G 系列托架选型规格。

G-P3-T04/06/08UM/B-JB15/20-B5

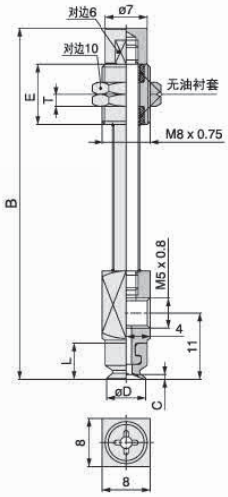

G-P3-T04/06/08UM/B-K15/20-B5

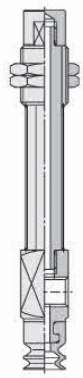

单位：mm

型号							参数						
代码	盘径	类型	材质	回转方式	弹簧行程	真快接口	安装螺纹	D	C	T	B	E	L
G-P3-Y 弹簧式顶部真空端口	10	UM 低矮平面带沟型	N S SE FS	J K	3	B5	M8X0.75	11	1	2	41	11	7
					6			11	1	2	47	14.5	
					10			11	1	2	57	20.5	
	13				3			14	1.2	2	41	11	
					6			14	1.2	2	47	14.5	
					10			14	1.2	2	57	20.5	
	16				3			17	1.2	2	41	11	
					6			17	1.2	2	47	14.5	
					10			17	1.2	2	57	20.5	
	10	B 低矮风琴型			3			11	2	2	44	11	10
					6			11	2	2	50	14.5	
					10			11	2	2	60	20.5	
	13				3			14	2	2	44	11	
					6			14	2	2	50	14.5	
					10			14	2	2	60	20.5	
	16				3			17	2	2	44	11	
					6			17	2	2	50	14.5	
					10			17	2	2	60	20.5	

※ 吸盘材质「N S SE FS」为畅销产品，货期短，性价比高。
其它材质与硬度也可以定做，详情请咨询本司。
※ 单独托架规格参数及选型，请参照 G 系列托架选型规格。

G-P3-T10/13/16UM/B-J3/6/10-B5

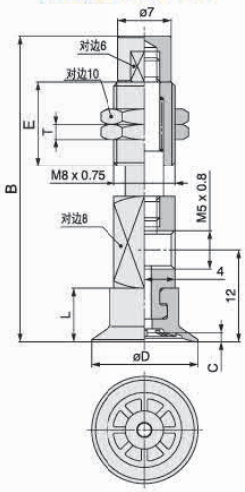

G-P3-T10/13/16UM/B-K3/6/10-B5

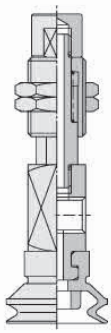

单位：mm

型号							参数						
代码	盘径	类型	材质	回转方式	弹簧行程	真快接口	安装螺纹	D	C	T	B	E	L
G-P3-Y 弹簧式顶部真空端口	10	U 低矮平型	N S SE FS	JB K	15	B5	M8X0.75	11	1	2	60	10	7
					20			11	1	2	67.5	10	
	13				15			14	1.2	2	60	10	
					20			14	1.2	2	67.5	10	
	16				15			17	1.2	2	60	10	
					20			17	1.2	2	67.5	10	
	10	B 低矮风琴型			15			11	1	2	63	10	10
					20			11	1	2	70.5	10	
	13				15			14	1.2	2		10	
					20			14	1.2	2	66.5	10	
	16				15			17	1.2	2	59	10	
					20			17	1.2	2	66.5	10	

※ 吸盘材质「N S SE FS」为畅销产品，货期短，性价比高。
其它材质与硬度也可以定做，详情请咨询本司。
※ 单独托架规格参数及选型，请参照 G 系列托架选型规格。

G-P3-T10/13/16UM/B-JB15/20-B5

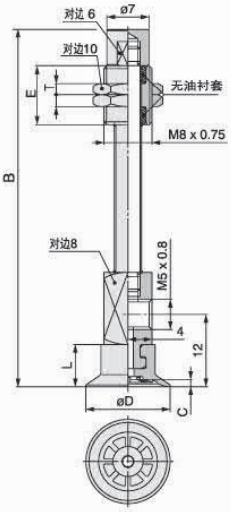

G-P3-T10/13/16UM/B-K15/20-B5

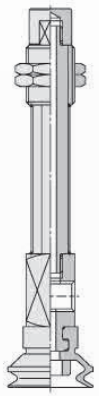

真空接口除表格中推荐规格外，还可以按照要求配置，详情请咨询我司。

低摩擦吸盘托架 VP-CLF

新品 热卖推荐

- 避免金属部分直接接触，可将噪音控制在50分贝以内，真正实现低摩擦，低噪音效果；
- 采用全新结构件设计，可最大程度减少金属摩擦掉屑现象；
- 采用内缩式结构，完全避免气管等零部件拉力造成的卡顿现象；
- 全不锈钢材质，进一步扩大了使用范围，极大的提升了使用寿命；
- 采用特殊的防偏心结构设计，滑动更顺畅。



结构示意图

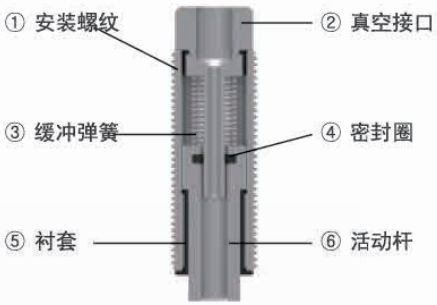

工作示意图

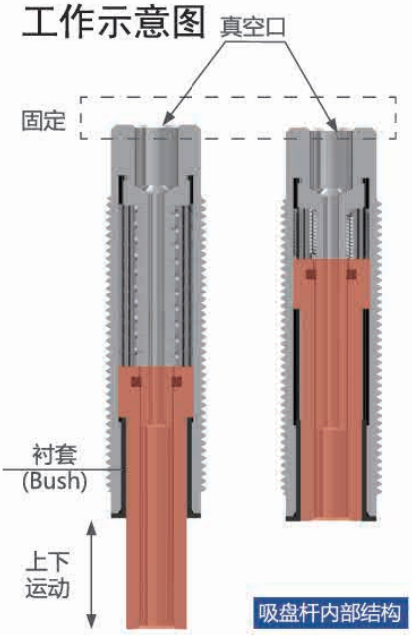

低摩擦托架选型

例：

VP-CLF - K5 - M10 - M5F

①托架回转方式

代码	代码
无	可回转托架
K	防回转托架

注：该系列产品都可选择可回转与防回转方式。

②托架缓冲行程

代码	说明
5	缓冲行程 5mm
10	缓冲行程 10mm
15	缓冲行程 15mm

③安装螺纹

代码	说明
M8	安装螺纹 M8x0.75
M10	安装螺纹 M10x1.0
M14	安装螺纹 M14x1.0

④吸盘连接端口规格

代码	说明
M4F	M4x0.7 内螺纹
M5F	M5x0.8 内螺纹
M5M	M5x0.8 外螺纹

注：安装螺纹为M8，吸盘连接端口为内螺纹时，螺纹规格为M4x0.7；其余皆为M5x0.8。

新品 推荐 热卖推荐

低摩擦吸盘托架 VP-CLF

尺寸图:

M8 安装螺纹规格

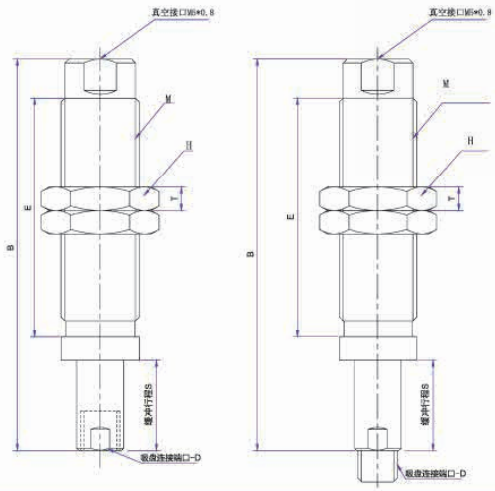

单位：mm

型号					参数				
代码	托架回转方式	缓冲行程 S	安装螺纹规格	吸盘连接端口规格 D	总高 B	真空接口	安装调节高度 E	螺母大小 T	螺母厚度 T
VP-CLF 低摩擦吸盘托架系列	无：可回转	5	M8：M8X1	M4F:M4x0.7 内螺纹 M5M:M5x0.8 外螺纹	34.5	M5X0.8	20	12	3
		10			44.5	M5X0.8	25	12	3
		15			54.5	M5X0.8	30	12	3
	K：防回转	5		M4F:M4x0.7 内螺纹 M5M:M5x0.8 外螺纹	36	M5X0.8	20	12	3
		10			46	M5X0.8	25	12	3
		15			56	M5X0.8	30	12	3

M10 安装螺纹规格

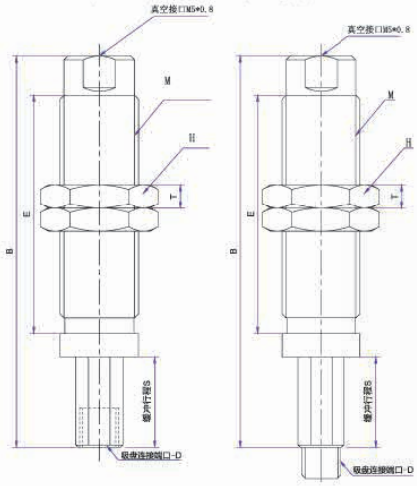

单位：mm

型号					参数				
代码	托架回转方式	缓冲行程 S	安装螺纹规格	吸盘连接端口规格 D	总高 B	真空接口	安装调节高度 E	螺母大小 T	螺母厚度 T
VP-CLF 低摩擦吸盘托架系列	无：可回转	5	M10：M10X1	M5F:M5x0.8 内螺纹 M5M:M5x0.8 外螺纹	40.5	M5X0.8	25	14	3
		10			50.5	M5X0.8	30	14	3
		15			62.5	M5X0.8	35	14	3
	K：防回转	5		M5F:M5x0.8 内螺纹 M5M:M5x0.8 外螺纹	39	M5X0.8	25	14	3
		10			49	M5X0.8	30	14	3
		15			59	M5X0.8	35	14	3

M14 安装螺纹规格

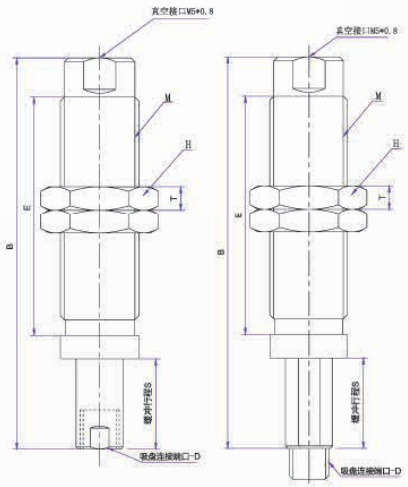

单位：mm

型号					参数				
代码	托架回转方式	缓冲行程 S	安装螺纹规格	吸盘连接端口规格 D	总高 B	真空接口	安装调节高度 E	螺母大小 T	螺母厚度 T
VP-CLF 低摩擦吸盘托架系列	无：可回转	5	M14：M14X1	M5F:M5x0.8 内螺纹 M5M:M5x0.8 外螺纹	39.5	M5X0.8	26	19	5
		10			49.5	M5X0.8	31	19	5
		15			59.5	M5X0.8	36	19	5
	K：防回转	5		M5F:M5x0.8 内螺纹 M5M:M5x0.8 外螺纹	40	M5X0.8	26	19	5
		10			50.5	M5X0.8	31	19	5
		15			60.5	M5X0.8	36	19	5

真空吸盘 - SRP



【主要用于吸附芯片等小且易碎的物品】

吸盘选型

例：

SRP12 S-40D

●①吸盘直径 ●②吸盘材质

①吸盘选型 单位：mm

型号	SRP06 □	SRP09 □	SRP12 □	SRP20 □	SRP30 □	SRP40 □
盘径	Ø6	Ø9	Ø12	Ø20	Ø30	Ø40
代码	SRPF06 □	SRPF08 □	SRPF12 □	SRPF20 □	SRPS40 □	SRPS50 □
盘径	Ø6	Ø8	Ø12	Ø20	Ø40	Ø50

注：“□”内填写吸盘材质。

②吸盘材质

代码	材质	硬度	使用温度范围	颜色	适用吸盘	LH 无痕迹吸附对策（卤化处理）
S-40D	硅橡胶	A40/S	-50~220℃	天蓝	SRP SRPF	-
S-55D	硅橡胶	A55/S	-50~220℃	半透明	SRPS	-
FS	氟硅橡胶	A55/S	-30~180℃	红色	SRP SRPF SRPS	-

注：(1) 其它材质与硬度也可以制作，请与本公司协商。
(2) “●”：表示可选 ； “-” ：表示无。

外形尺寸图

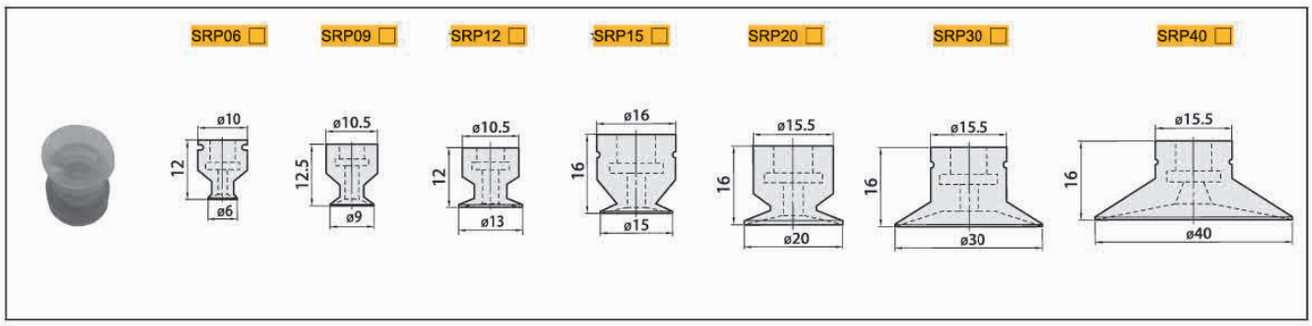

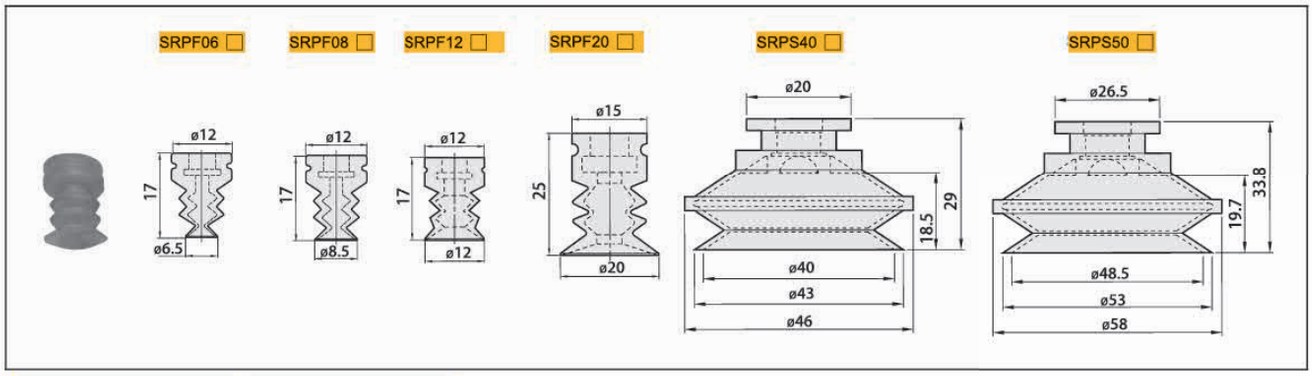

包装方式		交货期
D ≤ 10	10pcs/ 袋	“★”为畅销产品，库存充足，货期一般为 1 ～ 3 个工作日
D > 10	1pcs/ 袋	

注：D 表示吸盘盘口直径（mm）。详情欢迎致电本司咨询。

订货范例 | SRP06S-40D

订货范例 | VP-CLF-10-M10-M5F M10 安装螺纹，缓冲行程 10mm 的可回转托架，吸盘连接端口为内螺纹 M5 规格。
VP-CLF-K10-M10-M5M M10 安装螺纹，缓冲行程 10mm 的防回转托架，吸盘连接端口为外螺纹 M5 规格。

真空吸盘 -SRP 组件

吸盘组件选型



型号	M 材质			S 表面处理	
	主体	弹簧	螺帽	主体	螺帽
SRK SRKN SRKNS	A2011B	SWP-A	SS400	本色阳极氧化处理	镀镍

SRK10 1010 1015

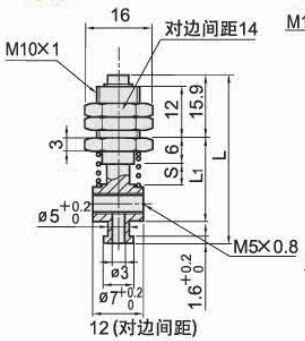

SRK20 2010 2015

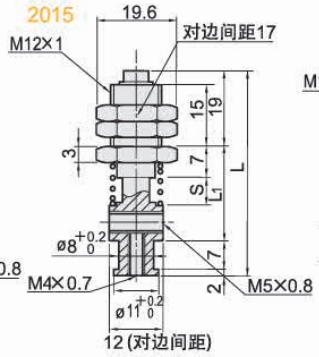

SRKN10 1010 1015

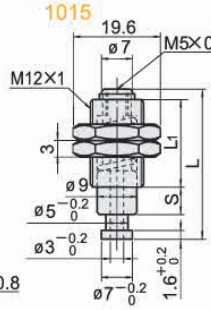

SRKN20 2010 2015

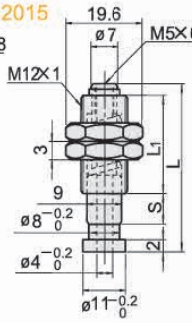

SRKNS 40 50

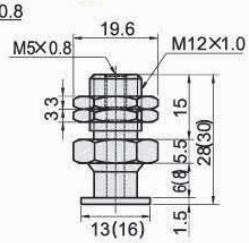

注：SRKNS50为（ ）内的尺寸。

托架参数

单位：mm

型式 型号	No.	行程 S	L	L1	弹簧 弹簧常数	弹簧 最大负载	适用吸盘
SRK	10	5	40	19	0.030kgf	0.55kgf	SRP6~12 SRPF06~12
	1010	10	45	24	0.025kgf		
	1015	15	50	29	0.020kgf		
	20	5	48	20	0.037kgf		SRP15~40 SRPF20
	2010	10	53	25	0.032kgf		
	2015	15	58	30	0.027kgf		

单位：mm

型式 型号	No.	行程 S	L	L1	弹簧 弹簧常数	弹簧 最大负载	适用吸盘
SRKN	10	5	35	22	0.030kgf	0.55kgf	SRP6~12 SRPF06~12
	1010	10	45	27	0.025kgf		
	1015	15	55	32	0.020kgf		
	20	5	39	22	0.037kgf		SRP15~40 SRPF20
	2010	10	49	27	0.032kgf		
	2015	15	59	32	0.027kgf		

单位：mm

型式	适用吸盘
SRKNS	RPS40
	RPS50

吸盘托架组合表

单位：mm

吸盘 代码	吸盘直径	材质	托架型号 类型	托架型号 行程	安装类型
SRP	6	S-40D S-55D FS	SRK10 SRKN10	5 10 15	嵌入式
	9				
	12				
	15		SRK20 SRKN20	5 10 15	
	20				
	30				
	40				
SRPF	06		SRK10 SRKN10	5 10 15	
	08				
	12				
	20		SRK20 SRKN20	5 10	
SRPS	40		SRKNS40	无	
	50		SRKNS50	无	

使用范例

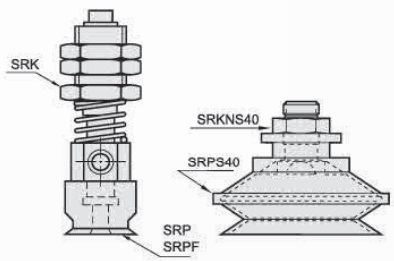

订货范例 | SRP12S-40D-SRK1010

非接触式吸盘 GNT



产品特征

◇最大程度的减轻工件的伤痕及吸附痕迹。
◇内置特殊工作原理的真空发生器，无需另接真空发生器。
◇吸盘工作时处于悬浮状态，无需接触工件表面即可搬运，特别适合用于受压易损件。
◇真空度低，流量高，具有良好的漏气补偿性能，不易对工件造成变形。
◇容易分离轻薄透气性物体。

工作原理示意图

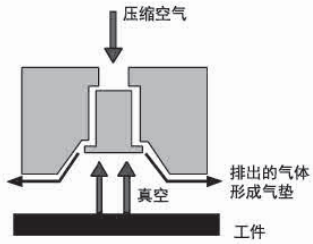

适用工况

◇搬运受压易损工件，如各类电路板、晶片等。
◇搬运和分离轻薄透气性物体，如各类薄膜纸板等。
◇透气性很强的物体也可以搬运。

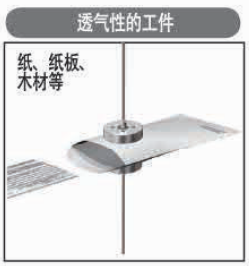

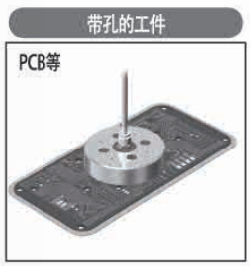

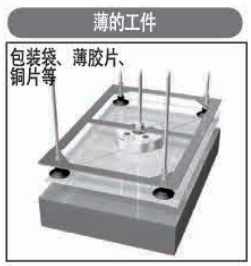

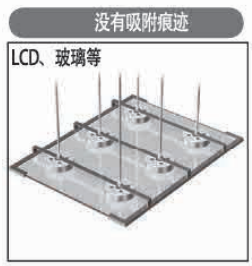

例：GNT - 20 - G - LH
①吸盘直径 ②垫脚材质 无痕迹吸附对策

①吸盘盘径

单位：mm

代码	20	30	40	60
盘径	Ø20	Ø30	Ø40	Ø60

②垫脚材质

代码	G	K
材质	丁腈橡胶	PEEK

注：丁腈橡胶可做无痕处理，请在型号后面加 -LH。

⚠注意

○ 使用非接触吸盘，工件周围需要导轨来做辅助固定（非接触吸盘工作时会产生气旋可能会影响工件的定位）。

包装方式	交货期
1pcs/ 袋	“★”为畅销产品，库存充足，货期一般为 1 ～ 3 个工作日

订货范例 | GNT-20-PK
GNT-20-G-LH

非接触式吸盘 GNT

性能参数（起吊力）

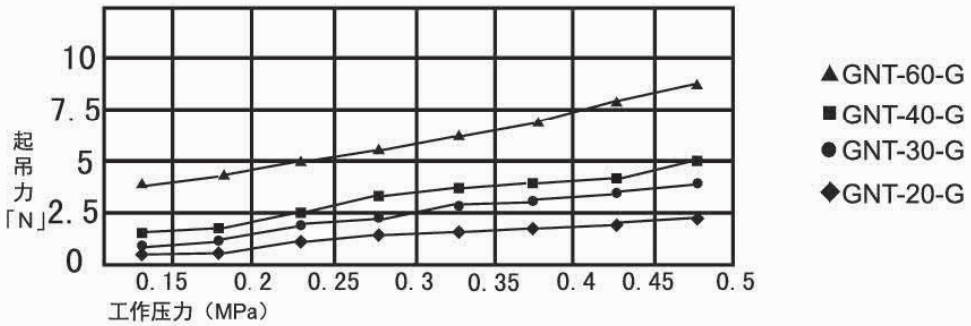

型号	单位	GNT-20-G	GNT-30-G	GNT-40-G	GNT-60-G
使用流体	空气（非腐蚀性、不燃性气体）				
配管连接口径		M5	M5	Rc1/8	Rc1/8
使用压力范围	MPa	0.15~0.5			
使用温度范围	℃	-20~80(不冻结)			
起吊力	N	1.3	3.3	5.1	8.5
空气消耗量	l/min(ANR)	79	92	114	133
净重	g	12	31	51	118

表中起吊力值，是以空气消耗量为 0.5MPa，吸附物没有孔，气密性良好的平坦工件为前提实验所得。表中数值为参照值，如有疑问请联系吉尼尔。

规格尺寸

GNT-20-G

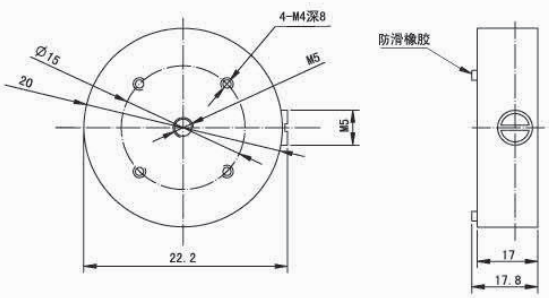

GNT-30-G

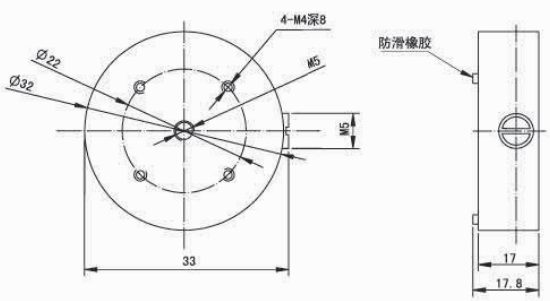

GNT-40-G

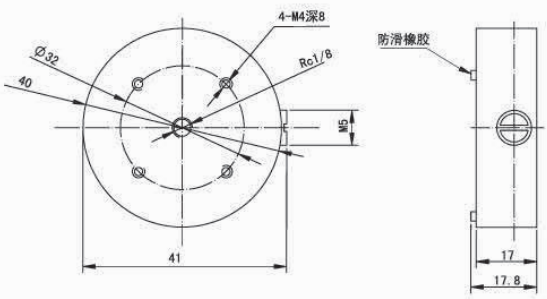

GNT-60-G

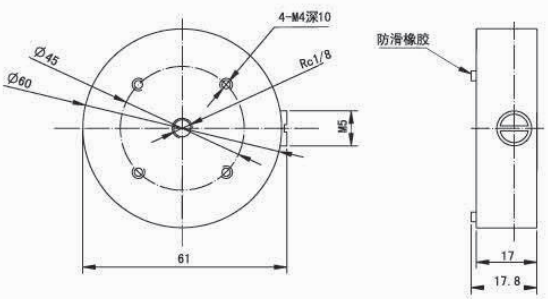

伯努利吸盘 BG

产品特征

◇最大限度减少与工件的接触，柔和抓取工件
◇耗气量低，能源成本低
◇得益于大吸附力，工件负载大
◇噪音小
◇可靠分离多孔和透气材料
◇最大限度减少装配和安装



使用工况

◇伯努利式吸盘非常适用于搬运厚度薄和脆弱的工件
例：光伏行业（太阳能电池和晶圆运输）、薄膜解决方案、
薄膜运输、平板、玻璃薄板、电路板、大表面积弹性工件、
透气工件、分离薄而透气的材料、带皮纹的材料等
注：用于吸附薄而精密的工件时（如：膜），建议使用吸盘全覆盖

工作原理示意图

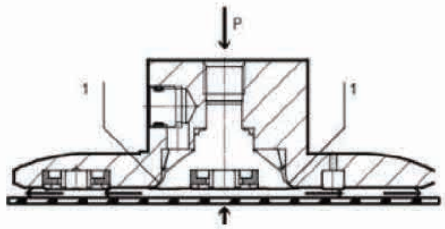

型号标识

例：

BG - S - 60 - G01

①进气方式　②吸盘直径　③吸盘直径

①进气方式

单位：mm

代码	S	C
方式	上侧进气	侧面进气

②吸盘盘径

代码	60	80	100	120	124
盘径	Ø60	Ø80	Ø100	Ø120	Ø124

③进气口规格

代码	G01
规格	G1/8

工作原理介绍

输入的压缩空气在吸盘内径向转向，在工件和吸盘表面之间形成回流。气流通过吸盘本体和中心插件之间非常小的间隙1流动，这样大大提高了气流速度。高速外流的气流在吸盘和工件产生真空。吸盘的垫片让吸盘和工件之间保持一定的距离，确保气流能够顺畅的流出、采用伯努利原理的真空发生能轻柔抓取各种工件，且几乎不发生接触。

包装方式	交货期
1pcs/ 袋	“★”为畅销产品，库存充足，货期一般为 1 ～ 3 个工作日

订货范例 | BG-S-100-G01

规格尺寸





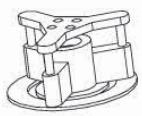

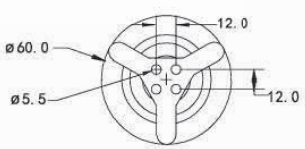

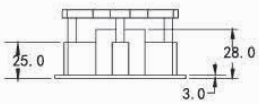

BG-S-60-G01
直径60mm，高度45-60mm可调，1/8螺纹-6mm气管接头
在0.3Mpa时，气体流量80L/min，吸力100-150g
上侧正压吹气式
阳极氧化精制铝合金

伯努利吸盘 BG



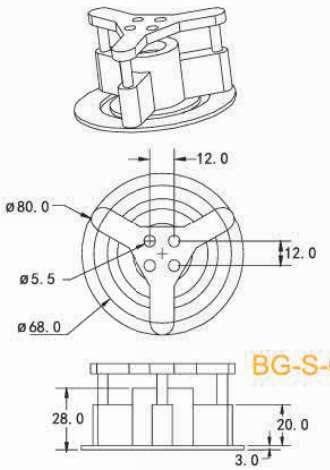

BG-S-60-G01

BG-S-80-G01
直径80mm，高度45-60mm可调，1/8螺纹-6mm气管接头
在0.3Mpa时，气体流量90L/min，吸力120-180g
上侧正压吹气式
铝，氧化天蓝色，装黑色缓冲垫，中心铜



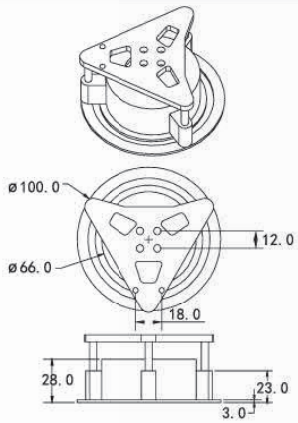

BG-S-100-G01
直径100mm，高度45-60mm可调，1/8螺纹-6mm气管接头
在0.3Mpa时，气体流量100L/min，吸力120-200g
上侧正压吹气式



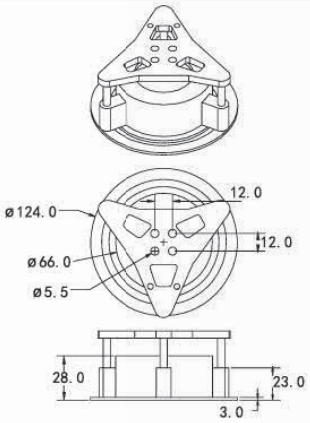

BG-S-124-G01
直径124mm，高度45-60mm可调，1/8螺纹-6mm气管接头
在0.3Mpa时，气体流量100L/min，吸力120-200g
上侧正压吹气式



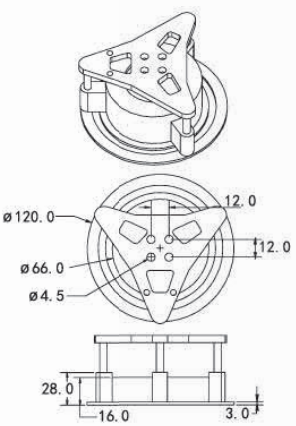

BG-C-120-G01
直径120mm，高度45-60mm可调，1/8螺纹-6mm气管接头
在0.3Mpa时，气体流量100L/min，吸力120-200g
侧正压吹气式

真空吸盘 - 塑料薄膜和纸张专用型 GFT



主要用于吸附纸张、薄板、塑料薄膜、太阳能硅片等

吸盘选型

例：GFT - 30 - N

GFT - 30 - N - 01 M

①吸盘盘径 ②吸盘材质 ③安装螺纹 ④安装方式

①吸盘盘径 单位：mm

代码	15	20	25	30	35A	35	40
盘径	Ø15	Ø20	Ø25	Ø30	Ø35	Ø35	Ø40

②吸盘材质

代码	材质	硬度 ShoreA	使用温度范围	颜色	适用吸盘直径
N	丁腈橡胶	A55/S	-20~120℃	黑色	Ø15~Ø40
S	硅橡胶	A55/S	-50~220℃	白色	Ø15~Ø40
SE	防静电硅橡胶	A55/S	-30~180℃	黑色红点	Ø15~Ø40
U	聚氨酯橡胶	A55/S	-20~120℃	蓝色	Ø15~Ø40
FS	氟硅橡胶	A55/S	-30~180℃	红色	Ø15~Ø40
NLH	无痕迹丁腈橡胶	A60/S	-20~120℃	黑色黄点	Ø15~Ø40

③安装螺纹

代码	M5	01	02
螺纹规格	M5X0.8	G1/8	G1/4

④安装方式

代码	M	F
安装方式	外螺纹	内螺纹

外形尺寸图

单独吸盘

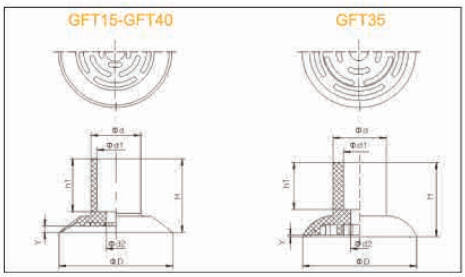

外螺纹安装方式 M

内螺纹安装方式 F

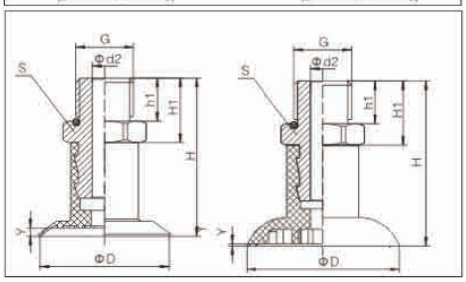

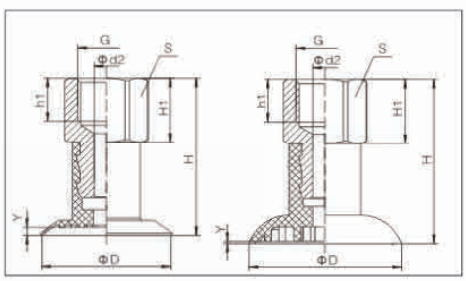

规格尺寸一览表

单位：mm

型号	吸盘材质	安装方式	参数					
			D	Y	H	L_G	h	S
GFT15	N S SE U FS NLH	M5M	14.5	0.9	10	5	5	7
		01M			10	7.5	6	14
		01F			22	8	-	14
GFT20		M5M	20.9	1.5	10.4	5	5	7
		01M			10.4	7.5	6	14
		01F			22.4	8	-	14
GFT25		M5M	24.4	1.7	10.8	5	5	7
		01M			10.8	7.5	6	14
		01F			22.8	8	-	14
GFT30		02M	30.6	2	21.8	10	5	17
		02F			36.8	10	-	17
GFT35A		02M	34.5	1.4	23	10	5	17
		02F			38	10	-	17
GFT35		02M	35	0.5	23.5	10	5	17
		02F			38.5	10	-	17
GFT40		02M	40.5	2.3	20.5	10	5	17
		02F			35.5	10	-	17

规格选型一览表

型号 \ 连接件规格	吸盘材质	M5M M5 外螺纹	01M G1/8 外螺纹	02M G1/4 外螺纹	01F G1/8 内螺纹	02F G1/4 内螺纹
GFT15	N S SE U FS NLH	●	●	—	●	—
GFT20		●	●	—	●	—
GFT25		●	●	—	●	—
GFT30		—	—	—	●	●
GFT35A		—	—	—	●	●
GFT35		—	—	—	●	●
GFT40		—	—	—	●	●

注：“●”表示默认规格，“–”表示无。

新品
薄膜
纸张
塑料袋
金属薄板
GFT 型
GTP 型
GBLP 型
MAF 型
MAB 型
MAOF 型
MAOB 型

真空吸盘 - 软包装袋专用型 GTP



吸盘选型

GTP - 62 - S - G03F

①吸盘盘径 ②吸盘材质 ③安装方式

超薄花形唇边设计，更有利于贴合各种软袋包装，保证搬运过程中的密封性。
吸盘内部楔形支撑结构，能有效增强吸盘支撑强度，最大程度保证抓取力度。
接头侧向气口均匀分布，能有效防止包装软袋堵塞气口。

①吸盘盘径 单位：mm

代码	62
盘径	Ø62

②吸盘材质

代码	材质	硬度 ShoreA	使用温度范围	颜色	适用吸盘直径
S	硅橡胶	A40/S	-50~220°C	蓝色	Ø30~Ø50
FS	氟硅橡胶	A55/S	-30~180°C	红色	Ø30~Ø50

③安装方式

代码	03F
内螺纹	G3/8

外形尺寸图

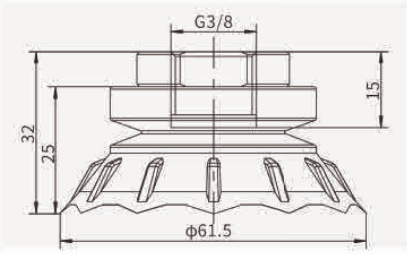

包装方式	交货期
1pcs/ 袋	货期一般为 1 ～ 3 个工作日

订货范例 GTP-62-S-G03F

新品
薄膜
纸张
塑料袋
金属薄板
GFT 型
GTP 型
GBLP 型
MAF 型
MAB 型
MAOF 型
MAOB 型

真空吸盘 - 软包装袋专用型 GBLP



最适合用于吸附形状不规则的包装物品、冷冻食品袋、水袋等

吸盘选型

例： GBLP - 30 - S - T1

①吸盘盘径 ②吸盘材质

GBLP - 30 - S - 02M - T1

①吸盘盘径 ②吸盘材质 ③安装方式 ④塞头

①吸盘盘径 单位：mm

代码	30	40	50
盘径	Ø30	Ø40	Ø50

③安装方式

代码	02M	03M	04M
外螺纹	G1/4	G3/8	G1/2

②吸盘材质

代码	材质	硬度 ShoreA	使用温度范围	颜色	适用吸盘直径
S	硅橡胶	A40/S	-50~220℃	淡蓝色	Ø30~Ø50
FS	氟硅橡胶	A55/S	-30~180℃	红色	Ø30~Ø50

④塞头

代码	T1	T2
塞头	圆形塞头	花形塞头

外形尺寸图

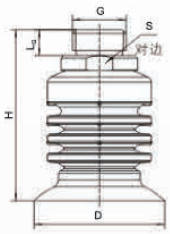

规格尺寸一览表

单位：mm

吸盘规格	吸盘材质	安装方式	参数					
			D	H	h	L_g	G	S
GBLP-30	S FS	02M	30	36.5	6	9	G1/4	19
GBLP-40		03M	40	40	6	10	G3/8	22
GBLP-50		04M	50	55	6	10	G1/2	28

规格选型一览表

型号 \ 连接件规格	吸盘材质	02M G1/4 外螺纹	03M G3/8 外螺纹	04M G1/2 外螺纹	T1 圆形塞头	T2 花形塞头
GBLP-30	S FS	●	—	—	○	●
GBLP-40		—	●	—	●	●
GBLP-50		—	—	●	○	●

注：“●”表示默认规格，“○”表示可选规格，“—”表示不可选

包装方式	交货期
1pcs/ 袋	货期一般为 1 ～ 3 个工作日

订货范例 GBLP30-S
GBLP-50-FS-G4M-T2

真空吸盘 - 金属薄板专用扁平型 MAF



主要用于吸附汽车冲压钢板、油性表面钢板，玻璃，普通的金属薄板等

吸盘选型

例：

MAF - 30 - N - 02 M

①吸盘盘径 ②吸盘材质 ③安装螺纹 ④安装方式

①吸盘盘径 单位：mm

代码	30	40	50	60	80	100	125
盘径	Ø30	Ø40	Ø50	Ø60	Ø80	100	Ø125

②吸盘材质

代码	材质	硬度 ShoreA	使用温度范围	颜色	适用吸盘直径
N	丁腈橡胶	A55/S	-20~120°C	黑色	Ø30~Ø125
NBU	丁腈橡胶	A40/S	-20~120°C	蓝色	Ø30~Ø125

③安装螺纹

代码	M10	M14	02	03
螺纹规格	M10X1.25	M14X1.5	G1/4	G3/8

④安装方式

代码	M	F
安装方式	外螺纹	内螺纹

外形尺寸图

内螺纹安装方式 F

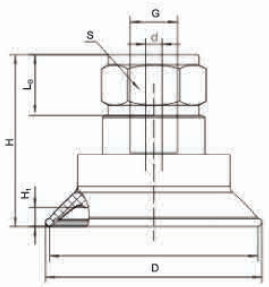

外螺纹安装方式 M

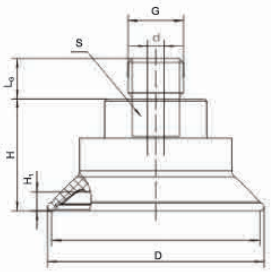

规格尺寸一览表

单位：mm

型号	吸盘材质	安装方式	参数						
			D	H	G	L_G	h	S	Y
MAF30	N NBU	M10M	32	20	M10	12	13.5	16	2.7
		M14M	32	20	M14	12	13.5	16	2.7
		02M	32	20	G1/4	12	13.5	16	2.7
		02F	32	20	G1/4	11	-	16	2.7
MAF40		M10M	42	22	M10	12	13.5	17	3.7
		M14M	42	22	M14	12	13.5	17	3.7
		02M	42	22	G1/4	12	13.5	17	3.7
		02F	42	22	G1/4	11	-	17	3.7
MAF50		M10M	52	28	M10	12	13.5	22	4.7
		M14M	52	28	M14	12	13.5	22	4.7
		02M	52	28	G1/4	12	13.5	22	4.7
		03F	52	28	G3/8	13	-	22	4.7
MAF60		M10M	62.5	31	M10	12	13.5	22	6
		M14M	62.5	31	M14	12	13.5	22	6
		02M	62.5	31	G1/4	12	13.5	22	6
		03F	62.5	31	G3/8	13	-	22	6
MAF80		M10M	82	34	M10	12	13.5	22	9.2
		M14M	82	34	M14	12	13.5	22	9.2
		02M	82	34	G1/4	12	13.5	22	9.2
		03F	82	34	G3/8	13	-	22	9.2
MAF100		M10M	103	36	M10	12	13.5	22	9.2
		M14M	103	36	M14	12	13.5	22	9.2
		02M	103	36	G1/4	12	13.5	22	9.2
		03F	103	36	G3/8	13	-	22	9.2
MAF125		M10M	128	43	M10	12	13.5	22	12.5
		M14M	128	43	M14	12	13.5	22	12.5
		02M	128	43	G1/4	12	13.5	22	12.5
		03F	128	43	G3/8	13	-	22	12.5

规格选型一览表

型号 \ 连接件规格	吸盘材质	M10M	M14M	02M	02F	03F
		M10 外螺纹	M14 外螺纹	G1/4 外螺纹	G1/4 内螺纹	G3/8 内螺纹
MAF30	N NBU	○	○	○	●	—
MAF40		○	○	○	●	—
MAF50		○	○	○	—	●
MAF60		○	○	○	—	●
MAF80		○	○	○	—	●
MAF100		○	○	○	—	●
MAF125		○	○	○	—	●

注：“●”表示默认规格，“○”表示可选规格，“—”表示不可选

真空吸盘 - 金属薄板专用波纹型 MAB

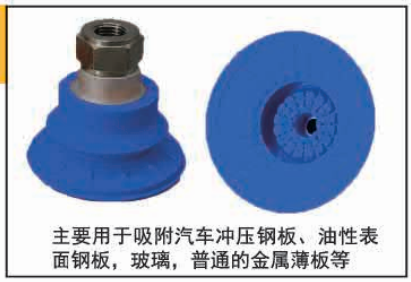

主要用于吸附汽车冲压钢板、油性表面钢板，玻璃，普通的金属薄板等

吸盘选型

例： MAB - 30 - N - 02 M

①吸盘盘径 ②吸盘材质 ③安装螺纹 ④安装方式

①吸盘盘径 单位：mm

代码	22	30	40	50	60	80	100	125
盘径	Ø22	Ø30	Ø40	Ø50	Ø60	Ø80	100	Ø125

②吸盘材质

代码	材质	硬度 ShoreA	使用温度范围	颜色	适用吸盘直径
N	丁腈橡胶	A55/S	-20~120°C	黑色	Ø22~Ø125
NBU	丁腈橡胶	A40/S	-20~120°C	蓝色	Ø22~Ø125

③安装螺纹

代码	M10	M14	02	03
螺纹规格	M10X1.25	M14X1.5	G1/4	G3/8

④安装方式

代码	M	F
安装方式	外螺纹	内螺纹

外形尺寸图

内螺纹安装方式 F

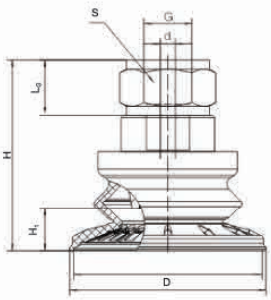

外螺纹安装方式 M

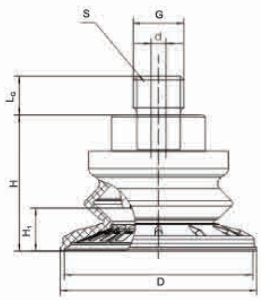

规格尺寸一览表

单位：mm

型号	吸盘材质	安装方式	参数						
			D	H	G	L_G	h	S	Y
MAB22	N NBU	M10M	22	25	M10	12	13.5	16	5.5
		M14M	22	25	M14	12	13.5	16	5.5
		02M	22	25	G1/4	12	13.5	16	5.5
		02F	22	25	G1/4	11	-	16	5.5
MAB30		M10M	32	20	M10	12	13.5	16	9.5
		M14M	32	20	M14	12	13.5	16	9.5
		02M	32	20	G1/4	12	13.5	16	9.5
		02F	32	20	G1/4	11	-	16	9.5
MAB40		M10M	42	22	M10	12	13.5	17	10
		M14M	42	22	M14	12	13.5	17	10
		02M	42	22	G1/4	12	13.5	17	10
		02F	42	22	G1/4	11	-	17	10
MAB50		M10M	52	28	M10	12	13.5	22	11.5
		M14M	52	28	M14	12	13.5	22	11.5
		02M	52	28	G1/4	12	13.5	22	11.5
		03F	52	28	G3/8	13	-	22	11.5
MAB60		M10M	62.5	31	M10	12	13.5	22	14.5
		M14M	62.5	31	M14	12	13.5	22	14.5
		02M	62.5	31	G1/4	12	13.5	22	14.5
		03F	62.5	31	G3/8	13	-	22	14.5
MAB80		M10M	82	34	M10	12	13.5	22	22.5
		M14M	82	34	M14	12	13.5	22	22.5
		02M	82	34	G1/4	12	13.5	22	22.5
		03F	82	34	G3/8	13	-	22	22.5
MAB100		M10M	103	36	M10	12	13.5	22	25
		M14M	103	36	M14	12	13.5	22	25
		02M	103	36	G1/4	12	13.5	22	25
		03F	103	36	G3/8	13	-	22	25
MAB125		M10M	128	43	M10	12	13.5	22	32
		M14M	128	43	M14	12	13.5	22	32
		02M	128	43	G1/4	12	13.5	22	32
		03F	128	43	G3/8	13	-	22	32

规格选型一览表

型号 \ 连接件规格	吸盘材质	M10M	M14M	02M	02F	03F
		M10 外螺纹	M14 外螺纹	G1/4 外螺纹	G1/4 内螺纹	G3/8 内螺纹
MAB22	N NBU	○	○	○	●	—
MAB30		○	○	○	●	—
MAB40		○	○	○	●	—
MAB50		○	○	○	—	●
MAB60		○	○	○	—	●
MAB80		○	○	○	—	●
MAB100		○	○	○	—	●
MAB125		○	○	○	—	●

注：“●”表示默认规格，“○”表示可选规格，“—”表示不可选

真空吸盘 - 金属薄板专用椭圆扁平型 MAOF



主要用于吸附汽车冲压钢板、油性表面钢板，玻璃，普通的金属薄板等

吸盘选型

例：MAOF - 20X80 - N - 02 M

①吸盘盘径 ②吸盘材质 ③安装螺纹 ④安装方式

①吸盘盘径 单位：mm

代码	15X50	25X60	20X80	30X90	40X80	40X110	50X100	60X120	70X140
盘径	15X50	25X60	20X80	30X90	40X80	40X110	50X100	60X120	70X140

③安装螺纹

代码	M10	M14	02	03
螺纹规格	M10X1.25	M14X1.5	G1/4	G3/8

②吸盘材质

代码	材质	硬度 ShoreA	使用温度范围	颜色	适用吸盘直径
N	丁腈橡胶	A55/S	-20~120℃	黑色	15X50~70X140
NBU	丁腈橡胶	A40/S	-20~120℃	蓝色	15X50~70X140

④安装方式

代码	M	F
安装方式	外螺纹	内螺纹

外形尺寸图

内螺纹安装方式 F

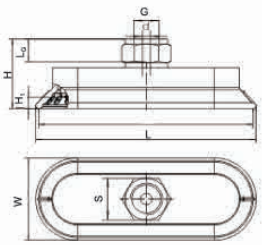

外螺纹安装方式 M

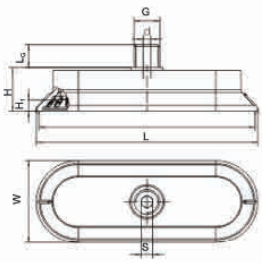

规格选型一览表

型号 \ 连接件规格	吸盘材质	M10M M10 外螺纹	M14M M14 外螺纹	02M G1/4 外螺纹	02F G1/4 内螺纹	03F G3/8 内螺纹
MAOF16X50	N NBU	○	○	○	●	○
MAOF20X80		○	○	○	●	○
MAOF25X60		○	○	○	●	○
MAOF30X90		○	○	○	●	○
MAOF40X80		○	○	○	○	●
MAOF40X110		○	○	○	○	●
MAOF50X100		○	○	○	○	●
MAOF60X120		○	○	○	○	●
MAOF70X140		○	○	○	○	●

注：“●”表示默认规格，“○”表示可选规格。

规格尺寸一览表

单位：mm

型号	吸盘材质	安装方式	参数						
			L x W	H	G	L_G	h	S	Y
MAOF 15X50	N NBU	M10M	50X15	19.5	M10	12	13.5	5	3
		M14M		19.5	M14	12	13.5	5	3
		02M		19.5	G1/4	12	13.5	5	3
		02F		19.5	G1/4	11	14	17	3
		03F		19.5	G3/8	11	13.5	22	3
MAOF 20X80		M10M	85X25	15.5	M10	12	13.5	5	5
		M14M		15.5	M14	12	13.5	5	5
		02M		15.5	G1/4	12	13.5	5	5
		02F		15.5	G1/4	11	14	17	5
		03F		15.5	G3/8	11	14	22	5
MAOF 25X60		M10M	65X25	12	M10	12	13.5	5	3
		M14M		12	M14	12	13.5	5	3
		02M		12	G1/4	12	13.5	5	3
		02F		12	G1/4	11	14	17	3
		03F		12	G3/8	11	14	22	3
MAOF 30X90		M10M	95X35	16	M10	12	13.5	5	5
		M14M		16	M14	12	13.5	5	5
		02M		16	G1/4	12	13.5	5	5
		02F		16	G1/4	11	14	17	5
		03F		16	G3/8	11	14	22	5
MAOF 40X80		M10M	85X45	14	M10	12	13.5	5	4
		M14M		14	M14	12	13.5	5	4
		02M		14	G1/4	12	13.5	5	4
		02F		14	G1/4	11	14	17	4
		03F		14	G3/8	11	14	22	4

规格尺寸一览表

单位：mm

型号	吸盘材质	安装方式	参数						
			L x W	H	G	L_G	h	S	Y
MAOF 40X110	N NBU	M10M	115X45	21.5	M10	12	13.5	5	6
		M14M		21.5	M14	12	13.5	5	6
		02M		21.5	G1/4	12	13.5	5	6
		02F		21.5	G1/4	11	14	17	6
		03F		21.5	G3/8	11	14	22	6
MAOF 50X100		M10M	105X55	16	M10	12	13.5	5	5
		M14M		16	M14	12	13.5	5	5
		02M		16	G1/4	12	13.5	5	5
		02F		16	G1/4	11	14	17	5
		03F		16	G3/8	11	14	22	5
MAOF 60X120		M10M	125X65	18	M10	12	13.5	5	6
		M14M		18	M14	12	13.5	5	6
		02M		18	G1/4	12	13.5	5	6
		02F		18	G1/4	11	14	17	6
		03F		18	G3/8	11	14	22	6
MAOF 70X140		M10M	145X75	19	M10	12	13.5	5	7
		M14M		19	M14	12	13.5	5	7
		02M		19	G1/4	12	13.5	5	7
		02F		19	G1/4	11	14	17	7
		03F		19	G3/8	11	14	22	7

真空吸盘 - 金属薄板专用椭圆波纹型 MAOB



主要用于吸附汽车冲压钢板、油性表面钢板，玻璃，普通的金属薄板等

吸盘选型

例： MAOB - 30X60 - N - 02 M

①吸盘盘径 ②吸盘材质 ③安装螺纹 ④安装方式

①吸盘盘径 单位：mm

代码	30X60	40X80	55X110	70X140
盘径	30X60	40X80	55X110	70X140

②吸盘材质

代码	材质	硬度 ShoreA	使用温度范围	颜色	适用吸盘直径
N	丁腈橡胶	A55/S	-20~120℃	黑色	30X60~70X140
NBU	丁腈橡胶	A40/S	-20~120℃	蓝色	30X60~70X140

③安装螺纹

代码	M10	M14	02	03
螺纹规格	M10X1.25	M14X1.5	G1/4	G3/8

④安装方式

代码	M	F
安装方式	外螺纹	内螺纹

外形尺寸图

内螺纹安装方式 F

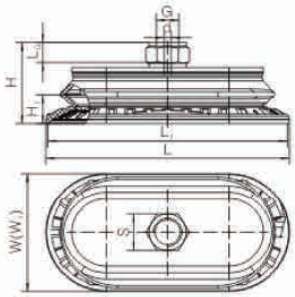

外螺纹安装方式 M

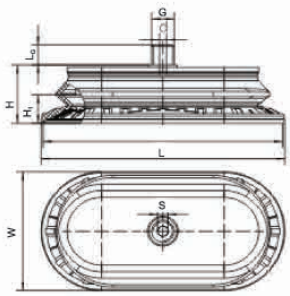

规格尺寸一览表

单位：mm

型号	吸盘材质	安装方式	参数						
			L x W	H	G	L_G	h	S	Y
MAOB 30X60	N NBU	M10M	65X35	20	M10	12	13.5	5	6
		M14M		20	M14	12	13.5	5	6
		02M		20	G1/4	12	13.5	5	6
		02F		20	G1/4	11	14	17	6
		03F		20	G3/8	11	13.5	22	6
MAOB 40X80		M10M	85X45	23	M10	12	13.5	5	8.8
		M14M		23	M14	12	13.5	5	8.8
		02M		23	G1/4	12	13.5	5	8.8
		02F		23	G1/4	11	14	17	8.8
		03F		23	G3/8	11	14	22	8.8
MAOB 55X110		M10M	115X60	29	M10	12	13.5	5	12.5
		M14M		29	M14	12	13.5	5	12.5
		02M		29	G1/4	12	13.5	5	12.5
		02F		29	G1/4	11	14	17	12.5
		03F		29	G3/8	11	14	22	12.5
MAOB 70X140		M10M	145X75	33.5	M10	12	13.5	5	17
		M14M		33.5	M14	12	13.5	5	17
		02M		33.5	G1/4	12	13.5	5	17
		02F		33.5	G1/4	11	14	17	17
		03F		33.5	G3/8	11	14	22	17

规格选型一览表

型号 \ 连接件规格	吸盘材质	M10M M10 外螺纹	M14M M14 外螺纹	02M G1/4 外螺纹	02F G1/4 内螺纹	03F G3/8 内螺纹
MAOB30X60	N NBU	○	○	○	●	—
MAOB40X80		○	○	○	●	○
MAOB55X110		○	○	○	●	●
MAOB70X140		○	○	○	○	●

注：“●”表示默认规格，“○”表示可选规格。

新品
薄膜
纸张
塑料袋
金属薄板
GFT 型
GTP 型
GBLP 型
MAF 型
MAB 型
MAOF 型
MAOB 型
海绵吸具

海绵吸具 GP

海绵选型

例： GP 130 - 1000 V - 3 F 20 - A

①吸具宽度

说明
130mm

注：该系列产品宽度为标准规格。

②吸具长度

代码	长度	注	代码	长度	注
262	262mm	可配三排孔或五排空	295	295mm	可配四排孔
316	316mm		434	434mm	
352	352mm		752	752mm	
442	442mm		711	711mm	
550	550mm		849	849mm	
640	640mm		988	988mm	
712	712mm		1126	1126mm	
838	838mm		1265	1265mm	
910	910mm		1403	1403mm	
1000	1000mm		1542	1542mm	
1234	1234mm		-	-	
1432	1432mm		-	-	
1612	1612mm		-	-	
2206	2206mm		-	-	
2422	2422mm		-	-	

注：可根据客户需求定制长度

③阀规格

代码	说明	注
L	节流阀	特殊孔径变化，减少泄漏量
V	单向阀	带有球形结构，可以保证在未吸附到工件时，减少泄露保持较高真空。
S	高速阀	真空响应迅速，可根据客户需求定制

④吸孔排数及规格

代码	说明	注
3	3 排	海绵孔为椭圆形
4	4 排	海绵孔为圆形
5	5 排	海绵孔为椭圆形

⑤吸具类型

代码	说明
F	海绵
S	真空吸盘

⑥海绵厚度或吸盘直径

代码	说明	注
20	20mm	-
30	30mm	-
40	40mm	-
10F10	10mm	带过滤
15F15	15mm	带过滤

注：吸盘规格为盘径 20 或 40 可选，海绵厚度有 10、15、20、30mm 可选。

⑦真空源选择

代码	说明
A	自带真空发生器
E	外接真空风机泵

结构示意图

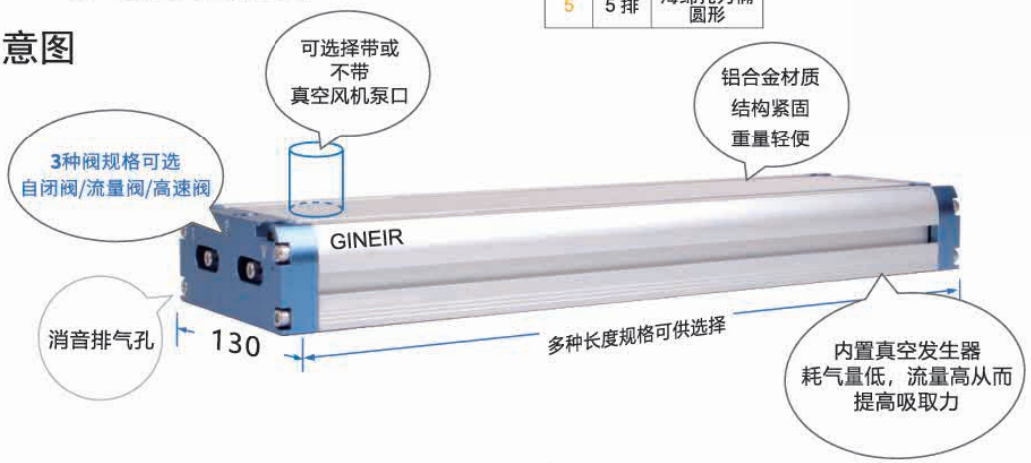



真空吸具+海绵（内置真空发生器）

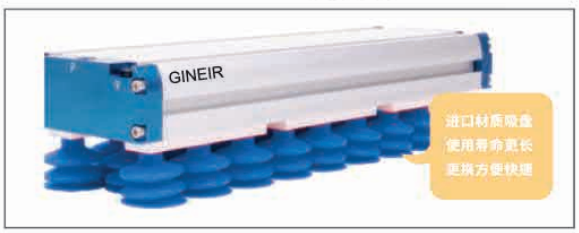

真空吸具+吸盘（内置真空发生器）

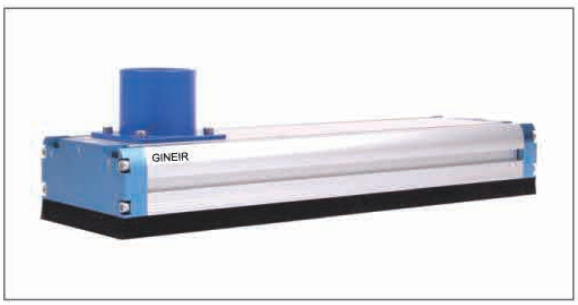

真空吸具+海绵（外置风机泵）

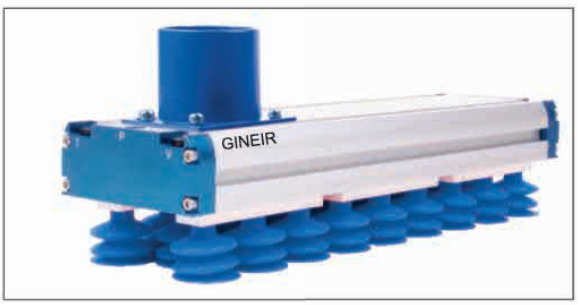

真空吸具+吸盘（外置风机泵）

海绵吸具 GP - 内置真空发生器 - 海绵

A - 内置真空发生器外形尺寸图及技术参数

3F： 三排孔椭圆形吸附孔　　4F： 五排孔圆形吸附孔　　5F： 五排孔椭圆形吸附孔

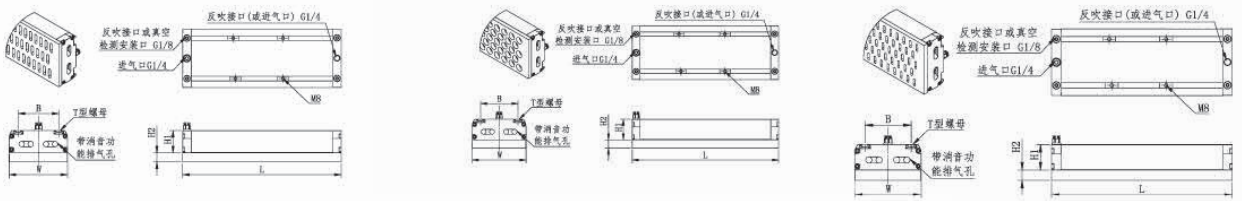

单位：mm

型号	尺寸										技术参数					
	海绵孔类型	W	L	L2	H1	H2（海绵厚度）			B	吸孔数量	耗气量 L/min	真空度 Kpa	真空流量 L/min	吸力 N	供气压力 bar	重量 Kg
GP-130-262V-3F-□-A	3F：三排椭圆形吸附孔	130	262	278	50	10	15	20	90	36	200	55	700	360	4~6	2.5
GP-130-316V-3F-□-A		130	316	404	50	10	15	20	90	45	200	55	700	450	4~6	2.7
GP-130-352V-3F-□-A		130	352	492	50	10	15	20	90	51	200	55	700	510	4~6	2.9
GP-130-442V-3F-□-A		130	442	602	50	10	15	20	90	66	200	55	700	661	4~6	3.3
GP-130-550V-3F-□-A		130	550	800	50	10	15	20	90	84	300	55	1050	841	4~6	3.7
GP-130-640V-3F-□-A		130	640	1196	50	10	15	20	90	99	300	55	1050	991	4~6	4.1
GP-130-712V-3F-□-A		130	712	1394	50	10	15	20	90	111	400	55	1400	1111	4~6	4.5
GP-130-838V-3F-□-A		130	838	278	50	10	15	20	90	132	400	55	1400	1321	4~6	5.1
GP-130-910V-3F-□-A		130	910	404	50	10	15	20	90	144	500	55	1750	1441	4~6	5.4
GP-130-1000V-3F-□-A		130	1000	492	50	10	15	20	90	159	500	55	1750	1591	4~6	5.7
GP-130-1234V-3F-□-A		130	1234	602	50	10	15	20	90	198	600	55	2100	1982	4~6	7.3
GP-130-1432V-3F-□-A		130	1432	800	50	10	15	20	90	231	700	55	2450	2312	4~6	8.6
GP-130-1612V-3F-□-A		130	1612	1196	50	10	15	20	90	261	800	55	2800	2612	4~6	9.4
GP-130-2206V-3F-□-A		130	2206	1394	50	10	15	20	90	360	800	55	2800	3603	4~6	12.2
GP-130-2422V-3F-□-A		130	2422	278	50	10	15	20	90	396	800	55	2800	3964	4~6	13.2

型号	尺寸										技术参数					
	海绵孔类型	W	L	L2	H1	H2（海绵厚度）			B	吸孔数量	耗气量 L/min	真空度 Kpa	真空流量 L/min	吸力 N	供气压力 bar	重量 Kg
GP-130-295V-4F-□-A	4F：五排圆形吸附孔	130	295	278	50	10	15	20	90	53	200	55	700	586	4~6	2.6
GP-130-434V-4F-□-A		130	434	404	50	10	15	20	90	83	300	55	1050	918	4~6	3.3
GP-130-572V-4F-□-A		130	572	492	50	10	15	20	90	113	400	55	1400	1250	4~6	3.8
GP-130-711V-4F-□-A		130	711	602	50	10	15	20	90	143	500	55	1750	1581	4~6	4.5
GP-130-849V-4F-□-A		130	849	800	50	10	15	20	90	173	600	55	2100	1913	4~6	5.2
GP-130-988V-4F-□-A		130	988	1196	50	10	15	20	90	203	700	55	2450	2245	4~6	5.6
GP-130-1126V-4F-□-A		130	1126	1394	50	10	15	20	90	233	800	55	2800	2577	4~6	7.0
GP-130-1265V-4F-□-A		130	1265	278	50	10	15	20	90	263	800	55	2800	2908	4~6	7.4
GP-130-1403V-4F-□-A		130	1403	404	50	10	15	20	90	293	800	55	2800	3240	4~6	8.5
GP-130-1542V-4F-□-A		130	1542	492	50	10	15	20	90	323	800	55	2800	3572	4~6	9.1

型号	尺寸										技术参数					
	海绵孔类型	W	L	L2	H1	H2（海绵厚度）			B	吸孔数量	耗气量 L/min	真空度 Kpa	真空流量 L/min	吸力 N	供气压力 bar	重量 Kg
GP-130-262V-5F-□-A	5F：五排椭圆形吸附孔	130	262	278	50	10	15	20	90	60	200	55	700	263	4~6	2.5
GP-130-316V-5F-□-A		130	316	404	50	10	15	20	90	75	300	55	1050	328	4~6	2.7
GP-130-352V-5F-□-A		130	352	492	50	10	15	20	90	85	300	55	1050	372	4~6	2.9
GP-130-442V-5F-□-A		130	442	602	50	10	15	20	90	110	400	55	1400	482	4~6	3.3
GP-130-550V-5F-□-A		130	550	800	50	10	15	20	90	140	500	55	1750	613	4~6	3.7
GP-130-640V-5F-□-A		130	640	1196	50	10	15	20	90	165	500	55	1750	723	4~6	4.1
GP-130-712V-5F-□-A		130	712	1394	50	10	15	20	90	185	600	55	2100	810	4~6	4.5
GP-130-838V-5F-□-A		130	838	278	50	10	15	20	90	220	700	55	2450	964	4~6	5.1
GP-130-910V-5F-□-A		130	910	404	50	10	15	20	90	245	800	55	2800	1073	4~6	5.4
GP-130-1000V-5F-□-A		130	1000	492	50	10	15	20	90	265	800	55	2800	1161	4~6	5.7
GP-130-1234V-5F-□-A		130	1234	602	50	10	15	20	90	330	800	55	2800	1445	4~6	7.3
GP-130-1432V-5F-□-A		130	1432	800	50	10	15	20	90	385	800	55	2800	1686	4~6	8.6

注： “□” 内填写海绵厚度。

订货范例 | GP-130-910V-5F-20-A

海绵吸具 GP - 外置真空发生器 - 海绵

E - 外置真空风机泵外形尺寸图及技术参数

3F： 三排孔　　4F： 四排孔　　5F： 五排孔

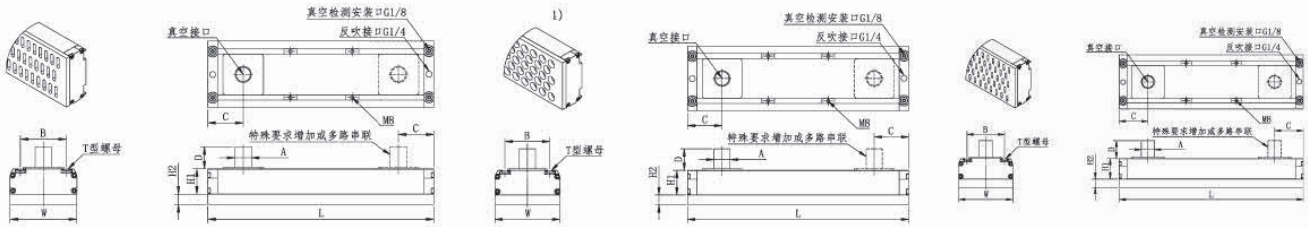

单位：mm

型号	尺寸												技术参数			
	海绵孔类型	W	L	A 外径（内径）	B	C	D	H1	H2（海绵厚度）			吸孔数量	抽气量 L/min	真空度 Kpa	吸力 N	重量 Kg
GP-130-262V-3F-□-E	3F：三排椭圆形吸附孔	130	262	60(32)	90	69	54	50	10	15	20	36	110	30	197	2.2
GP-130-316V-3F-□-E		130	316	60(32)	90	69	54	50	10	15	20	45	150	30	246	2.4
GP-130-352V-3F-□-E		130	352	60(32)	90	69	54	50	10	15	20	51	220	30	278	2.6
GP-130-442V-3F-□-E		130	442	60(32)	90	69	54	50	10	15	20	66	300	30	360	3.0
GP-130-550V-3F-□-E		130	550	60(32)	90	69	54	50	10	15	20	84	390	30	459	3.4
GP-130-640V-3F-□-E		130	640	60(32)	90	69	54	50	10	15	20	99	450	30	540	3.8
GP-130-712V-3F-□-E		130	712	60(32)	90	69	54	50	10	15	20	111	510	30	606	4.2
GP-130-838V-3F-□-E		130	838	60(32)	90	69	54	50	10	15	20	132	600	30	721	4.8
GP-130-910V-3F-□-E		130	910	60(32)	90	69	54	50	10	15	20	144	680	30	786	4.9
GP-130-1000V-3F-□-E		130	1000	60(32)	90	69	54	50	10	15	20	159	750	30	868	5.2
GP-130-1234V-3F-□-E		130	1234	60(32)	90	69	54	50	10	15	20	198	900	30	1081	6.8
GP-130-1432V-3F-□-E		130	1432	60(32)	90	69	54	50	10	15	20	231	1050	30	1261	8.1
GP-130-1612V-3F-□-E		130	1612	60(32)	90	69	54	50	10	15	20	261	1250	30	1425	9.8
GP-130-2206V-3F-□-E		130	2206	60(32)	90	69	54	50	10	15	20	360	1600	30	1965	11.7
GP-130-2422V-3F-□-E		130	2422	60(32)	90	69	54	50	10	15	20	396	1800	30	2162	12.7

型号	尺寸												技术参数			
	海绵孔类型	W	L	A 外径（内径）	B	C	D	H1	H2（海绵厚度）			吸孔数量	抽气量 L/min	真空度 Kpa	吸力 N	重量 Kg
GP-130-295V-4F-□-E	4F：五排圆形吸附孔	130	295	60(32)	90	69	54	50	10	15	20	53	150	30	320	2.3
GP-130-434V-4F-□-E		130	434	60(32)	90	69	54	50	10	15	20	83	300	30	501	3.0
GP-130-572V-4F-□-E		130	572	60(32)	90	69	54	50	10	15	20	113	400	30	682	3.5
GP-130-711V-4F-□-E		130	711	60(32)	90	69	54	50	10	15	20	143	510	30	863	4.2
GP-130-849V-4F-□-E		130	849	60(32)	90	69	54	50	10	15	20	173	600	30	1044	4.9
GP-130-988V-4F-□-E		130	988	60(32)	90	69	54	50	10	15	20	203	750	30	1224	5.1
GP-130-1126V-4F-□-E		130	1126	60(32)	90	69	54	50	10	15	20	233	850	30	1405	6.6
GP-130-1265V-4F-□-E		130	1265	60(32)	90	69	54	50	10	15	20	263	950	30	1586	7.0
GP-130-1403V-4F-□-E		130	1403	60(32)	90	69	54	50	10	15	20	293	1050	30	1767	7.9
GP-130-1542V-4F-□-E		130	1542	60(32)	90	69	54	50	10	15	20	323	1200	30	1948	8.7

型号	尺寸												技术参数			
	海绵孔类型	W	L	A 外径（内径）	B	C	D	H1	H2（海绵厚度）			吸孔数量	抽气量 L/min	真空度 Kpa	吸力 N	重量 Kg
GP-130-262V-5F-□-E	5F：五排椭圆形吸附孔	130	262	60(32)	90	69	54	50	10	15	20	60	110	30	143	2.2
GP-130-316V-5F-□-E		130	316	60(32)	90	69	54	50	10	15	20	75	150	30	179	2.4
GP-130-352V-5F-□-E		130	352	60(32)	90	69	54	50	10	15	20	85	220	30	203	2.6
GP-130-442V-5F-□-E		130	442	60(32)	90	69	54	50	10	15	20	110	300	30	263	3.0
GP-130-550V-5F-□-E		130	550	60(32)	90	69	54	50	10	15	20	140	390	30	334	3.4
GP-130-640V-5F-□-E		130	640	60(32)	90	69	54	50	10	15	20	165	450	30	394	3.8
GP-130-712V-5F-□-E		130	712	60(32)	90	69	54	50	10	15	20	185	510	30	442	4.2
GP-130-838V-5F-□-E		130	838	60(32)	90	69	54	50	10	15	20	220	600	30	526	4.8
GP-130-910V-5F-□-E		130	910	60(32)	90	69	54	50	10	15	20	245	680	30	585	4.9
GP-130-1000V-5F-□-E		130	1000	60(32)	90	69	54	50	10	15	20	265	750	30	633	5.2
GP-130-1234V-5F-□-E		130	1234	60(32)	90	69	54	50	10	15	20	330	900	30	788	6.8
GP-130-1432V-5F-□-E		130	1432	60(32)	90	69	54	50	10	15	20	385	1050	30	920	8.1

注： “□” 内填写海绵厚度。

订货范例 | GVGP-130-910V-5F-20-E

海绵吸具 GP - 内置真空发生器 - 真空吸盘

A - 内置真空发生器外形尺寸图及技术参数

3F： 三排孔椭圆形吸附孔

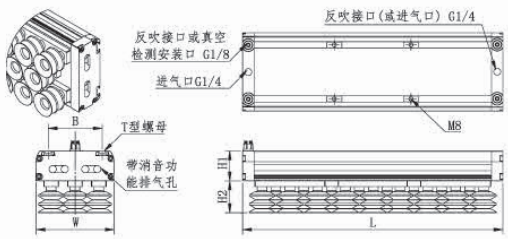

4F： 五排孔圆形吸附孔

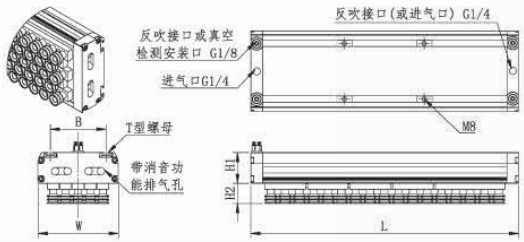

单位：mm

型号	尺寸							技术参数					
	海绵孔类型	W	L	H1	H2	B	吸孔数量	耗气量 L/min	真空度 Kpa	真空流量 L/min	吸力 N	供气压力 bar	重量 Kg
GP-130-295-3S40-A	3S：三排吸附孔，吸盘孔径40mm	130	295	50	33	90	17	200	55	700	232	4~6	3.0
GP-130-434V-3S40-A		130	434	50	33	90	26	200	55	700	355	4~6	3.8
GP-130-572V-3S40-A		130	572	50	33	90	35	300	55	1050	478	4~6	4.5
GP-130-711V-3S40-A		130	711	50	33	90	44	300	55	1050	601	4~6	5.3
GP-130-849V-3S40-A		130	849	50	33	90	53	400	55	1400	724	4~6	6.2
GP-130-988V-3S40-A		130	988	50	33	90	62	400	55	1400	847	4~6	7.2
GP-130-1126V-3S40-A		130	1126	50	33	90	71	600	55	2100	970	4~6	8.1
GP-130-1265V-3S40-A		130	1265	50	33	90	80	600	55	2100	1093	4~6	8.9
GP-130-1403V-3S40-A		130	1403	50	33	90	89	800	55	2800	1216	4~6	9.7
GP-130-1542V-3S40-A		130	1542	50	33	90	98	800	55	2800	1339	4~6	10.5

型号	尺寸							技术参数					
	海绵孔类型	W	L	H1	H2	B	吸孔数量	耗气量 L/min	真空度 Kpa	真空流量 L/min	吸力 N	供气压力 bar	重量 Kg
GP-130-295-5S20-A	5S：五排吸附孔，吸盘孔径20mm	130	295	50	33	90	53	200	55	700	253	4~6	3.0
GP-130-434V-5S20-A		130	434	50	33	90	83	200	55	700	396	4~6	3.8
GP-130-572V-5S20-A		130	572	50	33	90	113	300	55	1050	539	4~6	4.5
GP-130-711V-5S20-A		130	711	50	33	90	143	300	55	1050	682	4~6	5.3
GP-130-849V-5S20-A		130	849	50	33	90	173	400	55	1400	825	4~6	6.2
GP-130-988V-5S20-A		130	988	50	33	90	203	400	55	1400	968	4~6	7.2
GP-130-1126V-5S20-A		130	1126	50	33	90	233	600	55	2100	1111	4~6	8.1
GP-130-1265V-5S20-A		130	1265	50	33	90	263	600	55	2100	1254	4~6	8.9
GP-130-1403V-5S20-A		130	1403	50	33	90	293	800	55	2800	1397	4~6	9.7
GP-130-1542V-5S20-A		130	1542	50	33	90	323	800	55	2800	1540	4~6	10.5

订货范例 | GP-130-910V-5S-20-A

配件选型

PS-20
（配合五排孔用）

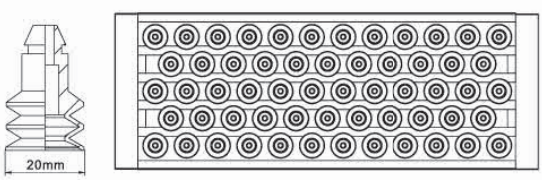

PS-40
（配合三排孔用）

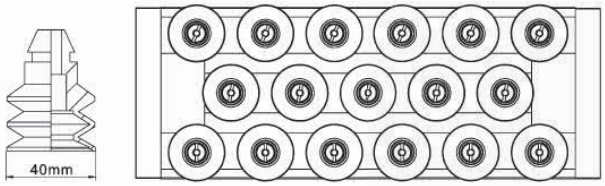



海绵吸具 GP - 外置真空发生器 - 真空吸盘

E - 外置真空风机泵外形尺寸图及技术参数

3F： 三排孔椭圆形吸附孔

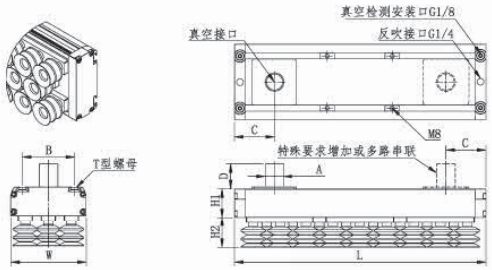

4F： 五排孔圆形吸附孔

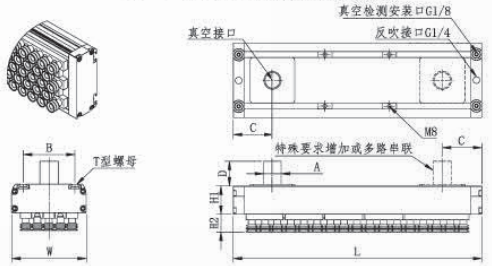

单位：mm

型号	尺寸										技术参数			
	海绵孔类型	W	L	A 外径（内径）	B	C	D	H1	H2	吸孔数量	抽气量 L/min	真空度 Kpa	吸力 N	重量 Kg
GP-130-295V-3S-40-E	3S：三排圆形吸附孔，吸盘孔径40mm	130	295	60(32)	90	69	54	50	53	17	150	30	127	2.8
GP-130-434V-3S-40-E		130	434	60(32)	90	69	54	50	53	26	300	30	194	3.6
GP-130-572V-3S-40-E		130	572	60(32)	90	69	54	50	53	35	400	30	261	4.3
GP-130-711V-3S-40-E		130	711	60(32)	90	69	54	50	53	44	510	30	328	5.1
GP-130-849V-3S-40-E		130	849	60(32)	90	69	54	50	53	53	600	30	395	9.0
GP-130-988V-3S-40-E		130	988	60(32)	90	69	54	50	53	62	750	30	462	7.0
GP-130-1126V-3S-40-E		130	1126	60(32)	90	69	54	50	53	71	850	30	529	7.7
GP-130-1265V-3S-40-E		130	1265	60(32)	90	69	54	50	53	80	950	30	596	8.5
GP-130-1403V-3S-40-E		130	1403	60(32)	90	69	54	50	53	89	1050	30	663	9.3
GP-130-1542V-3S-40-E		130	1542	60(32)	90	69	54	50	53	98	1200	30	730	10.1

型号	尺寸										技术参数			
	海绵孔类型	W	L	A 外径（内径）	B	C	D	H1	H2	吸孔数量	抽气量 L/min	真空度 Kpa	吸力 N	重量 Kg
GP-130-295V-5S-40-E	5S：五排圆形吸附孔，吸盘孔径20mm	130	295	60(32)	90	69	54	50	53	53	150	30	138	2.8
GP-130-434V-5S-40-E		130	434	60(32)	90	69	54	50	53	83	300	30	216	3.6
GP-130-572V-5S-40-E		130	572	60(32)	90	69	54	50	53	113	400	30	294	4.3
GP-130-711V-5S-40-E		130	711	60(32)	90	69	54	50	53	143	510	30	372	5.1
GP-130-849V-5S-40-E		130	849	60(32)	90	69	54	50	53	173	600	30	450	9.0
GP-130-988V-5S-40-E		130	988	60(32)	90	69	54	50	53	203	750	30	528	7.0
GP-130-1126V-5S-40-E		130	1126	60(32)	90	69	54	50	53	233	850	30	606	7.7
GP-130-1265V-5S-40-E		130	1265	60(32)	90	69	54	50	53	263	950	30	684	8.5
GP-130-1403V-5S-40-E		130	1403	60(32)	90	69	54	50	53	293	1050	30	762	9.3
GP-130-1542V-5S-40-E		130	1542	60(32)	90	69	54	50	53	323	1200	30	840	10.1

订货范例 | GP-130-910V-5S-20-A

配件选型

GP 130 - 1000 - 3F 20 - M

宽度	长度	吸孔排数	海绵厚度	海绵类型
		3F：3 排椭圆孔	10：10mm	无：标准型
		4F：5 排圆孔	15：15mm	M：无痕型
		5F：5 排椭圆孔	20：20mm	F：过滤型
		1F：1 排椭圆孔	30：30mm	
		注：1F 为特殊品，如有需求请联系我司。	注：10、15mm，带有过滤装置。	



3F：三排椭圆孔

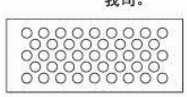

4F：五排圆孔



5F：五排椭圆孔



1F：1 排椭圆孔



海绵吸具 GP - 外置真空发生器 - 真空吸盘

海绵选型

例：GP 60 - 1420 V - 1 F 15 - A

①吸具宽度

说明
60mm

注：该系列产品宽度为标准规格。

②吸具长度

代码	长度	注	代码	长度	注
320	320mm	可配三排孔或五排空	308	308mm	可配四排孔
420	420mm		355	355mm	
520	520mm		400	400mm	
620	620mm		470	470mm	
720	720mm		516	516mm	
820	820mm		608	608mm	
920	920mm		701	701mm	
1020	1020mm		816	816mm	
1120	1120mm		909	909mm	
1220	1220mm		1001	1001mm	
1320	1320mm		1117	1117mm	
1420	1420mm		1209	1209mm	
1520	1520mm		1301	1301mm	

注：可根据客户需求定制长度

③阀规格

代码	说明	注
L	节流阀	特殊孔径变化，减少泄漏量
V	单向阀	带有球形结构，可以保证在未吸附到工件时，减少泄露保持较高真空。
S	高速阀	真空响应迅速，可根据客户需求定制

④吸孔排数及规格

代码	说明
3	PB03(PX03)
5	PB05

注：详情请参考后附 面。

⑤吸具类型

代码	说明
F	海绵
S	真空吸盘

⑥海绵厚度或吸盘直径

代码	说明	注
15	20mm	-
15F	30mm	带无痕

⑦真空源选择

代码	说明
A	自带真空发生器
E	外接真空风机泵

结构示意图

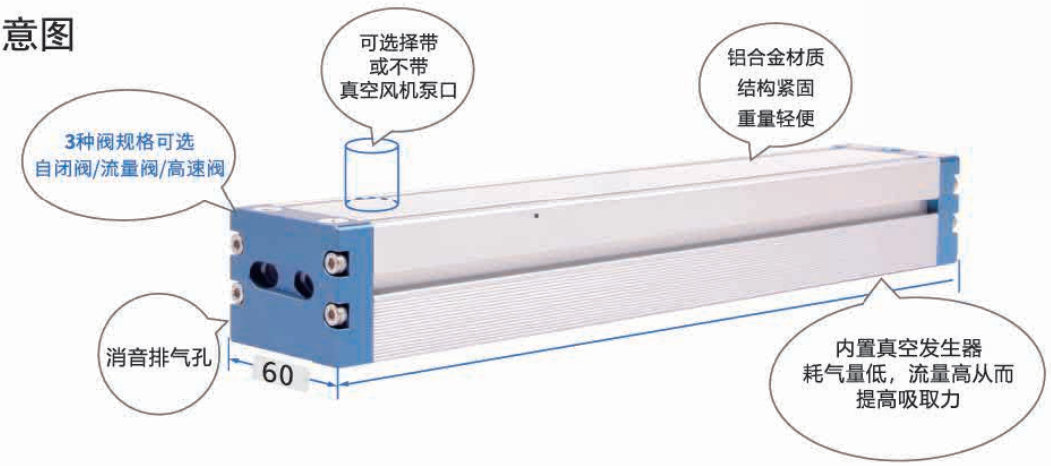

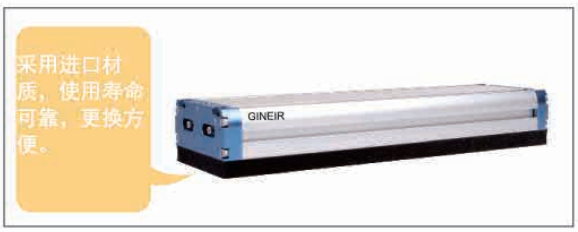

真空吸具+海绵（内置真空发生器）



真空吸具+吸盘（内置真空发生器）

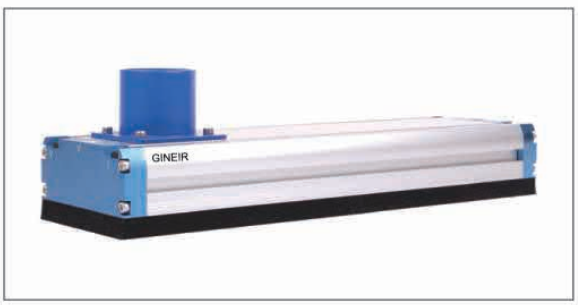

真空吸具+海绵（外置风机泵）



真空吸具+吸盘（外置风机泵）

海绵吸具 GP - 内置真空发生器 - 海绵

A - 内置真空发生器外形尺寸图及技术参数

PB03： 三排圆形吸附孔

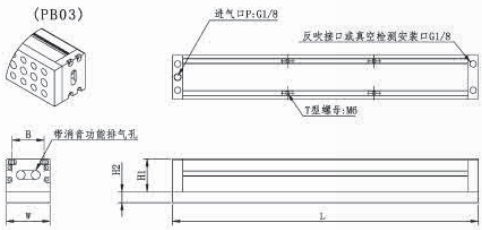

PB05： 五排圆形吸附孔

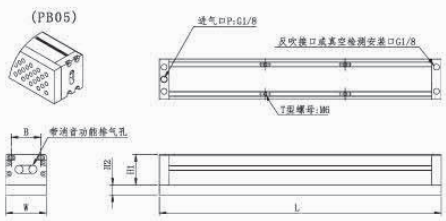

单位：mm

型号	尺寸									技术参数					
	海绵孔类型	W	L	H1	H2（海绵厚度）			B	吸孔数量	耗气量 L/min	真空度 Kpa	真空流量 L/min	吸力 N	供气压力 bar	重量 Kg
GP-60-320V-3F-□-A	PB03：三排圆形吸附孔	60	320	45	10	15	20	44	45	200	55	700	223	4~5	1.4
GP-60-420V-3F-□-A		60	420	45	10	15	20	44	60	200	55	700	297	4~5	1.6
GP-60-520V-3F-□-A		60	520	45	10	15	20	44	75	200	55	700	371	4~5	1.8
GP-60-620V-3F-□-A		60	620	45	10	15	20	44	90	200	55	700	446	4~5	2.0
GP-60-720V-3F-□-A		60	720	45	10	15	20	44	105	200	55	700	520	4~5	2.3
GP-60-820V-3F-□-A		60	820	45	10	15	20	44	120	400	55	1400	594	4~5	2.5
GP-60-920V-3F-□-A		60	920	45	10	15	20	44	135	400	55	1400	669	4~5	2.7
GP-60-1020V-3F-□-A		60	1020	45	10	15	20	44	150	400	55	1400	743	4~5	3.0
GP-60-1120V-3F-□-A		60	1120	45	10	15	20	44	165	400	55	1400	817	4~5	3.2
GP-60-1220V-3F-□-A		60	1220	45	10	15	20	44	180	400	55	1400	892	4~5	3.4
GP-60-1320V-3F-□-A		60	1320	45	10	15	20	44	195	400	55	1400	966	4~5	3.7
GP-60-1420V-3F-□-A		60	1420	45	10	15	20	44	210	400	55	1400	1040	4~5	3.9
GP-60-1520V-3F-□-A		60	1520	45	10	15	20	44	225	400	55	1400	1140	4~5	4.1

型号	尺寸									技术参数					
	海绵孔类型	W	L	H1	H2（海绵厚度）			B	吸孔数量	耗气量 L/min	真空度 Kpa	真空流量 L/min	吸力 N	供气压力 bar	重量 Kg
GP-60-320V-5F-□-A	PB05：五排圆形吸附孔	60	320	45	10	15	20	44	73	200	55	700	202	4~5	1.4
GP-60-420V-5F-□-A		60	420	45	10	15	20	44	98	200	55	700	271	4~5	1.6
GP-60-520V-5F-□-A		60	520	45	10	15	20	44	123	200	55	700	340	4~5	1.8
GP-60-620V-5F-□-A		60	620	45	10	15	20	44	148	200	55	700	409	4~5	2.0
GP-60-720V-5F-□-A		60	720	45	10	15	20	44	173	400	55	1400	478	4~5	2.3
GP-60-820V-5F-□-A		60	820	45	10	15	20	44	198	400	55	1400	547	4~5	2.5
GP-60-920V-5F-□-A		60	920	45	10	15	20	44	223	400	55	1400	617	4~5	2.7
GP-60-1020V-5F-□-A		60	1020	45	10	15	20	44	248	400	55	1400	686	4~5	3.0
GP-60-1120V-5F-□-A		60	1120	45	10	15	20	44	273	400	55	1400	755	4~5	3.2
GP-60-1220V-5F-□-A		60	1220	45	10	15	20	44	298	400	55	1400	824	4~5	3.4
GP-60-1320V-5F-□-A		60	1320	45	10	15	20	44	323	400	55	1400	893	4~5	3.7
GP-60-1420V-5F-□-A		60	1420	45	10	15	20	44	348	400	55	1400	962	4~5	3.9
GP-60-1520V-5F-□-A		60	1520	45	10	15	20	44	373	400	55	1400	1031	4~5	4.1

注：“ ”内填写海绵厚度。

订货范例 | GP-60-520V-3F-15-A

海绵吸具 GP - 内置真空发生器 - 海绵

E - 外置真空发生器外形尺寸图及技术参数

PB03： 三排圆形吸附孔

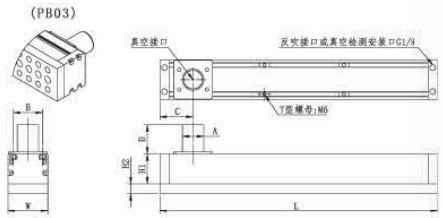

PB05： 五排圆形吸附孔

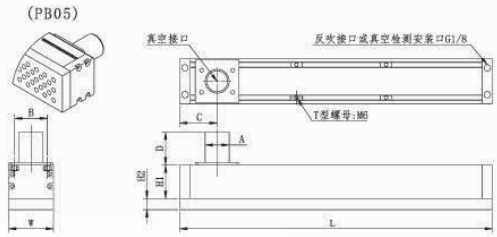

单位：mm

型号	尺寸												技术参数				
	海绵孔类型	W	L	H1	H2（海绵厚度）			A	B	C	D	吸孔数量	抽气量 L/min	真空度 Kpa	吸力 N	供气压力 bar	重量 Kg
GP-60-320V-3F-□-E	PB03：三排圆形吸附孔	60	320	45	10	15	20	60(32)	44	50	44	45	150	30	122	4~5	1.0
GP-60-420V-3F-□-E		60	420	45	10	15	20	60(32)	44	50	44	60	300	30	162	4~5	1.2
GP-60-520V-3F-□-E		60	520	45	10	15	20	60(32)	44	50	44	75	390	30	203	4~5	1.4
GP-60-620V-3F-□-E		60	620	45	10	15	20	60(32)	44	50	44	90	450	30	243	4~5	1.7
GP-60-720V-3F-□-E		60	720	45	10	15	20	60(32)	44	50	44	105	510	30	284	4~5	1.9
GP-60-820V-3F-□-E		60	820	45	10	15	20	60(32)	44	50	44	120	510	30	324	4~5	2.1
GP-60-920V-3F-□-E		60	920	45	10	15	20	60(32)	44	50	44	135	600	30	365	4~5	2.4
GP-60-1020V-3F-□-E		60	1020	45	10	15	20	60(32)	44	50	44	150	750	30	405	4~5	2.6
GP-60-1120V-3F-□-E		60	1120	45	10	15	20	60(32)	44	50	44	165	900	30	446	4~5	2.8
GP-60-1220V-3F-□-E		60	1220	45	10	15	20	60(32)	44	50	44	180	900	30	486	4~5	3.1
GP-60-1320V-3F-□-E		60	1320	45	10	15	20	60(32)	44	50	44	195	900	30	527	4~5	3.3
GP-60-1420V-3F-□-E		60	1420	45	10	15	20	60(32)	44	50	44	210	1050	30	567	4~5	3.5
GP-60-1520V-3F-□-E		60	1520	45	10	15	20	60(32)	44	50	44	225	1250	30	608	4~5	3.7

型号	尺寸												技术参数				
	海绵孔类型	W	L	H1	H2（海绵厚度）			A	B	C	D	吸孔数量	抽气量 L/min	真空度 Kpa	吸力 N	供气压力 bar	重量 Kg
GP-60-320V-5F-□-E	PB05：五排圆形吸附孔	60	320	45	10	15	20	60(32)	44	50	44	73	150	30	110	4~5	1.0
GP-60-420V-5F-□-E		60	420	45	10	15	20	60(32)	44	50	44	98	300	30	148	4~5	1.2
GP-60-520V-5F-□-E		60	520	45	10	15	20	60(32)	44	50	44	123	390	30	185	4~5	1.4
GP-60-620V-5F-□-E		60	620	45	10	15	20	60(32)	44	50	44	148	450	30	223	4~5	1.7
GP-60-720V-5F-□-E		60	720	45	10	15	20	60(32)	44	50	44	173	510	30	261	4~5	1.9
GP-60-820V-5F-□-E		60	820	45	10	15	20	60(32)	44	50	44	198	510	30	299	4~5	2.1
GP-60-920V-5F-□-E		60	920	45	10	15	20	60(32)	44	50	44	223	600	30	336	4~5	2.4
GP-60-1020V-5F-□-E		60	1020	45	10	15	20	60(32)	44	50	44	248	750	30	374	4~5	2.6
GP-60-1120V-5F-□-E		60	1120	45	10	15	20	60(32)	44	50	44	273	900	30	412	4~5	2.8
GP-60-1220V-5F-□-E		60	1220	45	10	15	20	60(32)	44	50	44	298	900	30	449	4~5	3.1
GP-60-1320V-5F-□-E		60	1320	45	10	15	20	60(32)	44	50	44	323	900	30	487	4~5	3.3
GP-60-1420V-5F-□-E		60	1420	45	10	15	20	60(32)	44	50	44	348	1050	30	525	4~5	3.5
GP-60-1520V-5F-□-E		60	1520	45	10	15	20	60(32)	44	50	44	373	1250	30	562	4~5	3.7

注：“ ”内填写海绵厚度。

订货范例 | GP-60-520V-3F-15-E

海绵吸具 GP - 真空吸盘

A - 内置真空发生器外形尺寸图及技术参数

PX03 ： 三排吸附孔

(PX03)

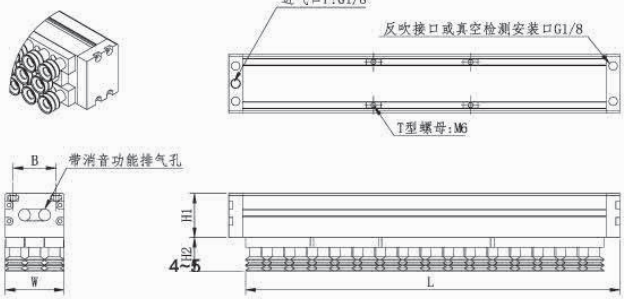

单位：mm

型号	尺寸							技术参数					
	海绵孔类型	W	L	B	H1	H2	吸孔数量	耗气量 L/min	供气压力 bar	真空流量 L/min	真空度 Kpa	吸力 N	重量 Kg
GP-60-308V-3S20-A	PX03：三排圆形吸附孔，吸盘孔径20mm	60	308	44	45	35	35	200	4~5	700	30	151	1.4
GP-60-355V-3S20-A		60	355	44	45	35	41	200	4~5	700	30	177	1.5
GP-60-400V-3S20-A		60	400	44	45	35	47	200	4~5	700	30	202	1.6
GP-60-470V-3S20-A		60	470	44	45	35	56	200	4~5	700	30	241	1.8
GP-60-516V-3S20-A		60	516	44	45	35	62	200	4~5	700	30	267	1.9
GP-60-608V-3S20-A		60	608	44	45	35	74	200	4~5	700	30	319	2.2
GP-60-701V-3S20-A		60	701	44	45	35	86	200	4~5	700	30	371	2.4
GP-60-816V-3S20-A		60	816	44	45	35	101	400	4~5	1400	30	435	2.7
GP-60-909V-3S20-A		60	909	44	45	35	113	400	4~5	1400	30	487	2.9
GP-60-1001V-3S20-A		60	1001	44	45	35	125	400	4~5	1400	30	539	3.2
GP-60-1117V-3S20-A		60	1117	44	45	35	140	400	4~5	1400	30	603	3.5
GP-60-1209V-3S20-A		60	1209	44	45	35	152	400	4~5	1400	30	655	3.7
GP-60-1301V-3S20-A		60	1301	44	45	35	164	400	4~5	1400	30	707	3.9

订货范例 | GP-130-909V-3S-20-A

E - 外置真空风机泵外形尺寸图及技术参数

PX03 ： 三排吸附孔

(PX03)

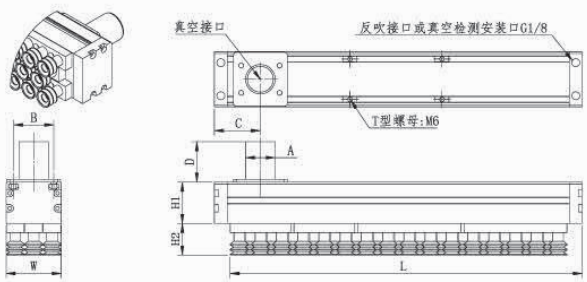

单位：mm

型号	尺寸										技术参数			
	海绵孔类型	W	L	A 外径（内径）	B	C	D	H1	H2	吸孔数量	抽气量 L/min	真空度 Kpa	吸力 N	重量 Kg
GP-60-308V-3S20-E	3S：三排圆形吸附孔，吸盘孔径40mm	60	308	60(32)	44	50	44	50	35	35	160	30	80	1.0
GP-60-355V-3S20-E		60	355	60(32)	44	50	44	50	35	41	200	30	96	1.1
GP-60-400V-3S20-E		60	400	60(32)	44	50	44	50	35	47	220	30	110	1.3
GP-60-470V-3S20-E		60	470	60(32)	44	50	44	50	35	56	250	30	132	1.4
GP-60-516V-3S20-E		60	516	60(32)	44	50	44	50	35	62	300	30	146	1.6
GP-60-608V-3S20-E		60	608	60(32)	44	50	44	50	35	74	340	30	174	1.8
GP-60-701V-3S20-E		60	701	60(32)	44	50	44	50	35	86	400	30	202	2.0
GP-60-816V-3S20-E		60	816	60(32)	44	50	44	50	35	101	460	30	237	2.3
GP-60-909V-3S20-E		60	909	60(32)	44	50	44	50	35	113	520	30	266	2.6
GP-60-1001V-3S20-E		60	1001	60(32)	44	50	44	50	35	125	600	30	294	2.8
GP-60-1117V-3S20-E		60	1117	60(32)	44	50	44	50	35	140	650	30	329	3.1
GP-60-1209V-3S20-E		60	1209	60(32)	44	50	44	50	35	152	700	30	357	3.3
GP-60-1301V-3S20-E		60	1301	60(32)	44	50	44	50	35	164	750	30	385	3.6

订货范例 | GP-130-909V-3S-20-E

海绵吸具 GP - 真空吸盘

配件选型

海绵

GP 60 - 1420 - PB03 20 - M

宽度	长度	吸孔排数	海绵厚度	海绵类型
		PB03:3 排圆孔	10:10mm	无：标准型
		PB05:5 排圆孔	15:15mm	M：无痕型
		1F:1 排椭圆孔	20:20mm	F：过滤型
		注：1F 为特殊品，如有需求请联系我司。	30:30mm	
			注：10、15mm，带有过滤装置。	

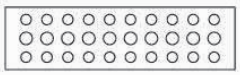
PB03：三排圆孔

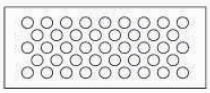
PB05：五排圆孔


PB01：1 排椭圆孔

真空吸盘

PS-20

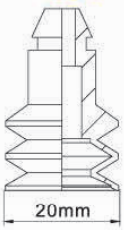

（配合三排孔用）

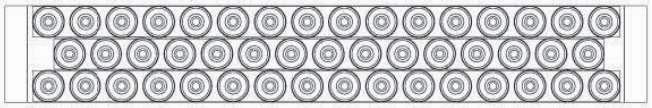

海绵适用于：



真空吸盘适用于：



真空吸盘 - P 系列安装配件

P C -M6 -20 -B6 -ECV -S3

C 真空托架 | -M6 吸盘连接规格 | -20 缓冲行程 | -B6 真空接口 | -ECV 真空附件 | -S3 托架材质

真空托架类型

代码	A	B	C	OC	D	OD	E	F
说明	固定式顶部真空端口	固定式侧面真空端口	弹簧式顶部真空端口 - 内置弹簧	弹簧式顶部真空端口 - 外置弹簧	弹簧式侧面真空端口 - 内置弹簧	弹簧式侧面真空端口 - 外置弹簧	固定式直接安装型	弹簧式直接安装型
形状								
代码	MA	MB	MC	SC	MD	-	ME	-
说明	迷你型 - 固定式顶部真空端口	迷你型 - 固定式侧面真空端口	迷你型 - 弹簧式顶部真空端口	弹簧式顶部真空端口	迷你型 - 弹簧式侧面真空端口	-	迷你型 - 固定式直接安装型	-
形状								
代码	HC	HD	HDW	HE	HEW	-	-	-
说明	弹簧式顶部真空端口 - 柔软制品用	弹簧式顶部真空端口 - 柔软制品用	弹簧式侧面真空端口 - 柔软制品用 - 两侧真空口	固定式直接安装型 - 柔软制品用	固定式直接安装型 - 柔软制品用 - 两侧真空口	-	-	-
形状								

吸盘连接规格

	固定式	嵌入式								螺纹式			
代码	H3	T4	T8	T15	T40	F15	F30	E10	E20	M4	M6	M10	M20
适用吸盘规格	P1R P2R P3R P4R	P0.7RM P1RM P1.5RM P2RM P3RM P4RM	P6R P8R P6B P8B P8P P10P P15P P20P	P4L P8L P10L P15L P6LB P8LB P10LB	P20L P30L P40L P15LB P20LB	P10F P15F	P20F P25F P30F	P4X10E P5X10E P6X10E	P4X20E P5X20E P6X20E P8X20E P4X30E P5X30E P6X30E P8X30E	P10R P15R P10B P15B P10K P10W	P20R P25R P30R P40R P50R P20B P25B P30B P40B P50B P20K P30K P40K P50K P20W P30W P40W P50W	P60R P80R P100R P80B P70S P100S	P150R P200R

注：海绵型和无痕迹型均为特殊结构，详情请咨询我司

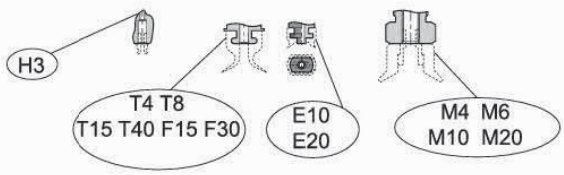

真空吸盘 - P 系列安装配件

缓冲行程

代码	-2	-3	-5	-6	-9	-10	-15	-20	-30	-40	-50
行程	2mm	3mm	5mm	6mm	9mm	10mm	15mm	20mm	30mm	40mm	50mm

注：缓冲行程 20mm 以上为外置弹簧

附件

-ECV	-FH	-FHH
防脱落阀	摆动式托架	
配盘径 100mm 以下规格的真空吸盘使用	摆动角度为 30°	摆动角度为 15°

托架材质

无	-S3
表示金属托架材质为标准品	表示金属托架材质为禁铜的不锈钢材质

注：标准品材质，通常为铜镀镍或铝镀镍或铝氧化材质

真空接口

快插式接头	代码	说明
快插式接头	4J	Ø4x2.5 软管
	6J	Ø6x4 软管
	8J	Ø8x6 软管
笋型接头	4B	Ø4x2.5 软管
	6B	Ø6x4 软管
螺纹式接口	B3	M3X0.5
	B4	M4X0.7
	B5	M5X0.8
	B6	M6X1
	B8	M8X1.25
	B10	M10X1.5
	B01	G1/8
	B02	G1/4

吸盘连接规格

代码	固定式	嵌入式								螺纹式			
	H3	T4	T8	T15	T40	F15	F30	E10	E20	M4	M6	M10	M20
适用吸盘规格	P1R P2R P3R P4R	P0.7RM P1RM P1.5RM P2RM P3RM P4RM	P6R P8R P6B P8B P8P P10P P15P P20P	P4L P8L P10L P15L P6LB P8LB P10LB	P20L P30L P40L P15LB P20LB	P10F P15F	P20F P25F P30F	P4X10E P5X10E P6X10E	P4X20E P5X20E P6X20E P8X20E P4X30E P5X30E P6X30E P8X30E	P10R P15R P10B P15B P10K P10W	P20R P25R P30R P40R P50R P20B P25B P30B P40B P50B P20K P30K P40K P50K P20W P30W P40W P50W	P60R P80R P100R P80B P70S P100S	P150R P200R

PA 固定式式顶部真空端口

规格型号	总高 B	安装螺纹 M	安装调节高度 A	真空接口 D	螺母对边 H	螺母厚度 T	吸盘连接处规格
PA-H3-4J	24.3	M6X0.75	10	4J	8	2	-H3
PA-T8-4J	28.3	M8X0.75	10	4J	10	2	-T8
PA-T8-6J	29.3	M10X1	10	6J	12	3	-T8
PA-M4-6J	26.1	M12X1	18	6J	14	4	-M4
PA-M6-6J	27.7	M14X1	18	6J	17	4	-M6
PA-H3-4B	17	M5X0.5	8	4B	8	2	-H3
PA-T8-6B	22.5	M8X0.75	12	4B	12	2	-T8
PA-M4-6B	27	M8X0.75	15	6B	12	2	-M4
PA-M6-6B	34	M12X1	18	6B	14	4	-M6
PA-M6-B6	24	M12X1	18	M6X1	17	4	-M6
PA-M10-G01	30	M20X1	20	G01	24	5	-M10

PA-H3-4J PA-T8-4/6J PA-M4-6J PA-M6-6J

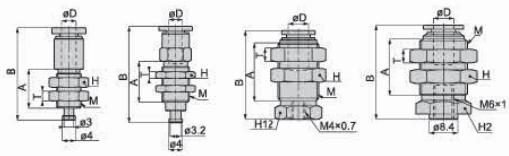

PA-H3-4B PA-T8-6B PA-M4-6B PA-M6-6B

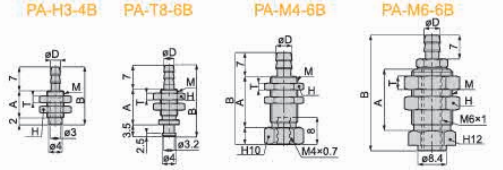

PA-M6-B6 PA-M10-G01 PA-M20-G02

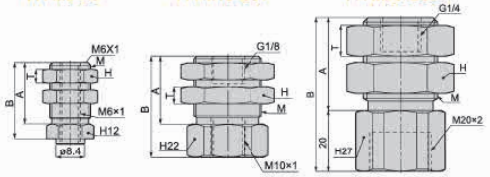

真空吸盘 - P 系列安装配件

PB 固定式侧面真空端口

规格型号	总高 B	安装螺纹 N	真空接口 D	螺母厚度 T	吸盘连接处规格
PB-H3-B3	24.3	M3X0.5	M3X0.5	2	-H3
PB-T8-B4	28.3	M4X0.7	M5X0.8	2	-T8
PB-M4-B6	26.1	M6X1	M6X1	4	-M4
PB-M6-B6	27.7	M6X1	M6X1	4	-M6
PB-M10-B8	30	M8X1.25	G01	5	-M10
PB-M20-B16	50	M16X2	G02	10	-M20

PB-H3-B3 PB-T8-B4 PB-M4-B6

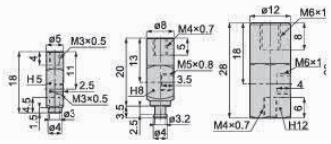

PB-M6-B6 PB-M10-B8 PB-M20-B16

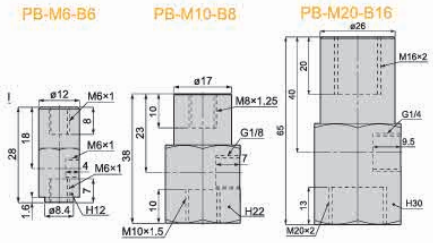

PC 弹簧式顶部真空端口

规格型号	总高 B	安装螺纹 M	安装调节高度 L	真空接口 D	行程 S	弹簧力度 N	吸盘连接处规格
PC-H3-3-B5	26.5	M12X1	13	M5X0.8	3	0.9~1.9	-H3
PC-H3-10-B5	40.5	M12X1	17.5	M5X0.8	10	0.6~1.7	-T8
PC-H3-15-B5	51.5	M12X1	23..5	M5X0.8	15	0.4~0.7	-T8
PC-H3-20-B5	61.5	M12X1	28.5	M5X0.8	20	0.3~1.8	-M4
PC-T8-3-B5	29	M12X1	13	M5X0.8	3	0.9~1.9	-M6
PC-T8-10-B5	40.5	M12X1	17.5	M5X0.8	10	0.8~2.7	-H3
PC-T8-15-B5	51.5	M12X1	23..5	M5X0.8	15	0.7~3.0	-T8
PC-T8-20-B5	61.5	M12X1	28.5	M5X0.8	20	0.9~3.4	-M4
PC-M4-6-B6	38	M14X1	20	M6X1	6	4~7.1	-M4
PC-M4-10-B6	42.5	M14X1	20	M6X1	10	2~5.2	-M4
PC-M4-15-B6	52.5	M14X1	25	M6X1	15	2~5.9	-M4
PC-M4-20-B6	68.5	M14X1	34	M6X1	20	1.1~4.8	-M4
PC-M6-6-B6	38	M14X1	20	M6X1	6	7~12.6	-M6
PC-M6-10-B6	44	M14X1	20	M6X1	10	3.3~10	-M6
PC-M6-15-B6	54	M14X1	25	M6X1	15	3.3~10.4	-M6
PC-M6-20-B6	70	M14X1	34	M6X1	20	2~8.7	-M6
PC-M10-10-G01	56	M22X1	26	G01	10	10.1~15.8	-M10
PC-M20-20-G02	119	M30X2	48	G02	20	14~25.5	-M20

PC-H3 PC-T8 PC-M4 PC-M6

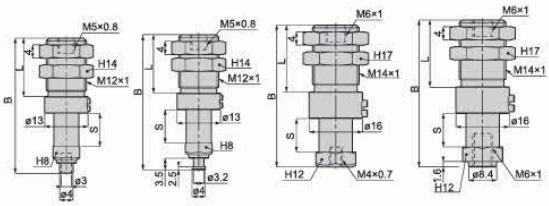

PC-M10-10-G01 PC-M20-20-G02

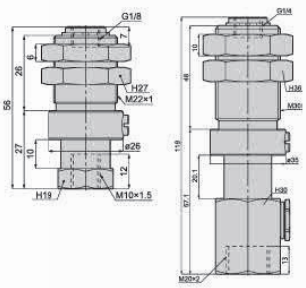

PD 弹簧式顶部真空端口

规格型号	总高 B	安装螺纹 M	安装调节高度 L	真空接口 D	行程 S	弹簧力度 N	吸盘连接处规格
PD-H3-3-B5	26.5	M12X1	13	M5X0.8	3	0.9~1.9	-H3
PD-H3-10-B5	40.5	M12X1	17.5	M5X0.8	10	0.6~1.7	-T8
PD-H3-15-B5	51.5	M12X1	23..5	M5X0.8	15	0.4~0.7	-T8
PD-H3-20-B5	61.5	M12X1	28.5	M5X0.8	20	0.3~1.8	-M4
PD-T8-3-B5	29	M12X1	13	M5X0.8	3	0.9~1.9	-M6
PD-T8-10-B5	40.5	M12X1	17.5	M5X0.8	10	0.8~2.7	-H3
PD-T8-15-B5	51.5	M12X1	23..5	M5X0.8	15	0.7~3.0	-T8
PD-T8-20-B5	61.5	M12X1	28.5	M5X0.8	20	0.9~3.4	-M4
PD-M4-6-B6	38	M14X1	20	M6X1	6	4~7.1	-M4
PD-M4-10-B6	42.5	M14X1	20	M6X1	10	2~5.2	-M4
PD-M4-15-B6	52.5	M14X1	25	M6X1	15	2~5.9	-M4
PD-M4-20-B6	68.5	M14X1	34	M6X1	20	1.1~4.8	-M4
PD-M6-6-B6	38	M14X1	20	M6X1	6	7~12.6	-M6
PD-M6-10-B6	44	M14X1	20	M6X1	10	3.3~10	-M6
PD-M6-15-B6	54	M14X1	25	M6X1	15	3.3~10.4	-M6
PD-M6-20-B6	70	M14X1	34	M6X1	20	2~8.7	-M6
PD-M10-10-G01	56	M22X1	26	G01	10	10.1~15.8	-M10
PD-M20-20-G02	119	M30X2	48	G02	20	14~25.5	-M20

PD-H3 PD-T8 PD-M4 PD-M6

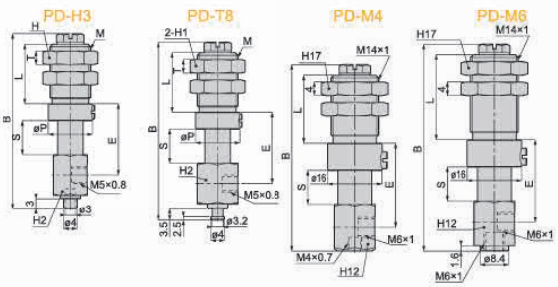

PD-M10-10-G01 PD-M20-20-G02

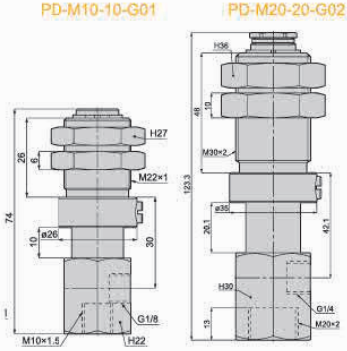

真空吸盘 - P 系列安装配件 - 迷你型

POC/POD 弹簧式顶部 / 侧面真空端口 – 外置弹簧 – 长行程型

规格型号	总高 B	安装螺纹 M	安装调节高度 L	真空接口 D	行程 S	弹簧力度 N	吸盘连接处规格
POC-M6-30-B6	60	M14X1	9	M6X1	30	1.1~4.8	-M6
POC-M6-40-B6	73	M14X1	9	M6X1	40	1~4.5	-M6
POC-M6-50-B6	86	M14X1	9	M6X1	50	0.9~4.5	-M6
POD-M6-30-B6	74.6	M14X1	9	M6X1	30	1.1~4.8	-M6
POD-M6-40-B6	87.6	M14X1	9	M6X1	40	1~4.5	-M6
POD-M6-50-B6	100.6	M14X1	9	M6X1	50	0.9~4.5	-M6

POC-M6

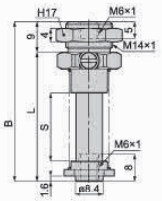

POD-M6

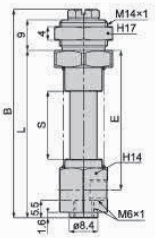

PF 弹簧式直接安装

规格型号	总高 B	安装螺纹 M	安装调节高度 L	真空接口 D	行程 S	弹簧力度 N	吸盘连接处规格
PF-H3	28	M10X1	9.5	-	3	2.3~3.9	-H3
PF-T8	28.5	M10X1	9.5	-	3	2.3~3.9	-T8
PF-M4	43	M14X1	10.7	-	6	7.9~15	-M4
PF-M6	44	M14X1	10.7	-	6	7.9~15	-M6

PF-H3

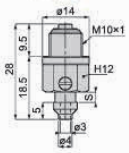

PF-T8

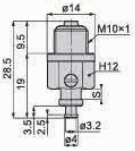

PF-M4

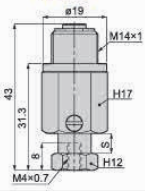

PF-M6

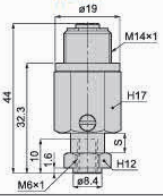

PE 固定式直接安装

规格型号	总高 B	安装螺纹 M	吸盘连接处规格
PE-H3-B3	9	M3X0.5	-H3
PE-T8-B5	11.5	M5X0.8	-T8

PE-H3-B3

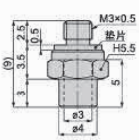

PE-T8-B5

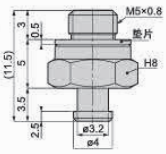

PME 固定式直接安装 – 迷你型

规格型号	总高 B	安装螺纹 M	吸盘连接处规格
PME-T4-B3	7.5	M3X0.5	-H3
PME-T8-B5	9.5	M5X0.8	-T8

PME-T4-B3

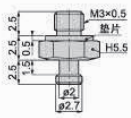

PME-T8-B5

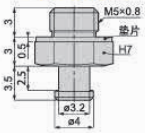

PMA 固定式式顶部真空端口 – 迷你型

规格型号	总高 B	安装螺纹 M	安装调节高度 A	真空接口 D	螺母对边 H	螺母厚度 T	吸盘连接处规格
PMA-T4-4J	18.4	M5X0.5	8	4J	7	2	-T4
PMA-T8-4J	18.3	M8X0.75	12.5	4J	10	2	-T8
PMA-M4-4J	16.8	M8X0.75	12.5	4J	10	2	-M4
PMA-M4-4J	20.7	M10X1	16.4	4J	12	3	-M4
PMA-M6-4J	22.3	M10X1	16.4	4J	12	3	-M6



PMA-T4

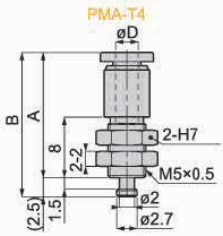

PMA-T8

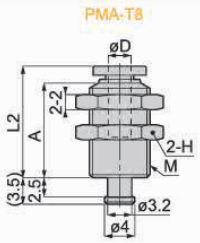

PMA-M4

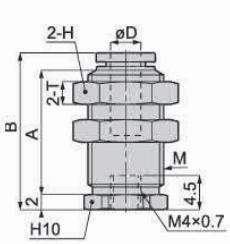

PMA-M6

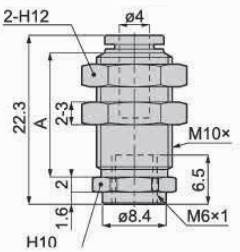

真空吸盘 - P 系列安装配件 - 迷你型



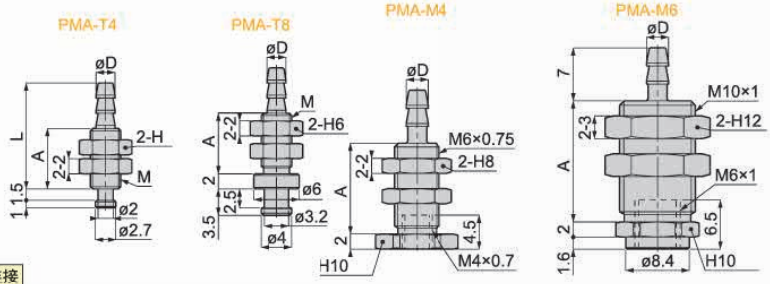

PMA 固定式式顶部真空端口 - 迷你型

规格型号	总高 B	安装螺纹 M	安装调节高度 A	真空接口 D	螺母对边 H	螺母厚度 T	吸盘连接处规格
PMA-T4-4B	18.4	M5X0.5	8	4B	7	2	-T4
PMA-T8-4B	17.6	M5X0.5	8	4B	6	2	-T8
PMA-M4-4B	20.7	M6X0.75	12	4B	8	2	-M4
PMA-M6-4B	22.3	M10X1	16	4B	12	3	-M6
PMA-M6-6B	22.3	M10X1	16	6B	12	3	-M6



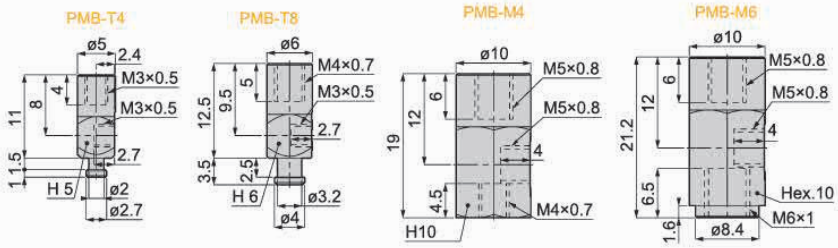

PMB 固定式侧面真空端口 - 迷你型

规格型号	总高 B	安装螺纹	真空接口 D	吸盘连接处规格
PMB-T4-B3	24.3	M3X0.5	M3X0.5	-T4
PMB-T8-B3	28.3	M3X0.5	M3X0.5	-T8
PMB-M4-B5	26.1	M5X0.8	M5X0.8	-M4
PMB-M6-B5	27.7	M5X0.8	M5X0.8	-M6



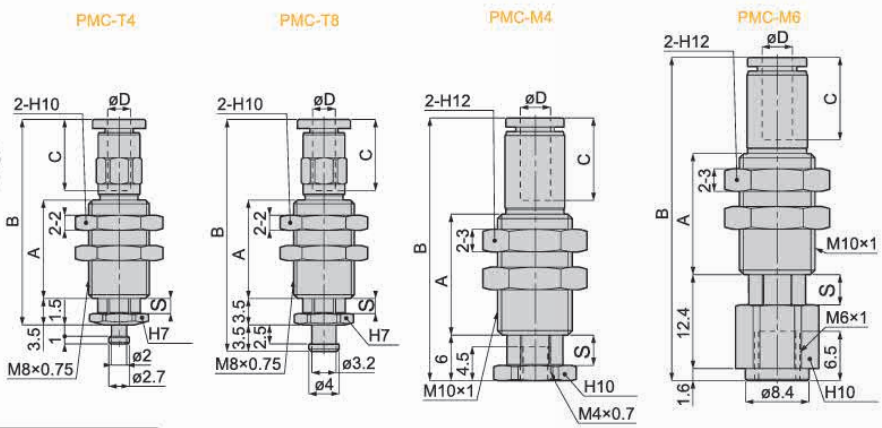

PMC 弹簧式顶部真空端口 - 迷你型

规格型号	总高 B	安装螺纹 M	安装调节高度 A	真空接口 D	行程 S	弹簧力度 N	吸盘连接处规格
PMC-T4-2-4J	27.2	M8X0.75	13	4J	2	0.2~0.3	-T4
PMC-T8-2-4J	30.7	M8X0.75	13	4J	2	0.5~0.6	-T8
PMC-M4-5-4J	34.7	M10X1	16	4J	5	1~1.3	-M4
PMC-M6-5-4J	42.7	M10X1	16	4J	5	1~1.3	-M6

吸盘连接规格

	固定式	嵌入式								螺纹式			
代码	H3	T4	T8	T15	T40	F15	F30	E10	E20	M4	M6	M10	M20
适用吸盘规格	P1R P2R P3R P4R	P0.7RM P1RM P1.5RM P2RM P3RM P4RM	P6R P8R P6B P8B P8P P10P P15P P20P	P4L P8L P10L P15L P6LB P8LB P10LB	P20L P30L P40L P15LB P20LB	P10F P15F	P20F P25F P30F	P4X10E P5X10E P6X10E	P4X20E P5X20E P6X20E P8X20E P4X30E P5X30E P6X30E P8X30E	P10R P15R P10B P15B P10K P10W	P20R P25R P30R P40R P50R P20B P25B P30B P40B P50B P20K P30K P40K P50K P20W P30W P40W P50W	P60R P80R P100R P80B P70S P100S	P150R P200R

注：海绵型和无痕迹型均为特殊结构，详情请咨询我司

真空吸盘 - P 系列安装配件 - 迷你型

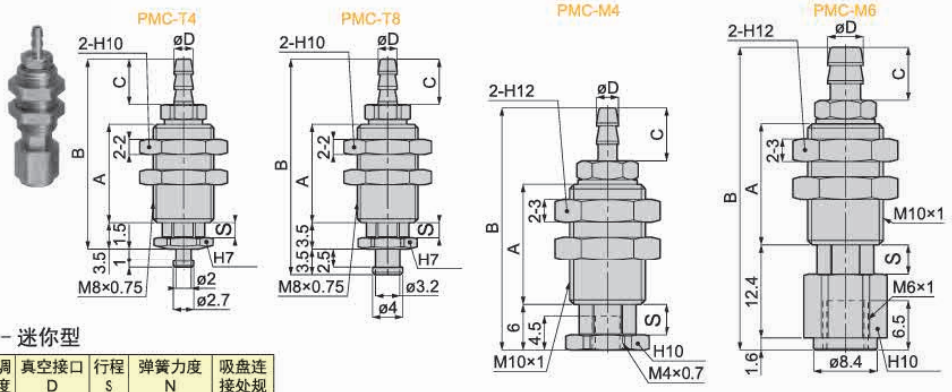

PMC 弹簧式顶部真空端口 - 迷你型

规格型号	总高 B	安装螺纹 M	安装调节高度 A	真空接口 D	行程 S	弹簧力度 N	吸盘连接处规格
PMC-T4-2-4B	26.1	M12X1	13	4B	2	0.2~0.3	-T4
PMC-T4-2-6B	26.1	M12X1	13	6B	2	0.2~0.3	-T4
PMC-T8-2-4B	29.6	M12X1	13	4B	2	0.5~0.6	-T8
PMC-T8-2-6B	29.6	M12X1	13	6B	2	0.5~0.6	-T8
PMC-M4-5-4B	32.1	M14X1	16	4B	5	1~1.3	-M4
PMC-M4-5-6B	32.1	M14X1	16	6B	5	1~1.3	-M4
PMC-M6-5-4B	40.1	M14X1	16	4B	5	1~1.3	-M6
PMC-M6-5-6B	40.1	M14X1	16	6B	5	1~1.3	-M6

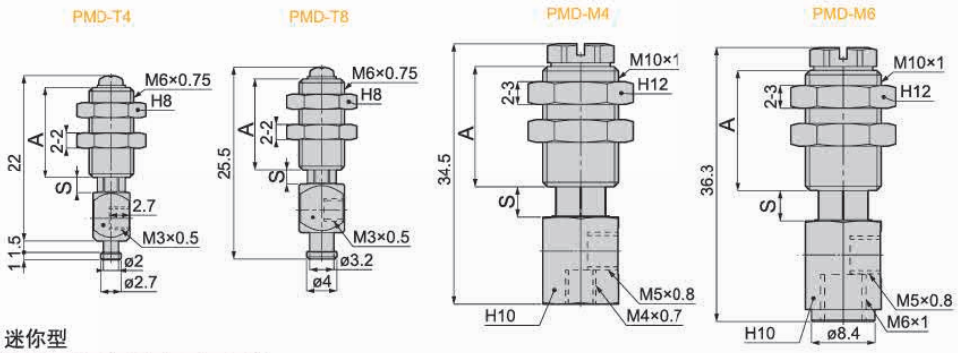

PMD 弹簧式侧面真空端口 - 迷你型

规格型号	总高 B	安装螺纹 M	安装调节高度 L	真空接口 D	行程 S	弹簧力度 N	吸盘连接处规格
PMD-T4-2-B3	24.5	M6X0.75	12	M3X0.5	2	0.2~0.3	-T4
PMD-T8-2-B3	25.5	M6X0.75	12	M3X0.5	2	0.5~0.6	-T8
PMD-M4-5-B5	34.5	M10X1	16	M5X0.8	5	1~1.3	-M4
PMD-M6-5-B5	36.3	M10X1	16	M5X0.8	5	1~1.3	-M6

PSC 弹簧式顶部真空端口 - 迷你型

规格型号	总高 B	安装螺纹 M	安装调节高度 A	真空接口 D	行程 S	弹簧力度 N	吸盘连接处规格
PSC-H3-3-B3	27	M8X0.75	13	M3X0.5	3	0.9~1.9	-H3
PSC-T8-3-B3	27.5	M8X0.75	13	M3X0.5	3	0.9~1.9	-T4



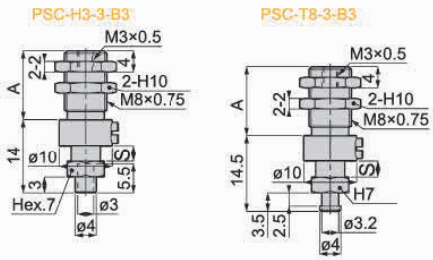

真空吸盘 - P 系列安装配件 - 柔软吸盘专用型

PHE-T15-M5　　PHE-T40-M5

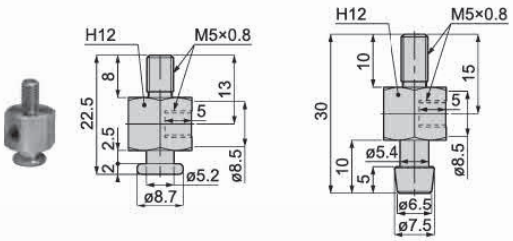

■ PHE 固定式直接安装型 - 侧面真空端口

规格型号		适用吸盘							
柔软型		P4L	P6L	P8L	P10L	P15L	P20L	P30L	P40L
柔软波纹风箱型			P6LB	P8LB	P10LB	P15B	P20LB		
型号	PHE-T15-M5	○	○	○	○	○			
	PHE-T40-M5						○	○	○

PHWE-T15-M5　　PHWE-T40-M5

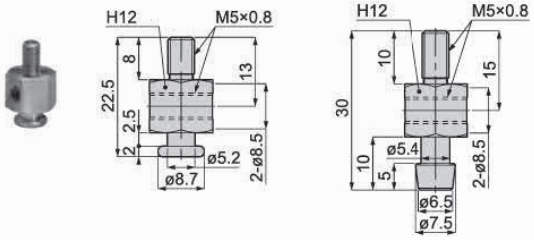

■ PHWE 固定式直接安装型 - 两侧面真空端口

规格型号		适用吸盘							
柔软型		P4L	P6L	P8L	P10L	P15L	P20L	P30L	P40L
柔软波纹风箱型			P6LB	P8LB	P10LB	P15B	P20LB		
型号	PHWE-T15-M5	○	○	○	○	○			
	PHWE-T40-M5						○	○	○

PHC-T15-9-M5　　PHC-T40-9-M5

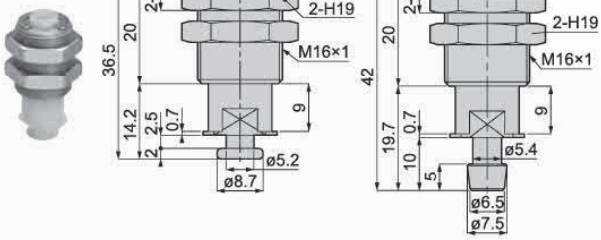

■ PHWE 固定式直接安装型 - 两侧面真空端口

规格型号		适用吸盘							
柔软型		P4L	P6L	P8L	P10L	P15L	P20L	P30L	P40L
柔软波纹风箱型			P6LB	P8LB	P10LB	P15B	P20LB		
型号	PHC-T15-9-M5	○	○	○	○	○			
	PHC-T40-9-M5						○	○	○

PHD-T15-5-M5　　PHD-T40-5-M5

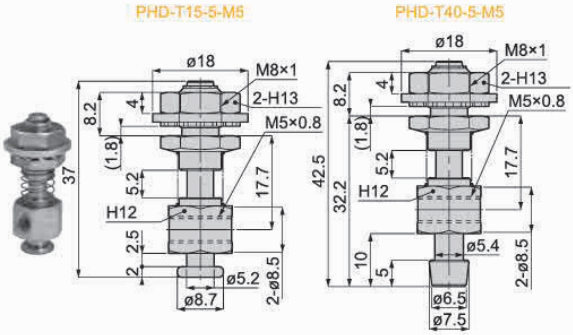

■ PHWE 固定式直接安装型 - 两侧面真空端口

规格型号		适用吸盘							
柔软型		P4L	P6L	P8L	P10L	P15L	P20L	P30L	P40L
柔软波纹风箱型			P6LB	P8LB	P10LB	P15B	P20LB		
型号	PHD-T15-5-M5	○	○	○	○	○			
	PHD-T40-5-M5						○	○	○

PHWD-T15-5-M5　　PHWD-T40-5-M5

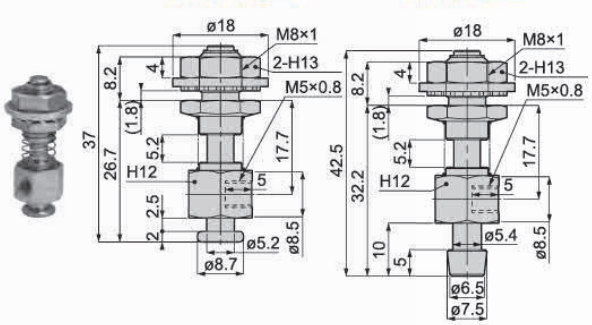

■ PHWE 固定式直接安装型 - 两侧面真空端口

规格型号		适用吸盘							
柔软型		P4L	P6L	P8L	P10L	P15L	P20L	P30L	P40L
柔软波纹风箱型			P6LB	P8LB	P10LB	P15B	P20LB		
型号	PHWD-T15-5-M5	○	○	○	○	○			
	PHWD-T40-5-M5						○	○	○

真空吸盘 - P 系列安装配件 - 固定式安装型

安装配件规格

规格型号		适用吸盘							
柔软型		P4L	P6L	P8L	P10L	P15L	P20L	P30L	P40L
柔软波纹风箱型			P6LB	P8LB	P10LB	P15B	P20LB		
螺钉	FVPL15-M4	○	○	○	○	○			
	FVPL40-M6						○	○	○

FVPL15-M4

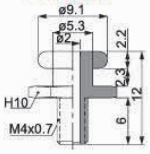

FVPL40-M6

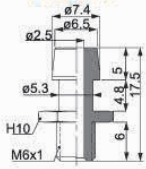

安装配件规格

规格型号		适用吸盘				
椭圆型		P2X4E	P4X10E	P4X20E	P4X30E	P8X20E
		P3.5X7E	P5X10E	P5X20E	P5X30E	P8X30E
		-	P6X10E	P6X20E	P6X30E	-
螺钉	FSPH10	○	○			
	FSPH20			○	○	○
	FSPH10-B5	○	○			
	FSPH20-B5			○	○	○

FSPH10



FSPH20

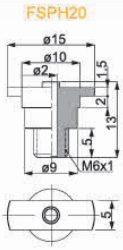

FSPH10-B5

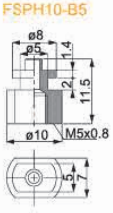

FSPH20-M5

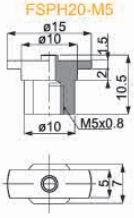

安装配件规格

规格型号		适用吸盘				
薄板用型		P10F	P15F	P20F	P25F	P30F
螺钉	PVLF15-M4	○	○			
	PVLF30-M6			○	○	○

PVLF15-M4

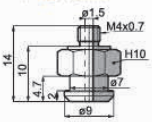

PVLF30-M6

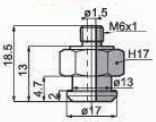

安装配件规格

规格型号		适用吸盘											
吸盘	标准型	P10R	P15R	P20R	P25R	P30R	P40R	P50R	P60R	P80R	P100R	P150R	P200R
	深凹型		P15A	P20A	P25A	P30A	P40A	P50A					
	波纹风箱型	P10B	P15B	P20B	P25B	P30B	P40B	P50B		P80B			
	防滑型	P10K		P20K		P30K	P40K	P50K					
	多层型	P10W		P20W		P30W	P40W	P50W					
螺钉	PM46-6	○	○										
	PM610-8			○	○								
	PM612-10					○							
	PM610-15						○	○					
	PM1018								○	○	○		
	PM2028											○	○
压板	PW40						○						
	PW50							○					
	PW60								○				
	PW80									○			
	PW100										○		
盖板	PH80									○			
	PH100										○		
	PH150											○	○

PW40

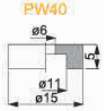

PW50

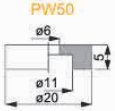

PW60

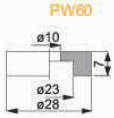

PW80

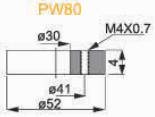

PW100

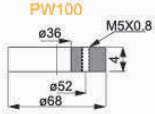

PM46-6

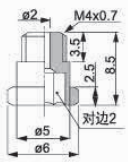

PM610-8

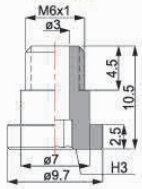

PM612-10

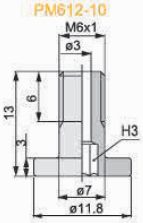

PM610-15

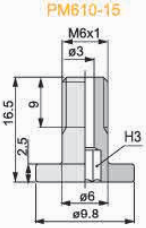

PM1018

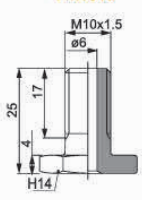

PM2028

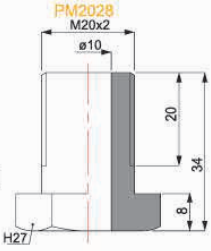

真空吸盘 - M 系列安装配件 - 固定式安装型

例：

M-P A 3 M12 - M4 - B5

①托架类型 ②适用吸盘规格 ③安装螺纹 ④吸盘处连接端口 ⑤真空接口

①真空吸盘托架类型

代码	PA	PB	PC	PD
	固定式顶部真空端口	固定式侧面真空端口	弹簧式顶部真空端口	弹簧式侧面真空端口
形状				

②适用吸盘规

单位：mm

代码	适用吸盘规格
1	M-P1.5AF M-P2AF M-P3.5AF M-P4J
2	M-P2x4AF M-P3.5x7AF
3	M-P5AF M-P6AF M-P8AF M-P10AF M-P15AF M-P6J M-P8J M-P10J M-P15J M-P10AA M-P15AA M-P20AA M-P15BA M-P20BA M-P5C M-P7C M-P10C M-P15C M-P20C
4	M-P20F M-P20BF M-P25F M-P30F M-P35F M-P40F M-P50F M-P20J M-P25J M-P30J M-P35J M-P40J M-P50J M-P25BA M-P30BA M-P30C M-P40C M-P60C
5	M-P60F M-P80F M-P95F M-P60J M-P70J M-P80J
6	M-P120F M-P150F M-P200F
7	M-P90C

③安装螺纹规格

安装螺纹	M5	M6	M8	M10
规格	M5x0.5	M6x1	M8x0.75	M10x1
安装螺纹	M12	M14	M20	M24
规格	M12x1	M14x1	M20x1	M24x2

④安装螺纹规格

安装螺纹	内螺纹				
	无	M4	M6	M10	M20
规格	一体式	M4x0.7	M6x1	M10x1.5	M20x2

⑤真空接口

真空接口		适用规格	样式	内螺纹规格	
快插接头	4J	Ø4x2.5 软管		B3	M3x0.5
				B4	M4x0.7
	6J	Ø6x4 软管		B5	M5x0.8
笋型接头	4B	Ø4x2.5 软管		B6	M6x1
	6B			B01	Rc1/8
		Ø6x4 软管		B02	Rc1/4

真空吸盘 - M 系列安装配件 - 弹簧式安装型

型号	M-PA1-M6-4B

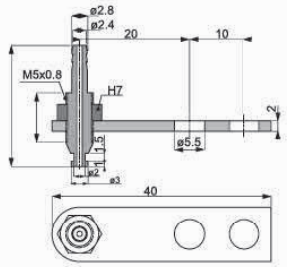

适用吸盘规格
M-P1.5AF
M-P2AF
M-P3.5AF
M-P4J

型号	M-PA3-M8-M5-B5

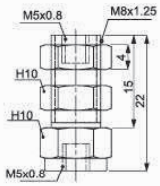

适用吸盘规格
M-P5AF M-P6AF
M-P8AF M-P10AF
M-P15AF M-P6J
M-P8J M-P10AA
M-P15AA M-P20AA
M-P10BA M-P15BA
M-P20BA M-P5C
M-P7C M-P10C
M-P15C M-P20C

型号	M-PA4-M10-M6-B5

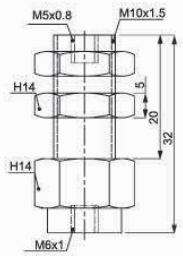

适用吸盘规格
M-P20BF M-P25F
M-P30F M-P40F
M-P50F M-P30J
M-P35J M-P40J
M-P50J M-P25BA
M-P30BA M-P30C
M-P40C M-P60C

型号	M-PA5-M16-M10-B01

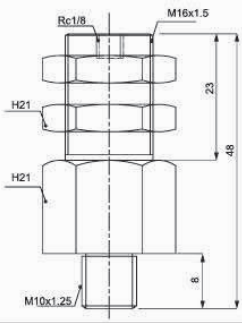

适用吸盘规格
M-P60F
M-P80F
M-P95F
M-P60J
M-P70J
M-P80J

型号	M-PB3-M5-B5

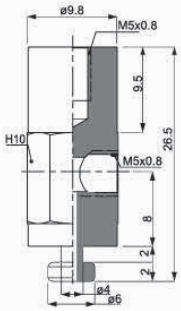

适用吸盘规格
M-P5AF M-P6AF
M-P8AF M-P10AF
M-P15AF M-P6J
M-P8J M-P10AA
M-P15AA M-P20AA
M-P10BA M-P15BA
M-P20BA M-P5C
M-P7C

型号	M-PB3-M5-M5-B5

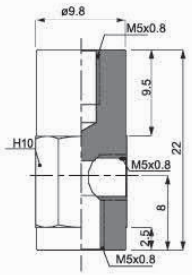

适用吸盘规格
M-P10J M-P15J
M-P10C M-P15C
M-P20C

型号	M-PB4-M5-M6-B5

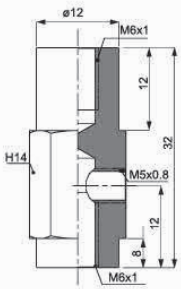

适用吸盘规格
M-P20BF M-P25F
M-P30F M-P40F
M-P50F M-P30J
M-P35J M-P40J
M-P50J M-P25BA
M-P30BA M-P30C
M-P40C M-P60C

型号	M-PB5-M5-M10-B5

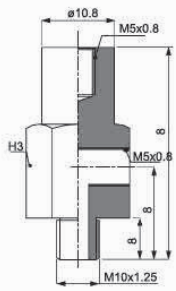

适用吸盘规格
M-P60F
M-P80F
M-P95F
M-P60J
M-P70J
M-P80J

型号	M-PB7-M16-M12-B01

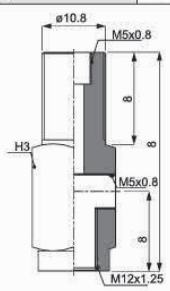

适用吸盘规格
M-P90C

真空吸盘 - M 系列安装配件 - 弹簧式安装型

型号 M-PC1- □ -M6-M4-B3

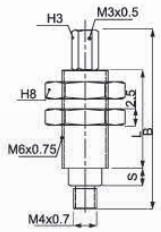

型号 M-PC1- □ H-M8-M4-B3

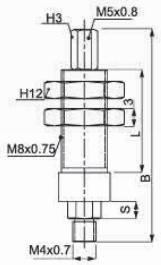

型号	行程 S	总高 B	安装螺纹	吸盘连接处端口	真空接口	L
PC1-3-M6-M4-B3	3	28	M6X0.75	M4x0.7	M3x0.5	15
PC1-6-M6-M4-B3	6	31.5	M6X0.75	M4x0.7	M3x0.5	15
M-PC1-3H-M8-M4-B3	3	39	M8x0.75	M4x0.7	M3x0.5	17
M-PC1-10H-M8-M4-B3	10	46.5	M8x0.75	M4x0.7	M3x0.5	17
M-PC1-15H-M8-M4-B3	15	58	M8x0.75	M4x0.7	M3x0.5	24.5

注：真空接口可变更为 4J 4B

型号 M-PC3- □ -M8-M5-B3

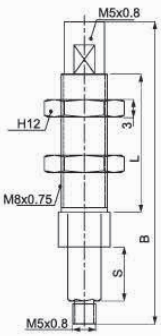

型号 M-PC3- □ H-M8-M5-B5

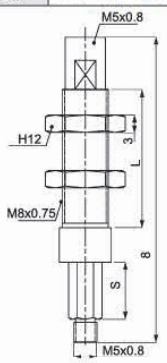

型号	行程 S	总高 B	安装螺纹	吸盘连接处端口	真空接口	L
M-PC3-3-M8-M5-B5	3	38.5	M8x0.75	M5x0.8	M5x0.8	17
M-PC3-10-M8-M5-B5	10	47	M8x0.75	M5x0.8	M5x0.8	17
M-PC3-15-M8-M5-B5	15	59	M8x0.75	M5x0.8	M5x0.8	24.5
M-PC3-3H-M8-M5-B5	3	38.5	M8x0.75	M5x0.8	M5x0.8	17
M-PC3-10H-M8-M5-B5	10	47	M8x0.75	M5x0.8	M5x0.8	17
M-PC3-15H-M8-M5-B5	15	59	M8x0.75	M5x0.8	M5x0.8	24.5

注：真空接口可变更为 4J 4B 6J 6B

型号 M-PC4- □ -M14-M6-B5

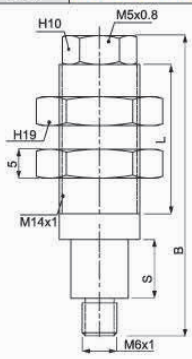

型号 M-PC4- □ H-M14-M6-B5

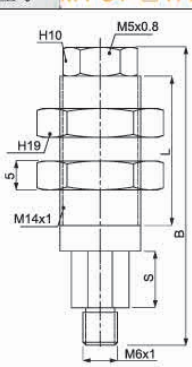

型号	行程 S	总高 B	安装螺纹	吸盘连接处端口	真空接口	L
M-PC4-6-M14-M6-B5	6	53.5	M14x1	M6x1	M5x0.8	17
M-PC4-15-M14-M6-B5	15	62.5	M14x1	M6x1	M5x0.8	17
M-PC4-30-M14-M6-B5	30	99.5	M14x1	M6x1	M5x0.8	24.5
M-PC4-6H-M14-M6-B5	6	53.5	M14x1	M6x1	M5x0.8	28
M-PC4-15H-M14-M6-B5	10	64.5	M14x1	M6x1	M5x0.8	28
M-PC4-30H-M14-M6-B5	30	99.5	M14x1	M6x1	M5x0.8	50

注：真空接口可变更为 4J 4B 6J 6B

型号 M-PSS-1-S □ -M5

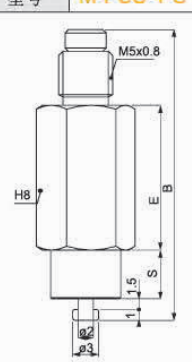

型号 M-PSS-3-S □ -M5

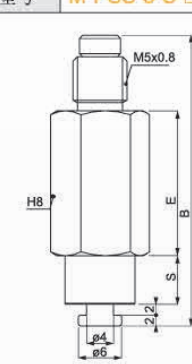

型号	行程 S	总高 B	安装螺纹	吸盘连接处端口	真空接口	E
PSS-1-S3-M5	3	23.5	M5x0.8	-	-	11.5
PSS-1-S6-M5	5	27.5	M5x0.8	-	-	13.5
PSS-3-S3-M5	3	25	M5x0.8	-	-	11.5
PSS-3-S6-M5	5	29	M5x0.8	-	-	13.5

真空吸盘 - M 系列安装配件 - 弹簧式安装型

型号 M-PC/D1- □ -M6-B3

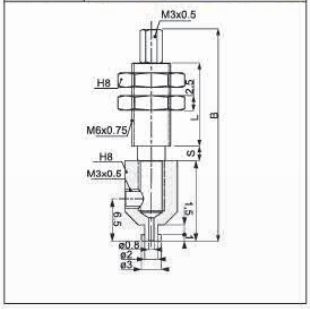

型号 M-PC/D1- □ H-M8-B3

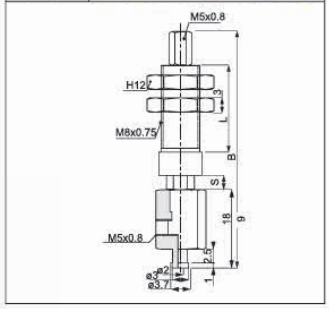

型号	行程 S	总高 B	安装螺纹	真空接口	L
M-PC/D1-3-M6-B3	3	37	M6X0.75	M3x0.5	15
M-PC/D1-6-M6-B3	6	40.5	M6X0.75	M3x0.5	15
M-PC/D1-3H-M8-B3	3	48	M8x0.75	M3x0.5	17
M-PC/D1-10H-M8-B3	10	55.5	M8x0.75	M3x0.5	17
M-PC/D1-15H-M8-B3	15	67	M8x0.75	M3x0.5	24.5

注：真空接口可变更为 4J 4B

型号 M-PC/D3- □ -M8-B5-1

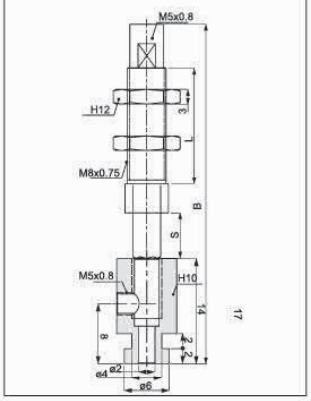

型号 M-PC/D3- □ H-M8-B5-1

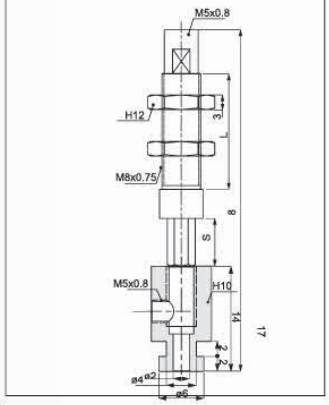

型号	行程 S	总高 B	安装螺纹	真空接口	L
M-PC/D3-3-M8-B5-1	3	55.5	M8x0.75	M5x0.8	17
M-PC/D3-10-M8-B5-1	10	64	M8x0.75	M5x0.8	17
M-PC/D3-15-M8-B5-1	15	76	M8x0.75	M5x0.8	24.5
M-PC/D3-3H-M8-B5-1	3	55.5	M8x0.75	M5x0.8	17
M-PC/D3-10H-M8-B5-1	10	64	M8x0.75	M5x0.8	17
M-PC/D3-15H-M8-B5-1	15	76	M8x0.75	M5x0.8	24.5

注：真空接口可变更为 4J 4B 6J 6B

型号 M-PC/D3- □ -M8-B5-2

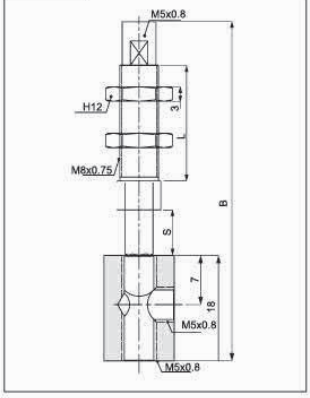

型号 M-PC/D3- □ H-M8-B5-2

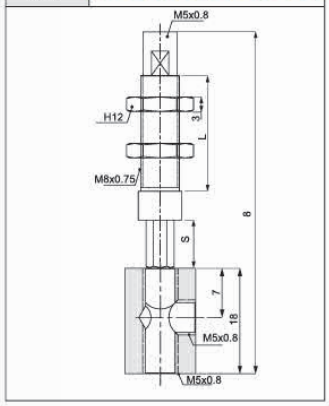

型号	行程 S	总高 B	安装螺纹	真空接口	L
M-PC/D3-3-M8-B5-2	3	55.5	M8x0.75	M5x0.8	17
M-PC/D3-10-M8-B5-2	10	64	M8x0.75	M5x0.8	17
M-PC/D3-15-M8-B5-2	15	76	M8x0.75	M5x0.8	24.5
M-PC/D3-3H-M8-B5-2	3	55.5	M8x0.75	M5x0.8	17
M-PC/D3-10H-M8-B5-2	10	64	M8x0.75	M5x0.8	17
M-PC/D3-15H-M8-B5-2	15	76	M8x0.75	M5x0.8	24.5

注：真空接口可变更为 4J 4B 6J 6B

型号 M-PC/D4- □ -M14-B5

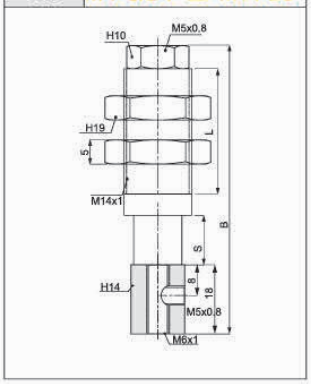

型号 M-PC/D4- □ H-M14-B5

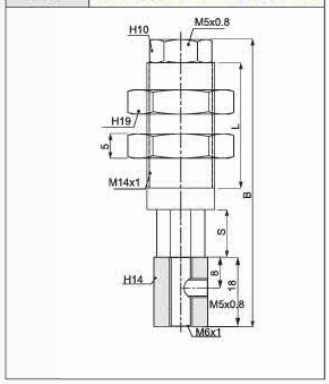

型号	行程 S	总高 B	安装螺纹	真空接口	L
M-PC/D4-6-M14-B5	6	71.5	M14x1	M5x0.8	17
M-PC/D4-15-M14-B5	15	80.5	M14x1	M5x0.8	17
M-PC/D4-30-M14-B5	30	117.5	M14x1	M5x0.8	24.5
M-PC/D4-6H-M14-B5	6	71.5	M14x1	M5x0.8	28
M-PC/D4-15H-M14-B5	10	80.5	M14x1	M5x0.8	28
M-PC/D4-30H-M14-B5	15	117.5	M14x1	M5x0.8	50

注：真空接口可变更为 4J 4B 6J 6B

真空吸盘 - M 系列安装配件 - 固定式安装型

型号	M-LD-H8-M4-B3-2

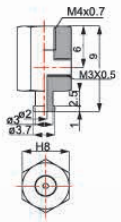

适用吸盘规格
M-P2x4AF
M-P3.5x7AF

型号	M-LD-H8-M4-B3-1

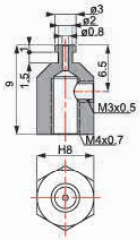

适用吸盘规格
M-P1.5AF
M-P2AF
M-P3.5AF
M-P4J

型号	M-LD-H10-M4-B3

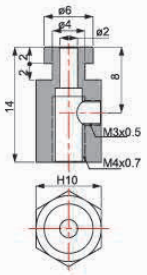

适用吸盘规格	
M-P5AF	M-P6AF
M-P8AF	M-P10AF
M-P15AF	M-P6J
M-P8J	M-P10AA
M-P15AA	M-P20AA
M-P10BA	M-P15BA
M-P20BA	M-P5C
M-P7C	

型号	M-LD-H10-M5-B5

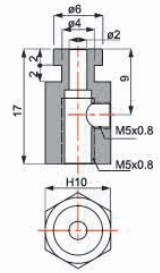

适用吸盘规格	
M-P5AF	M-P6AF
M-P8AF	M-P10AF
M-P15AF	M-P6J
M-P8J	M-P10AA
M-P15AA	M-P20AA
M-P10BA	M-P15BA
M-P20BA	M-P5C
M-P7C	

型号	M-LD-H10-M5-B5D

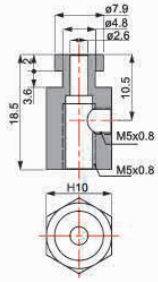

适用吸盘规格
M-P15F
M-P10J
M-P15J

型号	M-LD-H14-M6-M5-B5

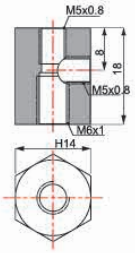

适用吸盘规格
M-P2x4AF
M-P3.5x7AF

型号	M-LD-H14-M6-M6-B5

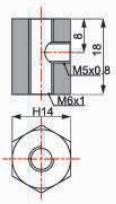

适用吸盘规格	
M-P5AF	M-P6AF
M-P8AF	M-P10AF
M-P15AF	M-P6J
M-P8J	M-P10AA
M-P15AA	M-P20AA
M-P10BA	M-P15BA
M-P20BA	M-P5C
M-P7C	M-P10C
M-P15C	M-P20C

型号	M-LD-H14-M6-M8-B5

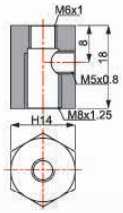

适用吸盘规格
M-P15F
M-P10J
M-P15J

型号	M-LD-H10-M5-M5-B5

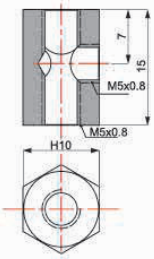

真空吸盘 - M 系列转接配件 - 螺钉

型号	TN-PS-2A-M3

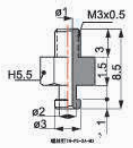

适用吸盘规格
M-P1.5AF
M-P2AF
M-P3.5AF
M-P4J

型号	TN-PF-15-M5

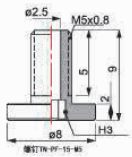

适用吸盘规格
M-P15F
M-P10J
M-P15J

型号	TN-PF-20-M5

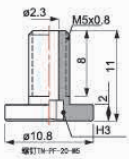

适用吸盘规格
M-P20F
M-P20J
M-P25J

型号	TN-PF-25-M6

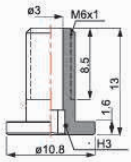

适用吸盘规格
M-P20BF
M-P25F
M-P30F
M-P40F
M-P30J
M-P35J
M-P40J

型号	TN-PS-10-M5

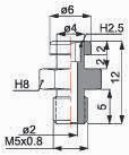

适用吸盘规格	
M-P5AF	M-P6AF
M-P8AF	M-P10AF
M-P15AF	M-P6J
M-P8J	M-P10AA
M-P15AA	M-P20AA
M-P10BA	M-P15BA
M-P20BA	M-P5C
M-P7C	

型号	TN-PJ-10-M5



适用吸盘规格
M-P15F
M-P10J
M-P15J

型号	TN-PC-10-M5

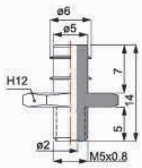

适用吸盘规格
M-P10C
M-P15C
M-P20C

型号	TN-PC-30-M6

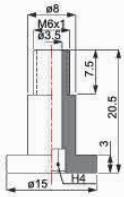

适用吸盘规格
M-P30C
M-P40C
M-P60C

型号	TN-PF-50-M6

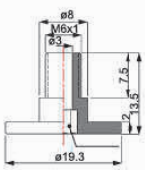

适用吸盘规格
M-P50F
M-P50J

型号	TN-PC-30-M8

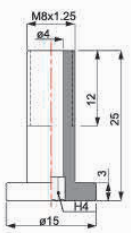

适用吸盘规格
M-P30C
M-P40C
M-P60C

真空吸盘 - M 系列转接配件 - 螺钉

型号	TN-PF-20-G01

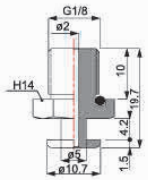

适用吸盘规格
M-P20F
M-P20J
M-P25J

型号	TN-PF-30-G01

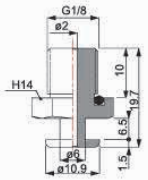

适用吸盘规格
M-P20BF
M-P25F
M-P30F
M-P40F
M-P30J
M-P35J
M-P40J

型号	TN-PA-30-M6

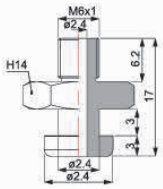

适用吸盘规格
M-P25BA
M-P30BA

型号	TN-PF-2*4A-M3

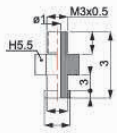

适用吸盘规格
M-P2x4AF
M-P3.5x7AF

型号	TN-PS-10-M5F

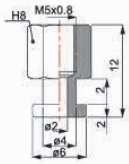

适用吸盘规格	
M-P5AF	M-P6AF
M-P8AF	M-P10AF
M-P15AF	M-P6J
M-P8J	M-P10AA
M-P15AA	M-P20AA
M-P10BA	M-P15BA
M-P20BA	M-P5C
M-P7C	

型号	TN-PJ-10-M5F



适用吸盘规格
M-P15F
M-P10J
M-P15J

真空吸盘 -G 系列组合结构图表 - 安装螺钉

型号 G-PT1-A5/A6

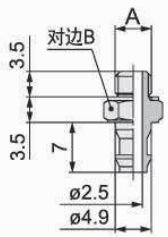

型号	A	B
G-PT1-A5	M5 x 0.8	7
G-PT1-A6	M6 x 1	8

适用吸盘规格	
G-P02U	G-P08U
G-P04U	G-P06B
G-P06U	G-P08B
G-P2-B06C	G-P2-05UT
G-P2-B08C	G-P2-06UT
G-P2-20UT	G-P2-10UT
G-P2-10CT	G-P2-13UT
G-P2-13CT	G-P2-16UT
G-P2-16CT	G-P2-18UT
G-P2-06J	G-P2-B10J
G-P2-B15J	-

型号 G-PT1-B4/B5

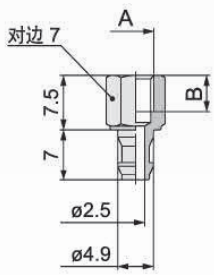

型号	A	B
G-PT1-B4	M4 x 0.7	4
G-PT1-B5	M5 x 0.8	5

适用吸盘规格	
G-P02U	G-P08U
G-P04U	G-P06B
G-P06U	G-P08B
G-P2-B06C	G-P2-05UT
G-P2-B08C	G-P2-06UT
G-P2-20UT	G-P2-10UT
G-P2-10CT	G-P2-13UT
G-P2-13CT	G-P2-16UT
G-P2-16CT	G-P2-18UT
G-P2-06J	G-P2-B10J
G-P2-B15J	-

型号 G-PT2-A5/A6

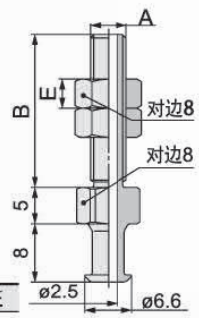

型号	A	B	E
G-PT2-A5	M5 x 0.8	21	4
G-PT2-A6	M6 x 1	26	3

适用吸盘规格
G-P10U
G-P13U
G-P16U
G-P10C
G-P13C
G-P16C
G-P10B
G-P13B
G-P16B
G-P2-09J
G-P2-14J
G-P2-16J

型号 G-PT2-B5/B6

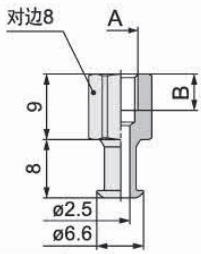

型号	A	B
G-PT2-B5	M5 x 0.8	5
G-PT2-B6	M6 x 1	6

适用吸盘规格
G-P10U
G-P13U
G-P16U
G-P10C
G-P13C
G-P16C
G-P10B
G-P13B
G-P16B
G-P2-09J
G-P2-14J
G-P2-16J

型号 G-PT3-A6

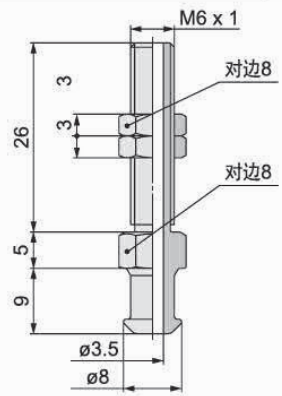

适用吸盘规格
G-P20U
G-P25U
G-P32U
G-P20C
G-P25C
G-P32C
G-P20B
G-P25B
G-P32B
G-P2-B25J
G-P2-B30J

型号 G-PT3-B5/B6

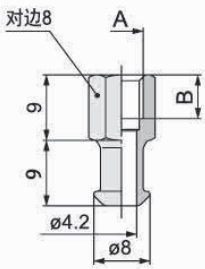

型号	A	B
G-PT3-B5	M5 x 0.8	5
G-PT3-B6	M6 x 1	6

适用吸盘规格
G-P20U
G-P25U
G-P32U
G-P20C
G-P25C
G-P32C
G-P20B
G-P25B
G-P32B
G-P2-B25J
G-P2-B30J

型号 G-PT3-A8

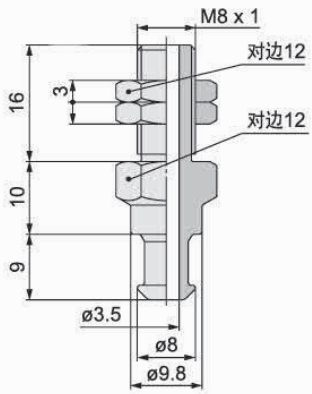

适用吸盘规格
G-P20U
G-P25U
G-P32U
G-P20C
G-P25C
G-P32C
G-P20B
G-P25B
G-P32B
G-P2-B25J
G-P2-B30J

型号 G-PT4-B6/B8

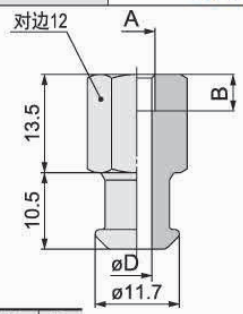

型号	A	B	D
G-PT4-B6	M6 x 1	6	4.9
G-PT4-B8	M8 x 1	8	7.5

适用吸盘规格
G-P40U
G-P50U
G-P40C
G-P50C
G-P40B
G-P50B

真空吸盘 -G 系列组合结构图表 - 安装螺钉 - 迷你型

型号 G-PT4-A6/A8

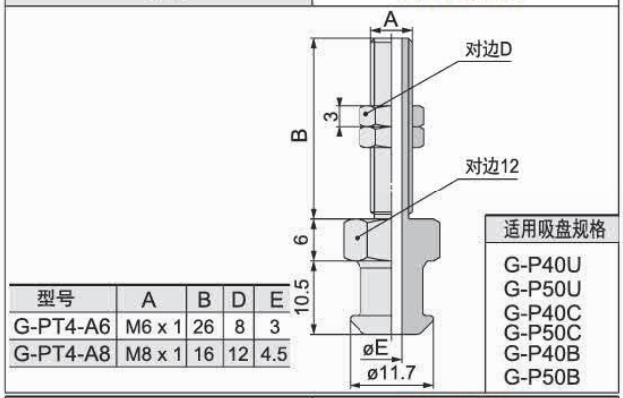

型号	A	B	D	E
G-PT4-A6	M6 x 1	26	8	3
G-PT4-A8	M8 x 1	16	12	4.5

适用吸盘规格
G-P40U
G-P50U
G-P40C
G-P50C
G-P40B
G-P50B

型号 G-PT4-B01/N01/T01

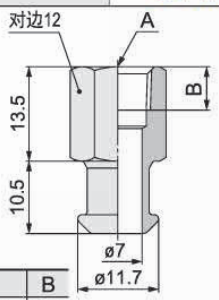

型号	A	B
G-PT4-B01	Rc1/8	6.2
G-PT4-N01	NPT1/8	6.9
G-PT4-T01	NPTF1/8	6.9

适用吸盘规格
G-P40U
G-P50U
G-P40C
G-P50C
G-P40B
G-P50B

型号 G-P2A-001

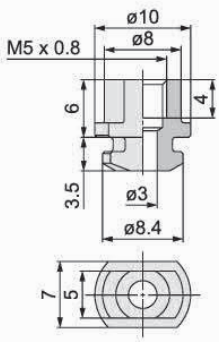

适用吸盘规格
G-P2-3507W
G-P2-4010W
G-P2-5010W
G-P2-6010W

型号 G-P2A-M02P

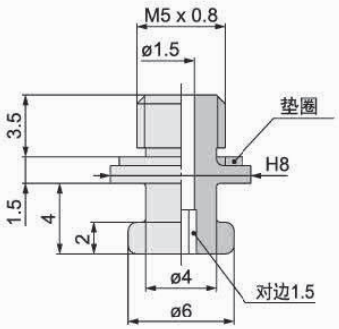

适用吸盘规格
G-P2-B06MU
G-P2-B08MU
G-P2-B10MU
G-P2-B15MU
G-P2-B10MT
G-P2-B15MT
G-P2-B06MB
G-P2-B08MB

型号 G-P2A-002

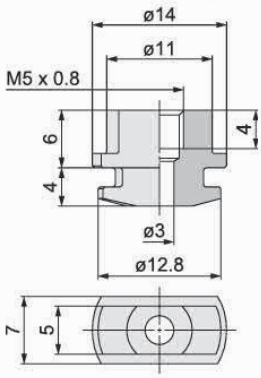

适用吸盘规格
G-P2-4020W
G-P2-5020W
G-P2-6020W
G-P2-8020W

型号 G-P2A-M03P

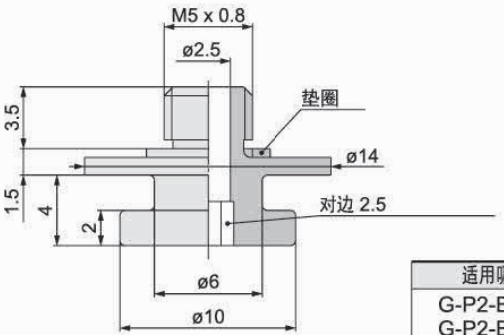

适用吸盘规格
G-P2-B20MT
G-P2-B25MT
G-P2-B30MT

型号 G-P2A-003

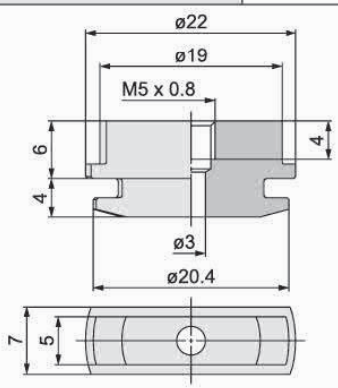

适用吸盘规格
G-P2-4030W
G-P2-5030W
G-P2-6030W
G-P2-8030W

型号 G-P2A-M04

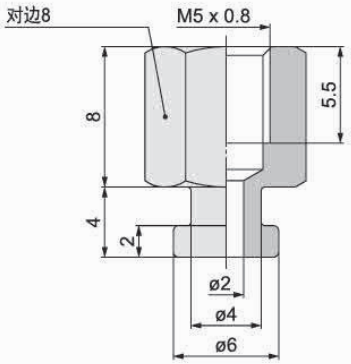

适用吸盘规格
G-P2-B06MU
G-P2-B08MU
G-P2-B10MU
G-P2-B15MU
G-P2-B10MT
G-P2-B15MT
G-P2-B06MB
G-P2-B08MB

真空吸盘 -G 系列组合结构图表 - 安装螺钉 - 迷你型

型号	G-P2A-M01P

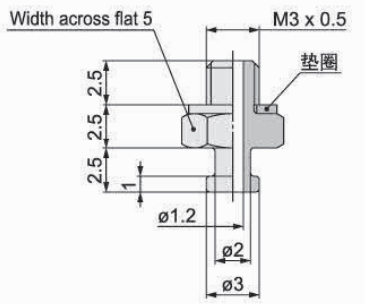

适用吸盘规格
G-P2-B02MU
G-P2-B035MU
G-P2-B04MU
G-P2-B05MU
G-P2-B04MB

型号	G-P2A-M05

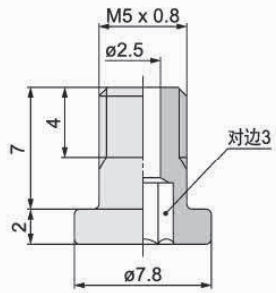

适用吸盘规格
G-P2-B10MB
G-P2-B15MB

型号	G-P3A-T1-A3

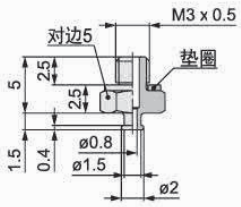

适用吸盘规格
G-P3-015U
G-P3-02U
G-P3-035U

型号	G-P3A-T1-B3

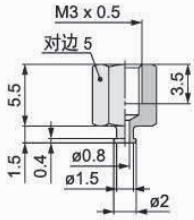

适用吸盘规格
G-P3-015U
G-P3-02U
G-P3-035U

型号	G-P3A-T2-A5

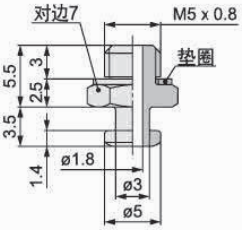

适用吸盘规格
G-P3-04UM
G-P3-06UM
G-P3-08UM
G-P3-04B
G-P3-06B
G-P3-08B

型号	G-P3A-T2-B5

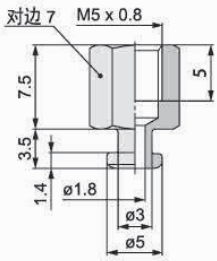

适用吸盘规格
G-P3-04UM
G-P3-06UM
G-P3-08UM
G-P3-04B
G-P3-06B
G-P3-08B

型号	G-P3A-T3-A5

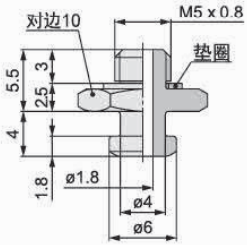

适用吸盘规格
G-P3-10UM
G-P3-13UM
G-P3-16UM
G-P3-10B
G-P3-13B
G-P3-16B

	G-P3A-T3-B5

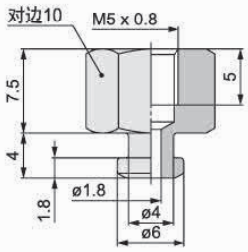

适用吸盘规格
G-P3-10UM
G-P3-13UM
G-P3-16UM
G-P3-10B
G-P3-13B
G-P3-16B

真空吸盘 -G 系列组合结构图表 - 安装螺钉 - 迷你型

型号	G-P2A-M06

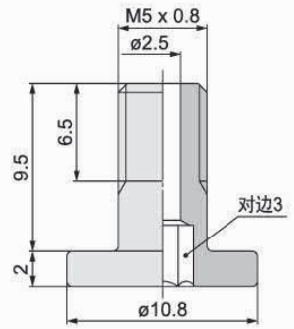

适用吸盘规格
G-P2-B20MB

型号	G-P3A-T1-A6-B3

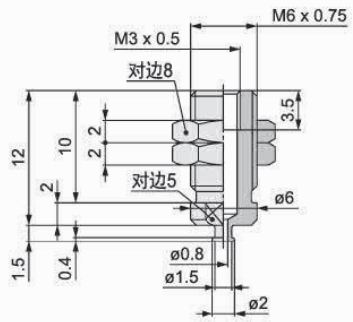

适用吸盘规格
G-P3-015U
G-P3-02U
G-P3-035U

型号	G-P3A-T2-A10-B5

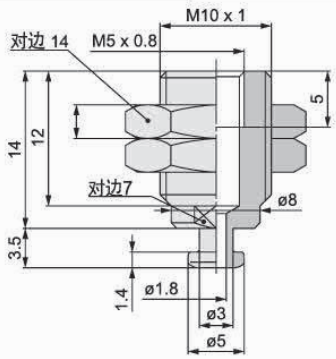

适用吸盘规格
G-P3-04UM
G-P3-06UM
G-P3-08UM
G-P3-04B
G-P3-06B
G-P3-08B

型号	ZP3A-T3-A12-B5

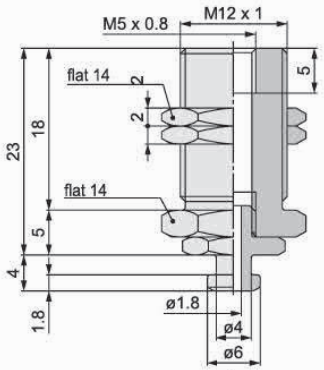

适用吸盘规格
ZP3-10UM
ZP3-13UM
ZP3-16UM
ZP3-10B
ZP3-13B
ZP3-16B

型号	G-P2A-Z02P

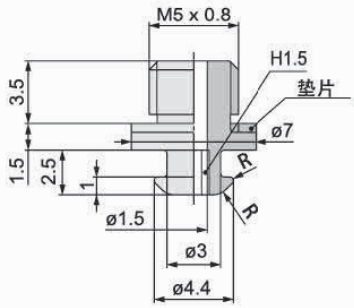

适用吸盘规格
G-P2-B02EU
G-P2-B04EU
G-P2-B06EU
G-P2-08EU
G-P2-15EU

型号	G-P2A-Z01P

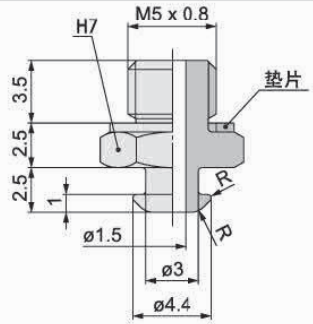

适用吸盘规格
G-P2-B02EU
G-P2-B04EU
G-P2-B06EU
G-P2-08EU
G-P2-15EU

型号	G-P3A-Y1-B3

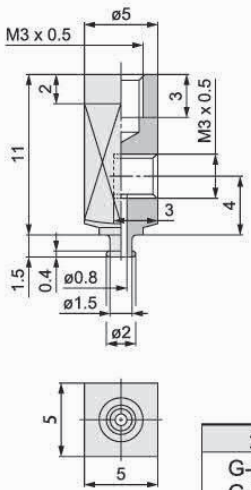

适用吸盘
G-P3-015U
G-P3-02U
G-P3-035U

型号	G-P3A-Y2-B5

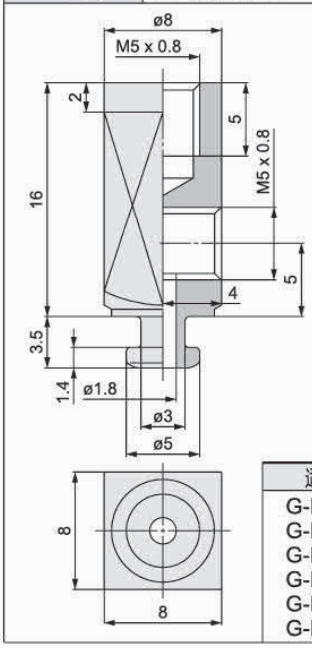

适用吸盘
G-P3-04UM
G-P3-06UM
G-P3-08UM
G-P3-04B
G-P3-06B
G-P3-08B

型号	G-P3A-Y3-B5

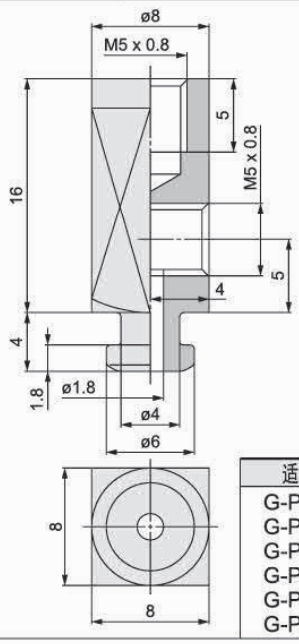

适用吸盘
G-P3-10UM
G-P3-13UM
G-P3-16UM
G-P3-10B
G-P3-13B
G-P3-16B

真空吸盘 -G 系列组合结构图表 - 弹簧式安装型

G-PT1J □ -B3　G-PT1J □ -B5　　G-PT1K □ -B3　G-PT1K □ -B5

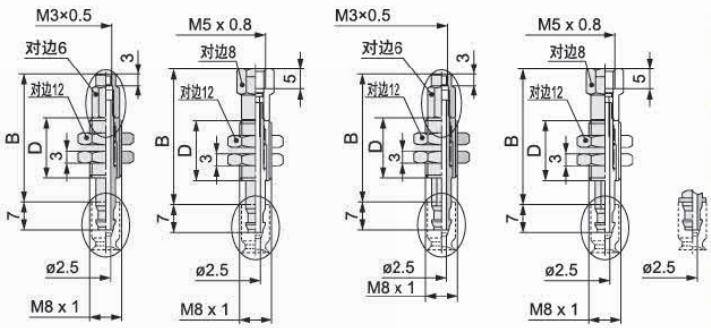

单位：mm

规格型号	参数					
	缓冲行程	总高	安装螺纹	真空接口	吸盘连接	D
G-PT1J6-B3	6	32	M8X1	M3X0.5	-	15
G-PT1J10-B3	10	65	M8X1	M3X0.5	-	43
G-PT1J15-B3	15	70	M8X1	M3X0.5	-	43
G-PT1J25-B3	25	80	M8X1	M3X0.5	-	43
G-PT1K6-B3	6	32	M8X1	M3X0.5	-	15
G-PT1K10-B3	10	65	M8X1	M3X0.5	-	43
G-PT1K15-B3	15	70	M8X1	M3X0.5	-	43
G-PT1K25-B3	25	80	M8X1	M3X0.5	-	43
G-PT1J6-B5	6	34	M8X1	M5X0.8	-	15
G-PT1J10-B5	10	67	M8X1	M5X0.8	-	43
G-PT1J15-B5	15	72	M8X1	M5X0.8	-	43
G-PT1J25-B5	25	82	M8X1	M5X0.8	-	43
G-PT1K6-B5	6	34	M8X1	M5X0.8	-	15
G-PT1K10-B5	10	67	M8X1	M5X0.8	-	43
G-PT1K15-B5	15	72	M8X1	M5X0.8	-	43
G-PT1K25-B5	25	82	M8X1	M5X0.8	-	43

注：真空接口可变更为 4J 4B 6J 6B

G-PT2J □ -B5　　G-PT2K □ -B5

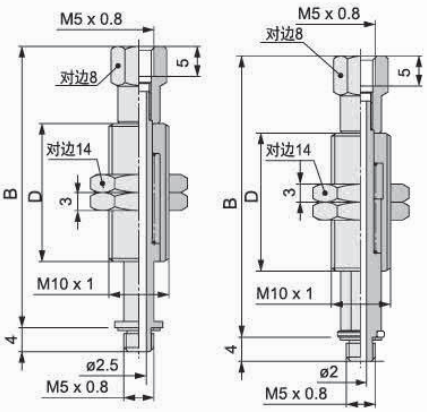

单位：mm

规格型号	参数					
	缓冲行程 S	总高 B	安装螺纹 M	真空接口规格	吸盘连接处规格	D
G-PT2J10-B5	10	47	M10X1	M5X0.8	M5X0.8	23
G-PT2J20-B5	20	85	M10X1	M5X0.8	M5X0.8	51
G-PT2J30-B5	30	95	M10X1	M5X0.8	M5X0.8	51
G-PT2J40-B5	40	131	M10X1	M5X0.8	M5X0.8	77
G-PT2-J50-B5	50	141	M10X1	M5X0.8	M5X0.8	77
G-PT2K10-B5	10	47	M10X1	M5X0.8	M5X0.8	23
G-PT2K20-B5	20	85	M10X1	M5X0.8	M5X0.8	51
G-PT2K30-B5	30	95	M10X1	M5X0.8	M5X0.8	51
G-PT2K40-B5	40	131	M10X1	M5X0.8	M5X0.8	77
G-PT2K50-B5	50	141	M10X1	M5X0.8	M5X0.8	77

注：真空接口可变更为 4J 4B 6J 6B

G-PT4J □ -B5　　G-PT4K □ -B5

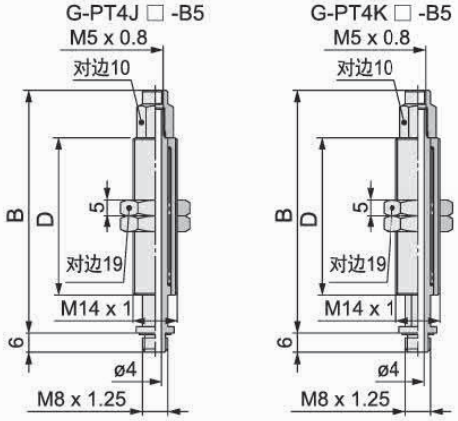

单位：mm

规格型号	参数					
	缓冲行程 S	总高 B	安装螺纹 M	真空接口规格	吸盘连接处规格	D
G-PT4J10-B5	10	77	M14X1	M5X0.8	M8X1.25	50
G-PT4J20-B5	20	81	M14X1	M5X0.8	M8X1.25	50
G-PT4J30-B5	30	91	M14X1	M5X0.8	M8X1.25	50
G-PT4J50-B5	50	136	M14X1	M5X0.8	M8X1.25	75
G-PT4K10-B5	10	77	M14X1	M5X0.8	M8X1.25	50
G-PT3K20-B5	20	81	M14X1	M5X0.8	M8X1.25	50
G-PT3K30-B5	30	91	M14X1	M5X0.8	M8X1.25	50
G-PT4K50-B5	50	136	M14X1	M5X0.8	M8X1.25	75

注：真空接口可变更为 4J 4B 6J 6B

真空吸盘 -G 系列组合结构图表 - 弹簧式安装型 - 迷你型

G-P3B-T1J □ -B3　G-P3B-T1K □ -B3

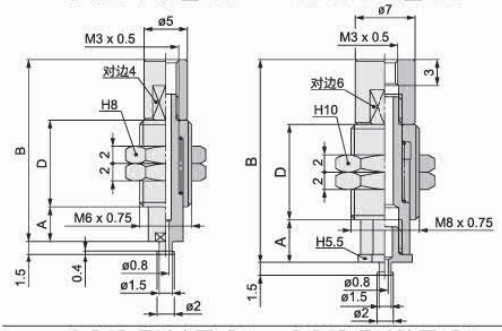

单位：mm

规格型号	参数						
	缓冲行程 S	B	安装螺纹	真空接口规格	吸盘连接处规	D	适用吸盘
G-P3B-T1J3-B3	3	19.5	M6X0.75	M3X0.5	-	11	G-P3-015U G-P3-02U G-P3-035U
G-P3B-T1J6-B3	6	26.5	M6X0.75	M3X0.5	-	14.5	
G-P3B-T1K3-B3	3	23.5	M8X0.75	M3X0.5	-	11	
G-P3B-T1K6-B3	6	30	M8X0.75	M3X0.5	-	14.5	

注：真空接口可变更为 04 U4

G-P3B-T2AJ □ -B5　G-P3B-T2AK □ -B5

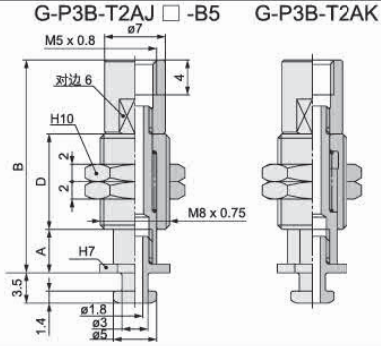

单位：mm

规格型号	参数						
	缓冲行程 S	B	安装螺纹	真空接口规格	吸盘连接处规	D	适用吸盘
G-P3B-T2AJ3-B5	3	24.5	M8X0.75	M5X0.8	-	11	
G-P3B-T2AJ6-B5	6	31	M8X0.75	M5X0.8	-	14.5	G-P3-04UM G-P3-06UM G-P3-08UM G-P3-04B G-P3-06B G-P3-08B
G-P3B-T2AJ10-B5	10	41	M8X0.75	M5X0.8	-	20.5	
G-P3B-T2AK3-B5	3	24.5	M8X0.75	M5X0.8	-	11	
G-P3B-T2AK6-B5	6	31	M8X0.75	M5X0.8	-	14.5	
G-P3B-T2AK10-B5	10	41	M8X0.75	M5X0.8	-	20.5	

注：真空接口可变更为 4J 4B 6J 6B

G-P3B-T2BJ □ -B5　G-P3B-T2BK □ -B5

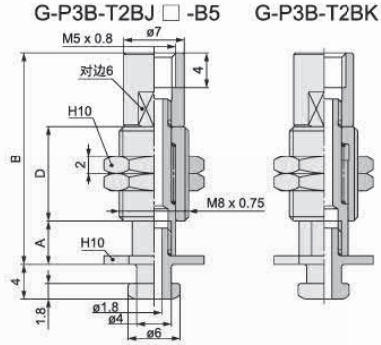

单位：mm

规格型号	参数						
	缓冲行程 S	B	安装螺纹	真空接口规格	吸盘连接处规	D	适用吸盘
G-P3B-T2BJ3-B5	3	24.5	M8X0.75	M5X0.8	-	11	
G-P3B-T2BJ6-B5	6	31	M8X0.75	M5X0.8	-	14.5	G-P3-04UM G-P3-06UM G-P3-08UM G-P3-04B G-P3-06B G-P3-08B
G-P3B-T2BJ10-B5	10	41	M8X0.75	M5X0.8	-	20.5	
G-P3B-T2BK3-B5	3	24.5	M8X0.75	M5X0.8	-	11	
G-P3B-T2BK6-B5	6	31	M8X0.75	M5X0.8	-	14.5	
G-P3B-T2BK10-B5	10	41	M8X0.75	M5X0.8	-	20.5	

注：真空接口可变更为 04 U4 06 U6

G-P3B-T2AJB □ -B5　G-P3B-T2AK □ -B5

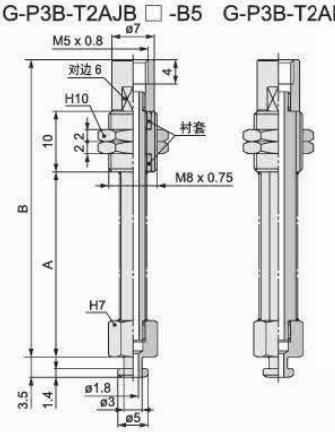

单位：mm

规格型号	参数						
	缓冲行程 S	B	安装螺纹	真空接口规格	吸盘连接处规	D	适用吸盘
G-P3B-T2AJB15-B5	15	49	M8X0.75	M5X0.8	-	10	G-P3-10UM G-P3-13UM G-P3-16UM G-P3-10B G-P3-13B G-P3-16B
G-P3B-T2AJB20-B5	20	56.5	M8X0.75	M5X0.8	-	10	
G-P3B-T2AK15-B5	3	49	M8X0.75	M5X0.8	-	10	
G-P3B-T2AK20-B5	6	56.5	M8X0.75	M5X0.8	-	10	

注：真空接口可变更为 04 U4 06 U6

G-P3B-T2BJB □ -B5　G-P3B-T2BK □ -B5

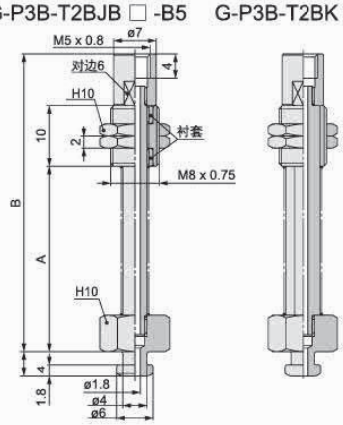

单位：mm

规格型号	参数						
	缓冲行程 S	B	安装螺纹	真空接口规格	吸盘连接处规	D	适用吸盘
G-P3B-T2BJB15-B5	15	49	M8X0.75	M5X0.8	-	10	G-P3-10UM G-P3-13UM G-P3-16UM G-P3-10B G-P3-13B G-P3-16B
G-P3B-T2BJB20-B5	20	56.5	M8X0.75	M5X0.8	-	10	
G-P3B-T2BK15-B5	15	49	M8X0.75	M5X0.8	-	10	
G-P3B-T2BK20-B5	20	56.5	M8X0.75	M5X0.8	-	10	

注：真空接口可变更为 4J 4B 6J 6B

GINIER®

真空吸盘 -G 系列组合结构图表 - 弹簧式安装型 - 迷你型

ZP3B-Y1J

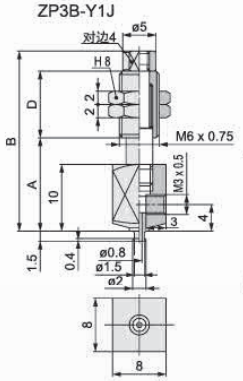

ZP3B-Y1K

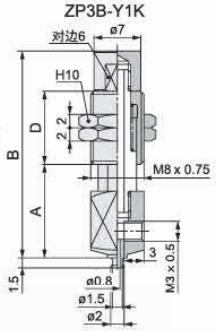

单位：mm

规格型号	参数						
	缓冲行程 S	B	安装螺纹	真空接口规格	A	D	适用吸盘
G-P3B-Y1J3-B3	3	27	M6X0.75	M3X0.5	14	11	G-P3-015U G-P3-02U G-P3-035U
G-P3B-Y1J6-B3	6	34	M6X0.75	M3X0.5	17	14	
G-P3B-Y1K3-B3	3	31	M8X0.75	M3X0.5	14	11	
G-P3B-Y1K6-B3	6	37.5	M8X0.75	M3X0.5	17	14.5	

注：真空接口可变更为 4J 4B

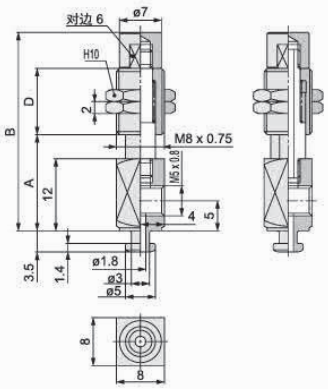

单位：mm

规格型号	参数						
	缓冲行程 S	B	安装螺纹	真空接口规格	A	D	适用吸盘
G-P3B-Y2AJ3-B5	3	34	M8X0.75	M5X0.8	16.5	11	G-P3-04UM G-P3-06UM G-P3-08UM G-P3-04B G-P3-06B G-P3-08B
G-P3B-Y2AJ6-B5	6	40	M8X0.75	M5X0.8	19	14.5	
G-P3B-Y2AJ10-B5	10	50	M8X0.75	M5X0.8	23	20.5	
G-P3B-Y2AK3-B5	3	34	M8X0.75	M5X0.8	16.5	11	
G-P3B-Y2AK6-B5	6	40	M8X0.75	M5X0.8	19	14.5	
G-P3B-Y2AK10-B5	10	50	M8X0.75	M5X0.8	23	20.5	

注：真空接口可变更为 4J 4B 6J 6B

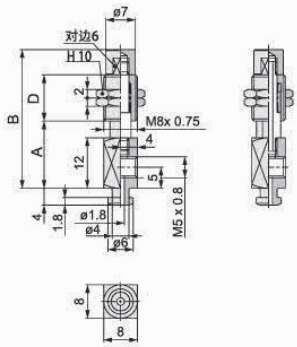

单位：mm

规格型号	参数						
	缓冲行程 S	B	安装螺纹	真空接口规格	A	D	适用吸盘
G-P3B-Y2BJ3-B5	3	34	M8X0.75	M5X0.8	16.5	11	G-P3-10UM G-P3-13UM G-P3-16UM G-P3-10B G-P3-13B G-P3-16B
G-P3B-Y2BJ6-B5	6	40	M8X0.75	M5X0.8	19	14.5	
G-P3B-Y2BJ10-B5	10	50	M8X0.75	M5X0.8	23	20.5	
G-P3B-Y2BK3-B5	3	34	M8X0.75	M5X0.8	16.5	11	
G-P3B-Y2BK6-B5	6	40	M8X0.75	M5X0.8	19	14.5	
G-P3B-Y2BK10-B5	10	50	M8X0.75	M5X0.8	23	20.5	

注：真空接口可变更为 4J 4B 6J 6B

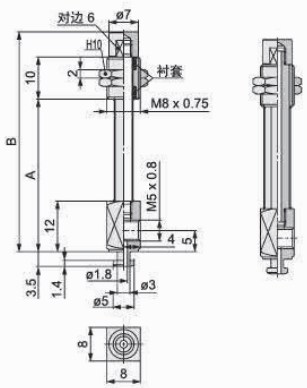

单位：mm

规格型号	参数						
	缓冲行程 S	B	安装螺纹	真空接口规格	A	D	适用吸盘
G-P3B-Y2AJB15-B5	15	53	M8X0.75	M5X0.8	36.5	10	G-P3-04UM G-P3-06UM G-P3-08UM G-P3-04B G-P3-06B G-P3-08B
G-P3B-Y2AJB20-B5	20	60.5	M8X0.75	M5X0.8	44	10	
G-P3B-Y2AK15-B5	15	53	M8X0.75	M5X0.8	36.5	10	
G-P3B-Y2AK20-B5	20	60.5	M8X0.75	M5X0.8	44	10	

注：真空接口可变更为 4J 4B 6J 6B

真空吸盘 -G 系列组合结构图表 - 弹簧式安装型 - 重载型

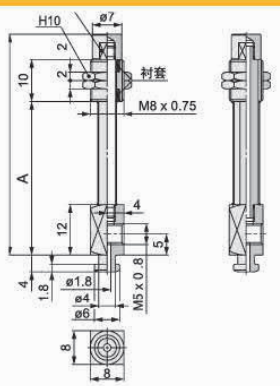

单位：mm

规格型号	参数						
	缓冲行程 S	B	安装螺纹	真空接口规格	A	D	适用吸盘
G-P3B-Y2BJB15-B5	15	53	M8X0.75	M5X0.8	36.5	10	G-P3-10UM G-P3-13UM G-P3-16UM
G-P3B-Y2BJB20-B5	20	60.5	M8X0.75	M5X0.8	44	10	
G-P3B-Y2BK15-B5	15	53	M8X0.75	M5X0.8	36.5	10	G-P3-10B G-P3-13B G-P3-16B
G-P3B-Y2BK20-B5	20	60.5	M8X0.75	M5X0.8	44	10	

注：真空接口可变更为 4J 4B 6J 6B

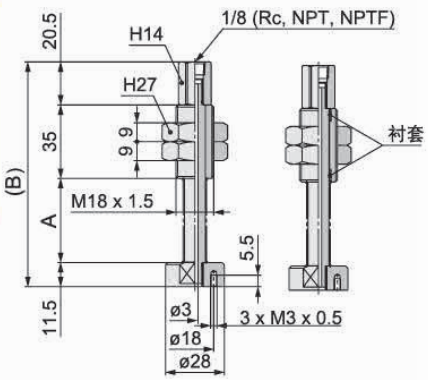

单位：mm

规格型号	参数					
	缓冲行程 S	B	安装螺纹	真空接口规格	A	适用吸盘
G-PB-T1J25-B01/N01/T01	25	107	M18X1.5	Rc1/8 NPT1/8 NPTF1/8	40	
G-PB-T1J50-B01/N01/T01	50	142	M18X1.5	Rc1/8 NPT1/8 NPTF1/8	75	
G-PB-T1J75-B01/N01/T01	75	178	M18X1.5	Rc1/8 NPT1/8 NPTF1/8	111	
G-PB-T1JB25-B01/N01/T01	25	107	M18X1.5	Rc1/8 NPT1/8 NPTF1/8	40	G-P40H G-P50H G-P40HB G-P50HB
G-PB-T1JB50-B01/N01/T01	50	142	M18X1.5	Rc1/8 NPT1/8 NPTF1/8	75	
G-PB-T1JB75-B01/N01/T01	75	178	M18X1.5	Rc1/8 NPT1/8 NPTF1/8	111	
G-PB-T1JF25-B01/N01/T01	25	107	M18X1.5	Rc1/8 NPT1/8 NPTF1/8	40	
G-PB-T1JF50-B01/N01/T01	50	142	M18X1.5	Rc1/8 NPT1/8 NPTF1/8	75	
G-PB-T1JF75-B01/N01/T01	75	178	M18X1.5	Rc1/8 NPT1/8 NPTF1/8	111	

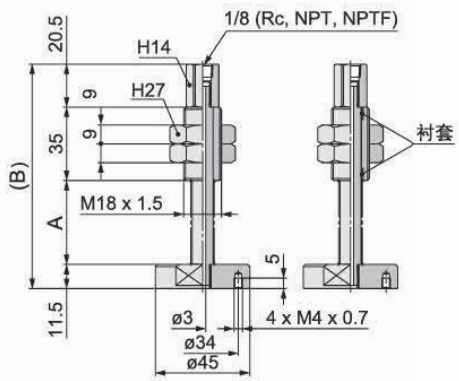

单位：mm

规格型号	参数					
	缓冲行程 S	B	安装螺纹	真空接口规格	A	适用吸盘
G-PB-T2J25-B01/N01/T01	25	107	M18X1.5	Rc1/8 NPT1/8 NPTF1/8	40	
G-PB-T2J50-B01/N01/T01	50	142	M18X1.5	Rc1/8 NPT1/8 NPTF1/8	75	
G-PB-T2J75-B01/N01/T01	75	178	M18X1.5	Rc1/8 NPT1/8 NPTF1/8	111	
G-PB-T2JB25-B01/N01/T01	25	107	M18X1.5	Rc1/8 NPT1/8 NPTF1/8	40	G-P63H G-P80H G-P63HB G-P80HB
G-PB-T2JB50-B01/N01/T01	50	142	M18X1.5	Rc1/8 NPT1/8 NPTF1/8	75	
G-PB-T2J75-B01/N01/T01	75	178	M18X1.5	Rc1/8 NPT1/8 NPTF1/8	111	
G-PB-T2JF25-B01/N01/T01	25	107	M18X1.5	Rc1/8 NPT1/8 NPTF1/8	40	
G-PB-T2JF50-B01/N01/T01	50	142	M18X1.5	Rc1/8 NPT1/8 NPTF1/8	75	
G-PB-T2JF75-B01/N01/T01	75	178	M18X1.5	Rc1/8 NPT1/8 NPTF1/8	111	

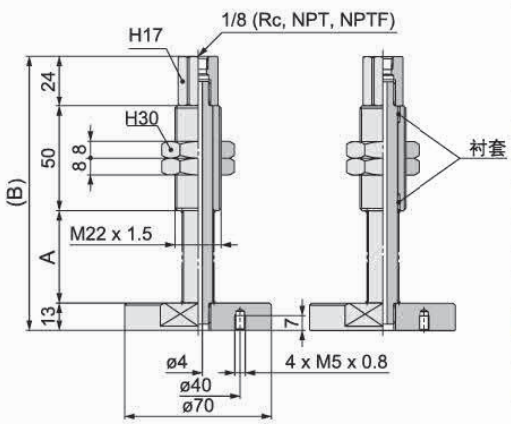

单位：mm

规格型号	参数					
	缓冲行程 S	B	安装螺纹	真空接口规格	A	适用吸盘
G-PB-T3J25-B01/N01/T01	25	131	M22X1.5	Rc1/8 NPT1/8 NPTF1/8	40	
G-PB-T3J50-B01/N01/T01	50	167	M22X1.5	Rc1/8 NPT1/8 NPTF1/8	80	
G-PB-T3J75-B01/N01/T01	75	207	M22X1.5	Rc1/8 NPT1/8 NPTF1/8	120	
G-PB-T3J100-B01/N01/T01	100	242	M22X1.5	Rc1/8 NPT1/8 NPTF1/8	155	
G-PB-T3JB25-B01/N01/T01	25	131	M22X1.5	Rc1/8 NPT1/8 NPTF1/8	40	
G-PB-T3JB50-B01/N01/T01	50	167	M22X1.5	Rc1/8 NPT1/8 NPTF1/8	80	G-P100H G-P125H G-P100HB G-P125HB
G-PB-T3JB75-B01/N01/T01	75	207	M22X1.5	Rc1/8 NPT1/8 NPTF1/8	120	
G-PB-T3JB100-B01/N01/T01	100	242	M22X1.5	Rc1/8 NPT1/8 NPTF1/8	155	
G-PB-T3JF25-B01/N01/T01	25	131	M22X1.5	Rc1/8 NPT1/8 NPTF1/8	40	
G-PB-T3JF50-B01/N01/T01	50	167	M22X1.5	Rc1/8 NPT1/8 NPTF1/8	80	
G-PB-T3JF75-B01/N01/T01	75	207	M22X1.5	Rc1/8 NPT1/8 NPTF1/8	120	
G-PB-T3JF100-B01/N01/T01	100	242	M22X1.5	Rc1/8 NPT1/8 NPTF1/8	155	

真空吸盘 -G 系列组合结构图表 - 弹簧式安装型 - 重载型

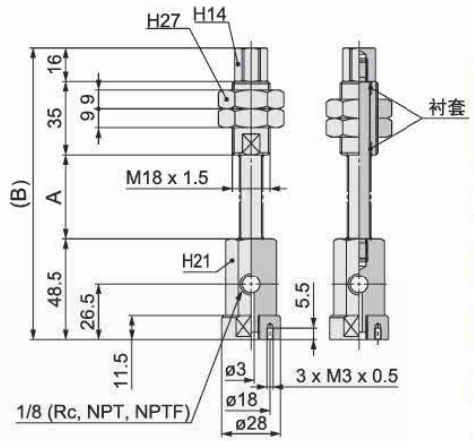

单位：mm

规格型号	参数					
	缓冲行程 S	B	安装螺纹	真空接口规格	A	适用吸盘
G-PB-X1J25-B01/N01/T01	25	139.5	M18X1.5	Rc1/8 NPT1/8 NPTF1/8	40	
G-PB-X1J50-B01/N01/T01	50	174.5	M18X1.5	Rc1/8 NPT1/8 NPTF1/8	75	
G-PB-X1J75-B01/N01/T01	75	210.5	M18X1.5	Rc1/8 NPT1/8 NPTF1/8	111	
G-PB-X1JB25-B01/N01/T01	25	139.5	M18X1.5	Rc1/8 NPT1/8 NPTF1/8	40	G-P40H G-P50H G-P40HB G-P50HB
G-PB-X1JB50-B01/N01/T01	50	174.5	M18X1.5	Rc1/8 NPT1/8 NPTF1/8	75	
G-PB-X1JB75-B01/N01/T01	75	210.5	M18X1.5	Rc1/8 NPT1/8 NPTF1/8	111	
G-PB-X1JF25-B01/N01/T01	25	139.5	M18X1.5	Rc1/8 NPT1/8 NPTF1/8	40	
G-PB-X1JF50-B01/N01/T01	50	174.5	M18X1.5	Rc1/8 NPT1/8 NPTF1/8	75	
G-PB-X1JF75-B01/N01/T01	75	210.5	M18X1.5	Rc1/8 NPT1/8 NPTF1/8	111	

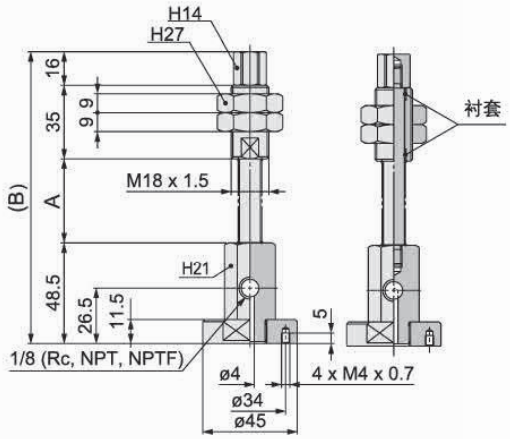

单位：mm

规格型号	参数					
	缓冲行程 S	B	安装螺纹	真空接口规格	A	适用吸盘
G-PB-X2J25-B01/N01/T01	25	139.5	M18X1.5	Rc1/8 NPT1/8 NPTF1/8	40	
G-PB-X2J50-B01/N01/T01	50	174.5	M18X1.5	Rc1/8 NPT1/8 NPTF1/8	75	
G-PB-X2J75-B01/N01/T01	75	210.5	M18X1.5	Rc1/8 NPT1/8 NPTF1/8	111	
G-PB-X2JB25-B01/N01/T01	25	139.5	M18X1.5	Rc1/8 NPT1/8 NPTF1/8	40	G-P63H G-P80H G-P63HB G-P80HB
G-PB-X2JB50-B01/N01/T01	50	174.5	M18X1.5	Rc1/8 NPT1/8 NPTF1/8	75	
G-PB-X2J75-B01/N01/T01	75	210.5	M18X1.5	Rc1/8 NPT1/8 NPTF1/8	111	
G-PB-X2JF25-B01/N01/T01	25	139.5	M18X1.5	Rc1/8 NPT1/8 NPTF1/8	40	
G-PB-X2JF50-B01/N01/T01	50	174.5	M18X1.5	Rc1/8 NPT1/8 NPTF1/8	75	
G-PB-X2JF75-B01/N01/T01	75	210.5	M18X1.5	Rc1/8 NPT1/8 NPTF1/8	111	

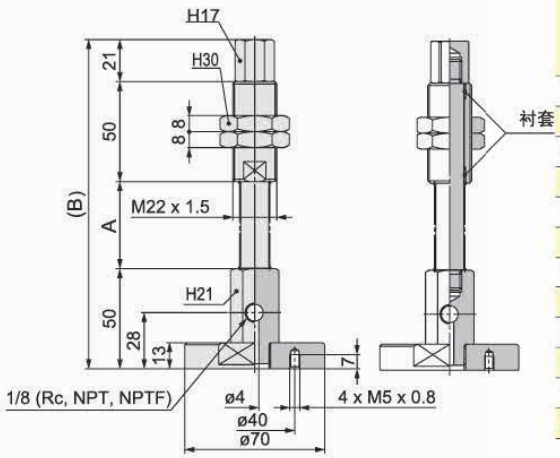

单位：mm

规格型号	参数					
	缓冲行程 S	B	安装螺纹	真空接口规格	A	适用吸盘
G-PB-X3J25-B01/N01/T01	25	165	M22X1.5	Rc1/8 NPT1/8 NPTF1/8	40	
G-PB-X3J50-B01/N01/T01	50	201	M22X1.5	Rc1/8 NPT1/8 NPTF1/8	80	
G-PB-X3J75-B01/N01/T01	75	241	M22X1.5	Rc1/8 NPT1/8 NPTF1/8	120	
G-PB-X3J100-B01/N01/T01	100	276	M22X1.5	Rc1/8 NPT1/8 NPTF1/8	155	
G-PB-X3JB25-B01/N01/T01	25	165	M22X1.5	Rc1/8 NPT1/8 NPTF1/8	40	
G-PB-X3JB50-B01/N01/T01	50	201	M22X1.5	Rc1/8 NPT1/8 NPTF1/8	80	G-P100H G-P125H G-P100HB G-P125HB
G-PB-X3JB75-B01/N01/T01	75	241	M22X1.5	Rc1/8 NPT1/8 NPTF1/8	120	
G-PB-X3JB100-B01/N01/T01	100	276	M22X1.5	Rc1/8 NPT1/8 NPTF1/8	155	
G-PB-X3JF25-B01/N01/T01	25	165	M22X1.5	Rc1/8 NPT1/8 NPTF1/8	40	
G-PB-X3JF50-B01/N01/T01	50	201	M22X1.5	Rc1/8 NPT1/8 NPTF1/8	80	
G-PB-X3JF75-B01/N01/T01	75	241	M22X1.5	Rc1/8 NPT1/8 NPTF1/8	120	
G-PB-X3JF100-B01/N01/T01	100	276	M22X1.5	Rc1/8 NPT1/8 NPTF1/8	155	

真空吸盘 -G 系列组合结构图表 - 弹簧式安装型 - 重载型

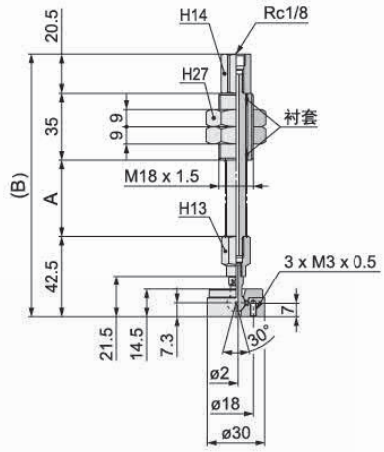

单位：mm

规格型号	参数					
	缓冲行程 S	B	安装螺纹	真空接口规格	A	适用吸盘
G-PB-TF1JB25-B01/N01/T01	25	138	M18X1.5	Rc1/8 NPT1/8 NPTF1/8	40	G-P40H G-P50H G-P40HB G-P50HB
G-PB-TF1JB50-B01/N01/T01	50	173	M18X1.5	Rc1/8 NPT1/8 NPTF1/8	75	
G-PB-TF1JB75-B01/N01/T01	75	209	M18X1.5	Rc1/8 NPT1/8 NPTF1/8	111	
G-PB-TF1JF25-B01/N01/T01	25	138	M18X1.5	Rc1/8 NPT1/8 NPTF1/8	40	
G-PB-TF1JF50-B01/N01/T01	50	173	M18X1.5	Rc1/8 NPT1/8 NPTF1/8	75	
G-PB-TF1JF75-B01/N01/T01	75	209	M18X1.5	Rc1/8 NPT1/8 NPTF1/8	111	

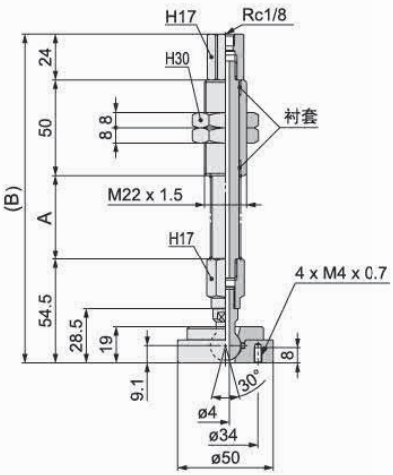

单位：mm

规格型号	参数					
	缓冲行程 S	B	安装螺纹	真空接口规格	A	适用吸盘
G-PB-TF2JB25-B01/N01/T01	25	172.5	M18X1.5	Rc1/8 NPT1/8 NPTF1/8	44	G-P63H G-P80H G-P63HB G-P80HB
G-PB-TF2JB50-B01/N01/T01	50	208.5	M18X1.5	Rc1/8 NPT1/8 NPTF1/8	80	
G-PB-TF2JB75-B01/N01/T01	75	248.5	M18X1.5	Rc1/8 NPT1/8 NPTF1/8	120	
G-PB-TF2JB100-B01/N01/T01	75	283.5	M18X1.5	Rc1/8 NPT1/8 NPTF1/8	155	
G-PB-TF2JF25-B01/N01/T01	25	172.5	M18X1.5	Rc1/8 NPT1/8 NPTF1/8	44	
G-PB-TF2JF50-B01/N01/T01	50	208.5	M18X1.5	Rc1/8 NPT1/8 NPTF1/8	80	
G-PB-TF2JF75-B01/N01/T01	75	248.5	M18X1.5	Rc1/8 NPT1/8 NPTF1/8	120	
G-PB-TF2JF100-B01/N01/T01	75	283.5	M18X1.5	Rc1/8 NPT1/8 NPTF1/8	155	

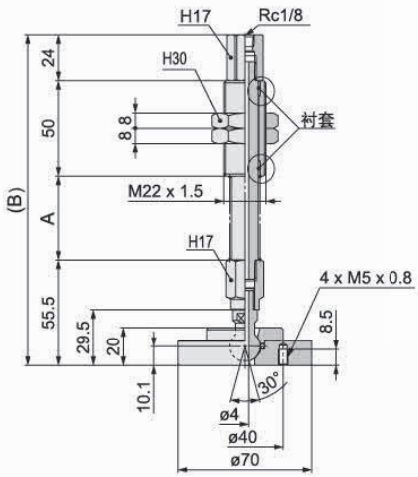

单位：mm

规格型号	参数					
	缓冲行程 S	B	安装螺纹	真空接口规格	A	适用吸盘
G-PB-TF3JB25-B01/N01/T01	25	173.5	M22X1.5	Rc1/8 NPT1/8 NPTF1/8	44	G-P100H G-P125H G-P100HB G-P125HB
G-PB-TF3JB50-B01/N01/T01	50	209.5	M22X1.5	Rc1/8 NPT1/8 NPTF1/8	80	
G-PB-TF3JB75-B01/N01/T01	75	249.5	M22X1.5	Rc1/8 NPT1/8 NPTF1/8	120	
G-PB-TF3JB100-B01/N01/T01	100	284.5	M22X1.5	Rc1/8 NPT1/8 NPTF1/8	155	
G-PB-TF3JF25-B01/N01/T01	25	173.5	M22X1.5	Rc1/8 NPT1/8 NPTF1/8	44	
G-PB-TF3JF50-B01/N01/T01	50	209.5	M22X1.5	Rc1/8 NPT1/8 NPTF1/8	80	
G-PB-TF3JF75-B01/N01/T01	75	249.5	M22X1.5	Rc1/8 NPT1/8 NPTF1/8	120	
G-PB-TF3JF100-B01/N01/T01	100	284.5	M22X1.5	Rc1/8 NPT1/8 NPTF1/8	155	

真空吸盘 -G 系列组合结构图表 - 弹簧式安装型 - 重载型

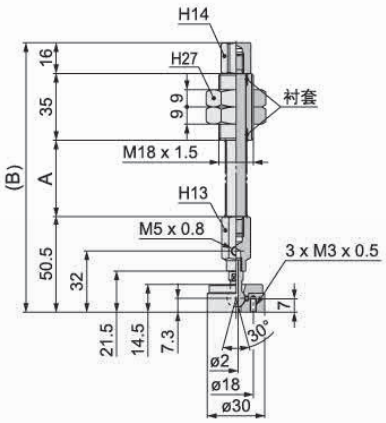

单位：mm

规格型号	参数					
	缓冲行程 S	B	安装螺纹	真空接口规格	A	适用吸盘
G-PB-XF1JB25-B01/N01/T01	25	141.5	M18X1.5	Rc1/8 NPT1/8 NPTF1/8	40	G-P40H G-P50H G-P40HB G-P50HB
G-PB-XF1JB50-B01/N01/T01	50	176.5	M18X1.5	Rc1/8 NPT1/8 NPTF1/8	75	
G-PB-XF1JB75-B01/N01/T01	75	212.5	M18X1.5	Rc1/8 NPT1/8 NPTF1/8	111	
G-PB-XF1JF25-B01/N01/T01	25	141.5	M18X1.5	Rc1/8 NPT1/8 NPTF1/8	40	
G-PB-XF1JF50-B01/N01/T01	50	176.5	M18X1.5	Rc1/8 NPT1/8 NPTF1/8	75	
G-PB-XF1JF75-B01/N01/T01	75	212.5	M18X1.5	Rc1/8 NPT1/8 NPTF1/8	111	

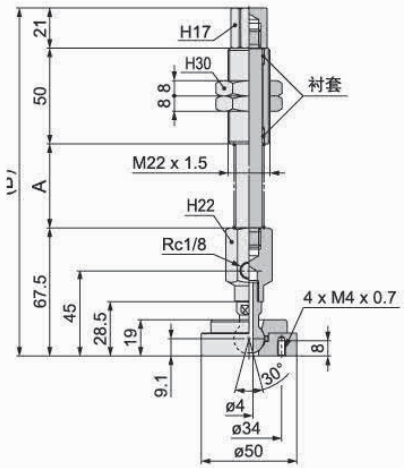

单位：mm

规格型号	参数					
	缓冲行程 S	B	安装螺纹	真空接口规格	A	适用吸盘
G-PB-XF2JB25-B01/N01/T01	25	182.5	M18X1.5	Rc1/8 NPT1/8 NPTF1/8	44	G-P63H G-P80H G-P63HB G-P80HB
G-PB-XF2JB50-B01/N01/T01	50	218.5	M18X1.5	Rc1/8 NPT1/8 NPTF1/8	80	
G-PB-XF2JB75-B01/N01/T01	75	258.5	M18X1.5	Rc1/8 NPT1/8 NPTF1/8	120	
G-PB-XF2JB100-B01/N01/T01	75	293.5	M18X1.5	Rc1/8 NPT1/8 NPTF1/8	155	
G-PB-XF2JF25-B01/N01/T01	25	182.5	M18X1.5	Rc1/8 NPT1/8 NPTF1/8	44	
G-PB-XF2JF50-B01/N01/T01	50	218.5	M18X1.5	Rc1/8 NPT1/8 NPTF1/8	80	
G-PB-XF2JF75-B01/N01/T01	75	258.5	M18X1.5	Rc1/8 NPT1/8 NPTF1/8	120	
G-PB-XF2JF100-B01/N01/T01	75	293.5	M18X1.5	Rc1/8 NPT1/8 NPTF1/8	155	

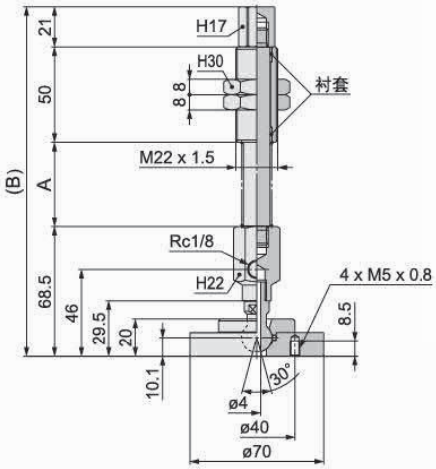

单位：mm

规格型号	参数					
	缓冲行程 S	B	安装螺纹	真空接口规格	A	适用吸盘
G-PB-XF3JB25-B01/N01/T01	25	183.5	M22X1.5	Rc1/8 NPT1/8 NPTF1/8	44	G-P100H G-P125H G-P100HB G-P125HB
G-PB-XF3JB50-B01/N01/T01	50	219.5	M22X1.5	Rc1/8 NPT1/8 NPTF1/8	80	
G-PB-XF3JB75-B01/N01/T01	75	259.5	M22X1.5	Rc1/8 NPT1/8 NPTF1/8	120	
G-PB-XF3JB100-B01/N01/T01	100	294.5	M22X1.5	Rc1/8 NPT1/8 NPTF1/8	155	
G-PB-XF3JF25-B01/N01/T01	25	183.5	M22X1.5	Rc1/8 NPT1/8 NPTF1/8	44	
G-PB-XF3JF50-B01/N01/T01	50	219.5	M22X1.5	Rc1/8 NPT1/8 NPTF1/8	80	
G-PB-XF3JF75-B01/N01/T01	75	259.5	M22X1.5	Rc1/8 NPT1/8 NPTF1/8	120	
G-PB-XF3JF100-B01/N01/T01	100	294.5	M22X1.5	Rc1/8 NPT1/8 NPTF1/8	155	

K 系列托架 -K10

选型说明

例：K 10 - J 10 - 05F - B5

- K 系列托架
- 安装螺纹
- ①支架回转方式
- ②缓冲行程
- ③吸盘端口处规格
- 真空接口



①缓冲形式

代码	内置弹簧	
	J	K
说明	可回转	防回转

②缓冲行程

单位：mm

代码	6	10	20	30	40	50
说明	6mm	10mm	20mm	30mm	40mm	50mm

③吸盘端口处连接规格

代码	内螺纹 F	外螺纹 M	
	05	05	06
说明	M5X0.8	M5X0.8	M6X1

吸盘端口 – 内螺纹

单位：mm

规格型号	参数							
	缓冲行程 S	B	A	安装螺纹	吸盘端口处连接规格	真空接口规格	弹簧力度 N	
K10-J6-05F-B5	6	41	23	M10X1	M5X0.8	M5X0.8	2~4	J 可回转结构
K10-J10-05F-B5	10	45	23	M10X1	M5X0.8	M5X0.8	2~4	
K10-J20-05F-B5	20	85	51	M10X1	M5X0.8	M5X0.8	2~4	
K10-J30-05F-B5	30	95	51	M10X1	M5X0.8	M5X0.8	2~4	
K10-J40-05F-B5	40	131	77	M10X1	M5X0.8	M5X0.8	2~4	
K10-J50-05F-B5	50	141	77	M10X1	M5X0.8	M5X0.8	2~4	
K10-K6-05F-B5	6	41	23	M10X1	M5X0.8	M5X0.8	2~4	K 防回转结构
K10-K10-05F-B5	10	45	23	M10X1	M5X0.8	M5X0.8	2~4	
K10-K20-05F-B5	20	85	51	M10X1	M5X0.8	M5X0.8	2~4	
K10-K30-05F-B5	30	95	51	M10X1	M5X0.8	M5X0.8	2~4	
K10-K40-05F-B5	40	131	77	M10X1	M5X0.8	M5X0.8	2~4	
K10-K50-05F-B5	50	141	77	M10X1	M5X0.8	M5X0.8	2~4	

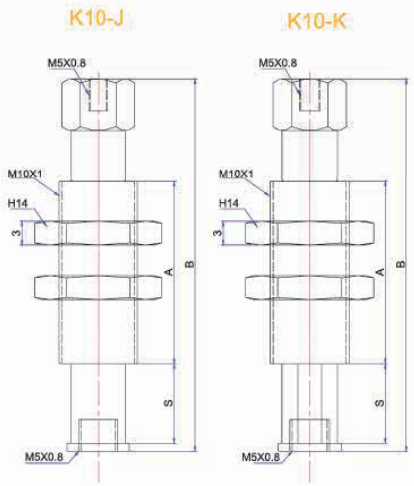

吸盘端口 – 外螺纹

单位：mm

规格型号	参数							
	缓冲行程 S	B	A	安装螺纹	吸盘端口处连接规格	真空接口规格	弹簧力度 N	
K10-J6-05/06M-B5	6	41	23	M10X1	M5X0.8/M6X1	M5X0.8	2~4	J 可回转结构
K10-J10-05/06M-B5	10	45	23	M10X1	M5X0.8/M6X1	M5X0.8	2~4	
K10-J20-05/06M-B5	20	85	51	M10X1	M5X0.8/M6X1	M5X0.8	2~4	
K10-J30-05/06M-B5	30	95	51	M10X1	M5X0.8/M6X1	M5X0.8	2~4	
K10-J40-05/06M-B5	40	131	77	M10X1	M5X0.8/M6X1	M5X0.8	2~4	
K10-J50-05/06M-B5	50	141	77	M10X1	M5X0.8/M6X1	M5X0.8	2~4	
K10-K6-05/06M-B5	6	41	23	M10X1	M5X0.8/M6X1	M5X0.8	2~4	K 防回转结构
K10-K10-05/06M-B5	10	45	23	M10X1	M5X0.8/M6X1	M5X0.8	2~4	
K10-K20-05/06M-B5	20	85	51	M10X1	M5X0.8/M6X1	M5X0.8	2~4	
K10-K30-05/06M-B5	30	95	51	M10X1	M5X0.8/M6X1	M5X0.8	2~4	
K10-K40-05/06M-B5	40	131	77	M10X1	M5X0.8/M6X1	M5X0.8	2~4	
K10-K50-05/06M-B5	50	141	77	M10X1	M5X0.8/M6X1	M5X0.8	2~4	

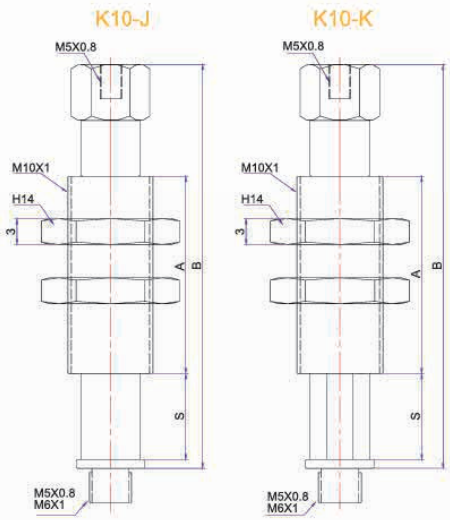

K 系列托架 -K14

选型说明

例：K 14 - J 10 - 05F - B5

- K 系列托架
- 安装螺纹
- ①缓冲形式
- ②缓冲行程
- ③吸盘端口处规格
- 真空接口



①缓冲形式

代码	内置弹簧	
	J	K
说明	可回转	防回转

②缓冲行程

单位：mm

代码	10	20	30	50
说明	10mm	20mm	30mm	50mm

③吸盘端口处连接规格

代码	内螺纹 F	外螺纹 M			
	05	05	06	08	01
说明	M5X0.8	M5X0.8	M6X1	M8X1.25	G1/8

吸盘端口 – 内螺纹

单位：mm

规格型号	参数							
	缓冲行程 S	B	A	安装螺纹	吸盘端口处连接规格	真空接口规格	弹簧力度 N	
K14-J10-05F-B5	10	73	50	M14X1	M5X0.8	M5X0.8	2~4	J 可回转结构
K14-J20-05F-B5	20	83	50	M14X1	M5X0.8	M5X0.8	2~4	
K14-J30-05F-B5	30	93	50	M14X1	M5X0.8	M5X0.8	2~4	
K14-J50-05F-B5	50	138	75	M14X1	M5X0.8	M5X0.8	2~4	
K14-K10-05F-B5	10	73	50	M14X1	M5X0.8	M5X0.8	2~4	K 防回转结构
K14-K20-05F-B5	20	83	50	M14X1	M5X0.8	M5X0.8	2~4	
K14-K30-05F-B5	30	93	50	M14X1	M5X0.8	M5X0.8	2~4	
K14-K50-05F-B5	50	138	75	M14X1	M5X0.8	M5X0.8	2~4	

K14-J

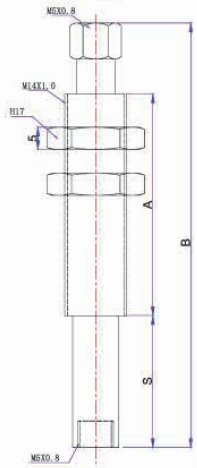

K14-K

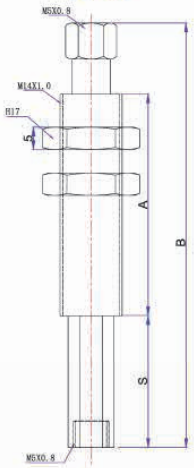

吸盘端口 – 外螺纹

单位：mm

规格型号	参数							
	缓冲行程 S	B	A	安装螺纹	吸盘端口处连接规格	真空接口规格	弹簧力度 N	
K14-J10-05M-B5	10	73	50	M14X1	M5X0.8	M5X0.8	2~4	J 可回转
K14-J20-05M-B5	20	83	50	M14X1	M5X0.8	M5X0.8	2~4	
K14-J30-05M-B5	30	93	50	M14X1	M5X0.8	M5X0.8	2~4	
K14-J50-05M-B5	50	138	75	M14X1	M5X0.8	M5X0.8	2~4	
K14-K10-05M-B5	10	73	50	M14X1	M5X0.8	M5X0.8	2~4	K 防回转
K14-K20-05M-B5	20	83	50	M14X1	M5X0.8	M5X0.8	2~4	
K14-K30-05M-B5	30	93	50	M14X1	M5X0.8	M5X0.8	2~4	
K14-K50-05M-B5	50	138	75	M14X1	M5X0.8	M5X0.8	2~4	
K14-J10-06M-B5	10	73	50	M14X1	M6X1	M5X0.8	2~4	J 可回转
K14-J20-06M-B5	20	83	50	M14X1	M6X1	M5X0.8	2~4	
K14-J30-06M-B5	30	93	50	M14X1	M6X1	M5X0.8	2~4	
K14-J50-06M-B5	50	138	75	M14X1	M6X1	M5X0.8	2~4	
K14-K10-06M-B5	10	73	50	M14X1	M6X1	M5X0.8	2~4	K 防回转
K14-K20-06M-B5	20	83	50	M14X1	M6X1	M5X0.8	2~4	
K14-K30-06M-B5	30	93	50	M14X1	M6X1	M5X0.8	2~4	
K14-K50-06M-B5	50	138	75	M14X1	M6X1	M5X0.8	2~4	
K14-J10-08M-B5	10	73	50	M14X1	M8X1.25	M5X0.8	2~4	J 可回转
K14-J20-08M-B5	20	83	50	M14X1	M8X1.25	M5X0.8	2~4	
K14-J30-08M-B5	30	93	50	M14X1	M8X1.25	M5X0.8	2~4	
K14-J50-08M-B5	50	138	75	M14X1	M8X1.25	M5X0.8	2~4	
K14-K10-08M-B5	10	73	50	M14X1	M8X1.25	M5X0.8	2~4	K 防回转
K14-K20-08M-B5	20	83	50	M14X1	M8X1.25	M5X0.8	2~4	
K14-K30-08M-B5	30	93	50	M14X1	M8X1.25	M5X0.8	2~4	
K14-K50-08M-B5	50	138	75	M14X1	M8X1.25	M5X0.8	2~4	
K14-J10-01M-B5	10	73	50	M14X1	G01	M5X0.8	2~4	J 可回转
K14-J20-01M-B5	20	83	50	M14X1	G01	M5X0.8	2~4	
K14-J30-01M-B5	30	93	50	M14X1	G01	M5X0.8	2~4	
K14-J50-01M-B5	50	138	75	M14X1	G01	M5X0.8	2~4	
K14-K10-01M-B5	10	73	50	M14X1	G01	M5X0.8	2~4	K 防回转
K14-K20-01M-B5	20	83	50	M14X1	G01	M5X0.8	2~4	
K14-K30-01M-B5	30	93	50	M14X1	G01	M5X0.8	2~4	
K14-K50-01M-B5	50	138	75	M14X1	G01	M5X0.8	2~4	

K14-J

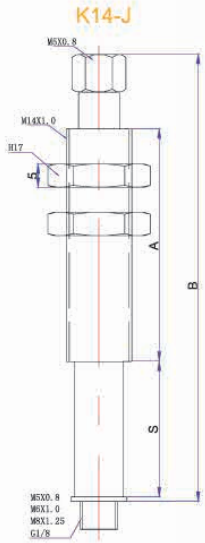

K14-K

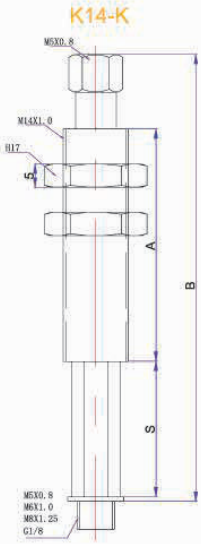

K 系列托架 -K16

选型说明

例：K 16 - J 10 - 01F - B01

- K 系列托架
- 安装螺纹
- ①支架回转方式
- ②缓冲行程
- ③吸盘端口处规格
- 真空接口



①缓冲形式

代码	内置弹簧
	J

②缓冲行程

单位：mm

代码	10	20	30	50
说明	10mm	20mm	30mm	50mm

③吸盘端口处连接规格

代码	内螺纹 F	外螺纹 M		
	01	05	06	01
说明	G1/8	M5X0.8	M6X1	G1/8

吸盘端口 – 内螺纹

单位：mm

规格型号	参数							
	缓冲行程 S	B	A	安装螺纹	吸盘端口处连接规格	真空接口规格	弹簧力度 N	
K16-J10-01F-B01	10	55	30	M16X1	G1/8	G1/8	2~4	J 可回转 结构
K16-J20-01F-B01	20	65	30	M16X1	G1/8	G1/8	2~4	
K16-J30-01F-B01	30	110	45	M16X1	G1/8	G1/8	2~4	
K16-J50-01F-B01	50	135	45	M16X1	G1/8	G1/8	2~4	

K16-01F

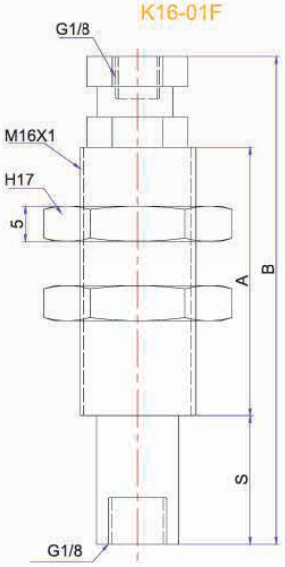

吸盘端口 – 外螺纹

单位：mm

规格型号	参数							
	缓冲行程 S	B	A	安装螺纹	吸盘端口处连接规格	真空接口规格	弹簧力度 N	
K16-J10-05/06/01M-B01	10	55	30	M16X1	M5X0.8/M6X1/G1/8	G1/8	2~4	J 可回转 结构
K16-J20-05/06/01M-B01	20	65	30	M16X1	M5X0.8/M6X1/G1/8	G1/8	2~4	
K16-J30-05/06/01M-B01	30	110	45	M16X1	M5X0.8/M6X1/G1/8	G1/8	2~4	
K16-J50-05/06/01M-B01	50	135	45	M16X1	M5X0.8/M6X1/G1/8	G1/8	2~4	

K16-05/06/01M

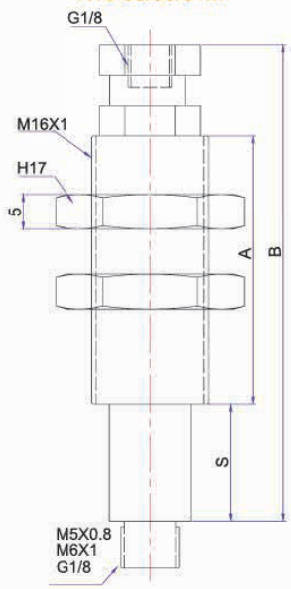

K 系列托架 -K18

选型说明

例：K 18 - E 20 - 01F - B01

- K 系列托架
- 安装螺纹
- ①支架回转方式
- ②缓冲行程
- ③吸盘端口处规格
- 真空接口



①缓冲形式

代码	外置弹簧
	E

②缓冲行程

单位：mm

代码	20	30	50	80
说明	20mm	30mm	50mm	80mm

③吸盘端口处连接规格

代码	内螺纹 F	外螺纹 M	
	01	01	02
说明	G1/8	G1/8	G1/4

吸盘端口 – 内螺纹

单位：mm

规格型号	参数						
	缓冲行程 S	B	A	安装螺纹	吸盘端口处连接规格	真空接口规格	弹簧力度 N
K18-E20-01F-B01	20	75	30	M18X1	G1/8	G1/8	6~10
K18-E30-01F-B01	30	85	30	M18X1	G1/8	G1/8	6~10
K18-E50-01F-B01	50	135	45	M18X1	G1/8	G1/8	6~10
K18-E80-01F-B01	80	180	45	M18X1	G1/8	G1/8	6~10

K18-01F

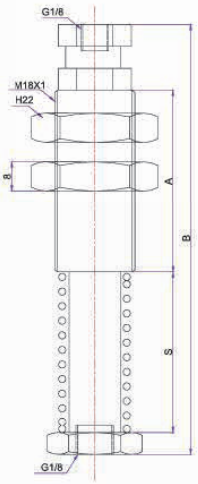

吸盘端口 – 外螺纹

单位：mm

规格型号	参数						
	缓冲行程 S	B	A	安装螺纹	吸盘端口处连接规格	真空接口规格	弹簧力度 N
K18-E20-01/02M-B01	20	75	30	M18X1	G1/8 G1/4	G1/8	6~10
K18-E30-01/02M-B01	30	85	30	M18X1	G1/8 G1/4	G1/8	6~10
K18-E50-01/02M-B01	50	135	45	M18X1	G1/8 G1/4	G1/8	6~10
K18-E80-01/02M-B01	80	180	45	M18X1	G1/8 G1/4	G1/8	6~10

K18-01/02M

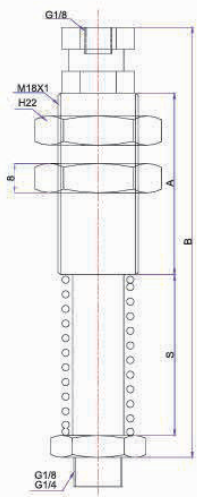

K 系列托架 -K20

选型说明

例：K 20 - E 30 - 01F - B02

- K 系列托架
- 安装螺纹
- ①支架回转方式
- ②缓冲行程
- ③吸盘端口处规格
- 真空接口



①缓冲形式

代码	外置弹簧
	E

②缓冲行程

单位：mm

代码	20	30	50	80
说明	20mm	30mm	50mm	80mm

③吸盘端口处连接规格

代码	内螺纹 F	外螺纹 M	
	01	02	03
说明	G1/8	G1/4	G3/8

K 系列托架

吸盘端口 – 内螺纹

单位：mm

规格型号	参数						
	缓冲行程 S	B	A	安装螺纹	吸盘端口处连接规格	真空接口规格	弹簧力度 N
K20-E20-01F-B02	20	100	50	M20X1.5	G1/8	G1/4	6~10
K20-E30-01F-B02	30	110	50	M20X1.5	G1/8	G1/4	6~10
K20-E50-01F-B02	50	140	50	M20X1.5	G1/8	G1/4	6~10
K20-E80-01F-B02	80	180	50	M20X1.5	G1/8	G1/4	6~10

K20-02F

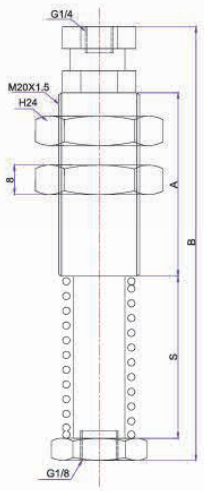

吸盘端口 – 外螺纹

单位：mm

规格型号	参数						
	缓冲行程 S	B	A	安装螺纹	吸盘端口处连接规格	真空接口规格	弹簧力度 N
K20-E20-02/03M-B02	20	100	50	M20X1.5	G1/4 G3/8	G1/4	6~10
K20-E30-02/03M-B02	30	110	50	M20X1.5	G1/4 G3/8	G1/4	6~10
K20-E50-02/03M-B02	50	140	50	M20X1.5	G1/4 G3/8	G1/4	6~10
K20-E80-02/03M-B02	80	180	50	M20X1.5	G1/4 G3/8	G1/4	6~10

K20-02/03M

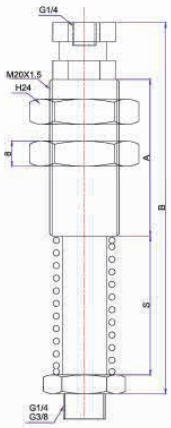

K 系列托架 -K22

选型说明

例：K 22 - E 20 - 01F - B02

- K 系列托架
- 安装螺纹
- ①支架回转方式
- ②缓冲行程
- ③吸盘端口处规格
- 真空接口



①缓冲形式

代码	内置弹簧
	E

②缓冲行程

单位：mm

代码	20	30	50	80
说明	20mm	30mm	50mm	80mm

③吸盘端口处连接规格

代码	内螺纹 F	外螺纹 M	
	01	03	04
说明	G1/8	G3/8	G1/2

吸盘端口 – 内螺纹

单位：mm

规格型号	参数						
	缓冲行程 S	B	A	安装螺纹	吸盘端口处连接规格	真空接口规格	弹簧力度 N
K22-E20-01F-B02	20	120	40	M22X1.5	G1/8	G1/4	6~10
K22-E30-01F-B02	30	130	40	M22X1.5	G1/8	G1/4	6~10
K22-E50-01F-B02	50	145	40	M22X1.5	G1/8	G1/4	6~10
K22-E80-01F-B02	80	190	40	M22X1.5	G1/8	G1/4	6~10

K22-02F

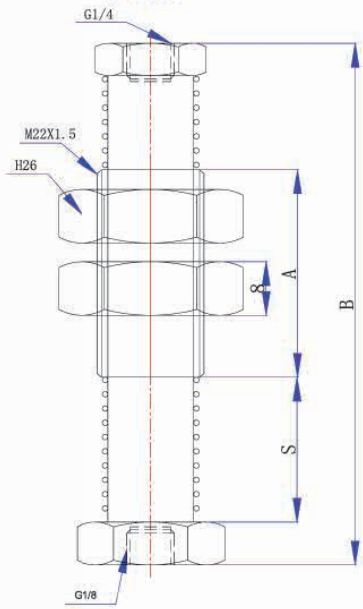

吸盘端口 – 外螺纹

单位：mm

规格型号	参数						
	缓冲行程 S	B	A	安装螺纹	吸盘端口处连接规格	真空接口规格	弹簧力度 N
K22-E20-03/04M-B02	20	120	40	M22X1.5	G3/8 G1/2	G1/4	6~10
K22-E30-03/04M-B02	30	130	40	M22X1.5	G3/8 G1/2	G1/4	6~10
K22-E50-03/04M-B02	50	145	40	M22X1.5	G3/8 G1/2	G1/4	6~10
K22-E80-03/04M-B02	80	190	40	M22X1.5	G3/8 G1/2	G1/4	6~10

K22-03/04M

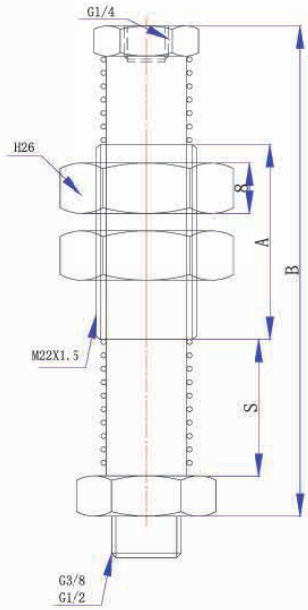

K 系列托架 -K22

选型说明

例：K 30 - E 30 - 02F - B02

- K 系列托架
- 安装螺纹
- ①支架回转方式
- ②缓冲行程
- ③吸盘端口处规格
- 真空接口



①缓冲形式

代码	内置弹簧
	E
说明	可回转

②缓冲行程

单位：mm

代码	20	30	50	80
说明	20mm	30mm	50mm	80mm

③吸盘端口处连接规格

代码	内螺纹 F	外螺纹 M	
	02	03	04
说明	G1/4	G3/8	G1/2

吸盘端口 – 内螺纹

单位：mm

规格型号	参数						
	缓冲行程 S	B	A	安装螺纹	吸盘端口处连接规格	真空接口规格	弹簧力度 N
K30-E20-02F-B02	20	100	40	M22X1.5	G1/4	G1/4	6~10
K30-E30-02F-B02	30	110	40	M22X1.5	G14	G1/4	6~10
K30-E50-02F-B02	50	150	40	M22X1.5	G1/4	G1/4	6~10
K30-E80-02F-B02	80	190	40	M22X1.5	G1/4	G14	6~10

K30-02F

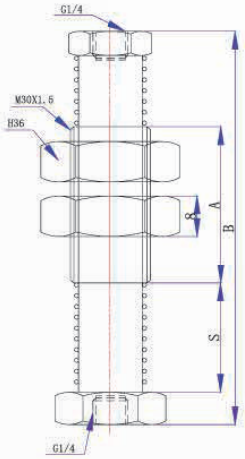

吸盘端口 – 外螺纹

单位：mm

规格型号	参数						
	缓冲行程 S	B	A	安装螺纹	吸盘端口处连接规格	真空接口规格	弹簧力度 N
K30-E20-03/04M-B02	20	100	40	M22X1.5	G3/8 G1/2	G1/4	6~10
K30-E30-03/04M-B02	30	110	40	M22X1.5	G3/8 G1/2	G1/4	6~10
K30-E50-03/04M-B02	50	150	40	M22X1.5	G3/8 G1/2	G1/4	6~10
K30-E80-03/04M-B02	80	190	40	M22X1.5	G3/8 G1/2	G1/4	6~10

K30-03/04M

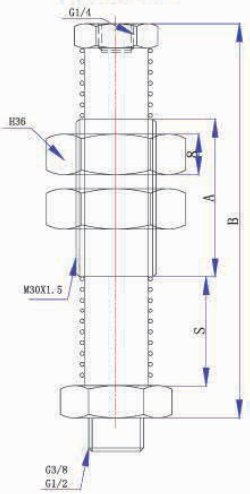

防脱落阀门 -ECV

产品特征

●一组工件运动，即使有一个工件没有吸附，不会影响对其它工件的吸附效果

●对一些未曾吸附的吸盘，阀门也能阻止自由流动的气体进入真空回路中，从而维持适当的真空水平，以支撑其它工作。



型号表示方法

ECV M3 - A 5

①安装螺纹 ②安装方式 ③节流孔径

①安装螺纹

代码	M3	M4	M5	M6	M8	M10	01
尺寸	M3X0.5	M4X0.7	M5X0.8	M6X1	M8X1.25	M10X1.25	G1/8

②安装方式

A	真空发生器侧为内螺纹
B	真空发生器侧为外螺纹

③节流孔径

5	0.5mm
10	1.0mm

注：节流孔径 0.5mm，适用安装螺纹 M6 以下；节流孔径 1.0mm，适用安装螺纹 M8 以上

结构示意图及材质

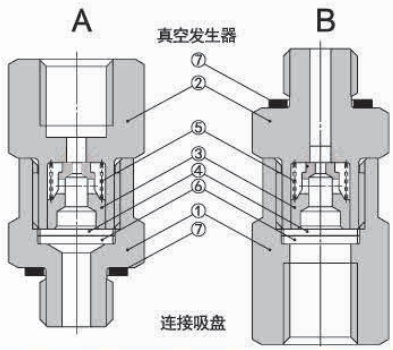

编号	零件	ECVM3	ECVM4	ECVM5	ECVM6	ECVM8	ECVM10	ECVM01
		材料						
1	金属壳体 A	铜镀镍						
2	金属壳体 B	铜镀镍						
3	阀门	铝						
4	制动器	铜镀镍						
5	弹簧	SUS304						
6	过滤器	烧结铜						
7	O 形环	丁腈橡胶						
8	垫片	SUS304+ 丁腈橡胶						

参数规格

型号	连接螺纹
允许的流体	空气
工作压力范围	正压：0~102psi（0~0.7MPa） 负压：0~29.5in.Hg(0~0.7kPa)
最小运行压力	0~2.0in.Hg(-7kPa)
工作温度范围	32-140 °F（0~60℃）
最小运行真空流量	M3、M4、M5、M6：（5l/min(ANR)） M8、M10、01:(16 l/min(ANR))

防掉落阀门的工作原理

阀门操作要求

在工件离开真空吸盘时，气流推动阀门，并关闭空气通道。阀门运行时允许少量空气通过阀门中间的孔。

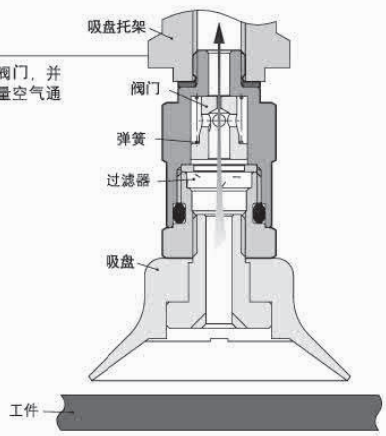

阀门工作支撑要求

在工件离开真空吸盘时，气流推动阀门，并关闭空气通道。阀门运行时允许少量空气通过阀门中间的孔。

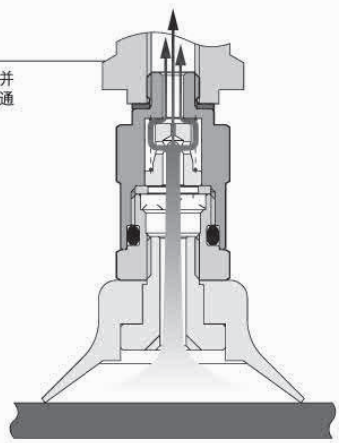

防脱落阀门 -ECV

管类系统示例

在单个真空发生器上使用多个吸盘时，可能会发生工作脱离或真空吸盘支撑工作不当的现象发生。在这种情况下，开放气流自动减至最低水平，并使整个系统仍保持在真空状态。这样即可防止处理工序停止操作。
检查并确保吸盘的最小量，使其不影响操作，检测错误操作并采取一定的安全措施。

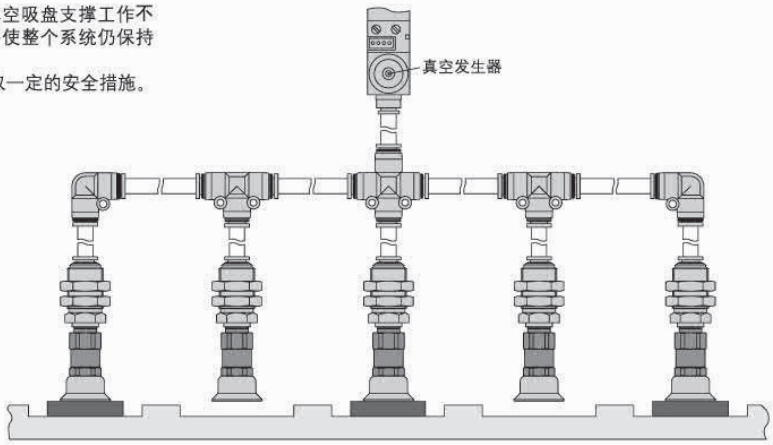

外形尺寸图（mm）

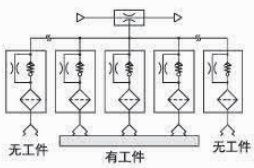

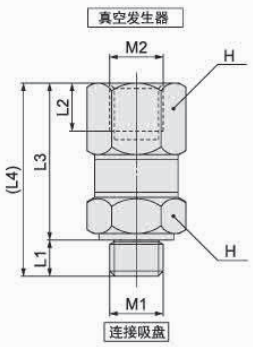

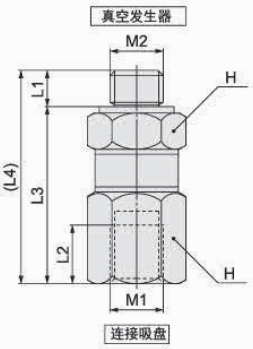



型号			参数						
型号	安装方式	节流孔径	M1	M2	L1	L2	L3	L4	H 六角螺母
ECVM3	A B	5	M3X0.5	M3X0.5	3.8	4.5	16.2	20	8
ECVM4			M4X0.7	M4X0.7	3.8	4.5	16.2	20	10
ECVM5			M5X0.8	M5X0.8	3.8	4.5	16.2	20	12
ECVM6			M6X1.0	M6X1.0	3.9	4.5	16.3	20.2	12
ECVM8		10	M8X1.25	M8X1.25	6.9	4.5	26.9	33.8	12
ECVM10			M10X1.25	M10X1.25	6.9	8	30.8	37.7	14
ECV01			G1/8	G1/8	6.9	8	26.9	33.8	14

注：安装方式 “A” 表示真空发生器侧为内螺纹；“B” 表示真空发生器侧为外螺纹

防脱落阀门 -ECV

型号选定方法

请选择一台真空发生器上可使用的防掉落阀门数量。

选定条件

工件: 多种规格没有泄露的工件。
必要真空压力: 每个真空吸盘的真空压力为–50 kPa 以上。
使用防脱落阀门型号: ECVM8-A5
（真空发生器侧连接螺纹: M8,固定节流孔径: ø0.5)

1 确认使用真空发生器的流量特性

根据真空发生器的流量特性（参见表1）求得必要真空压力到
真空发生器的吸入流量（Q1）
真空压力-50kPa(q→w→e)
吸入流量 (Q1)≒ 31 L/min (ANR).

2 求防脱落阀门的数量

根据规格表用最低动作流量（Q2）和真空发生器的吸入流量（Q1）可求出在一台
真空发生器上使用的防脱落阀门的数量（N）

$$\text{防脱落阀门的数量 (N)} = \frac{\text{真空发生器的吸入流量(Q1)}}{\text{最低动作流量 (Q2)}}$$

例) 使用防脱落阀门型号: ECVM6-A5
根据规格表得出Q2为5.0L/min(ANR)

$$N = \frac{31\ \{\text{L/min (ANR)}\}}{5\ \{\text{L/min (ANR)}\}} \approx 6\ (\text{台})$$

上述选定例是根据上述各选定条件所示的选定方法，并不代表全部适用。
最终选定要根据客户委托进行测试，根据使用条件决定结果。

表1. 真空发生器的流量特性

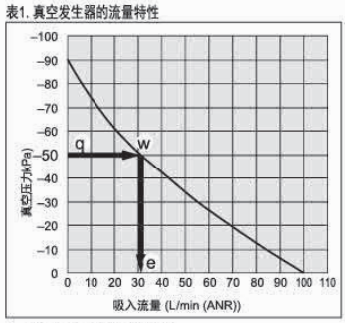

表 2. 根据最低动作流量选定例

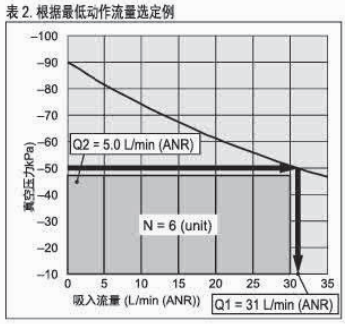

真空吸盘 - 摆动式吸盘托架

特性

摆动设备安装在托架和吸盘之间，允许吸盘任意倾斜。







规格

FH10	FH20	FH60	FH10-15	FH20-15	FH60-15

※ “-15” 表示摆动度数为 15°，需定做。
※ 摆动式托架不可以连接在防脱落阀门上。

适用吸盘 单位：mm

型号	FH10	FH20	FH60
R 标准型	Ø10~Ø15	Ø20~Ø50	Ø60~Ø100
A 深凹型	Ø15	Ø20~Ø50	-
B 波纹风箱型	Ø10~Ø15	Ø20~Ø50	Ø80
E 椭圆型		4X10~8X30	
L 柔软型	Ø4~Ø15	Ø20~Ø40	-
LB 柔软波纹风箱型	Ø6~Ø15	Ø20	-
K 防滑型	Ø10	Ø20~Ø50	-

包装方式
1pcs/ 袋

订货范例 | FH10

GINIER® VACUUM
吉尼尔® 真空

GZU
真空发生器[管道型]



GZH
真空发生器[盒型/接配管型]





G-CT
真空发生器[集成式]

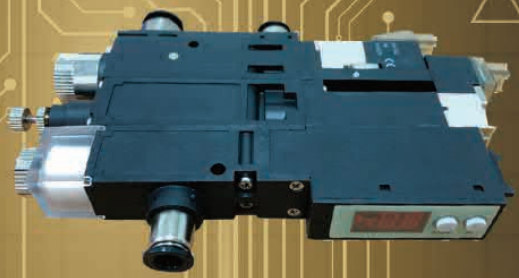

VX
真空发生器[集成式]

VTM/L
真空发生器
[多级型]





VBM/L
真空发生器[迷你型]

Vacuum Generators
真空发生器

GZU 型
管道型结构设计，安装便捷，质量轻，体积小



P2-01

GZH 型
有盒型和直接配管型两种结构选择，连接方便，配置范围大



P2-03

GV 型
基本型真空发生器，结构简单，性能可靠，便于维护



P2-09

VBM 型
多级真空发生器，迷你型体积，由高级材质制成，可在腐蚀环境中使用



P2-16

VBL 型
多级真空发生器，迷你型体积，由高级材质制成，可在腐蚀环境中使用



P2-18

VTM 型
多级真空发生器，结构紧凑，流量大，由高级材质制成，可在腐蚀环境中使用



P2-20

VTL 型
多级真空发生器，结构紧凑，流量大，由高级材质制成，可在腐蚀环境中使用



P2-22

BV 型
多级真空发生器，结构紧凑，流量大，由铝材质制成，质量轻，可在腐蚀环境中使用



P2-24

GZL112 型
多级真空发生器，节省流量，内置真空过滤器及消音器，可多方向安装



P2-25

GZL212
多级真空发生器，节省流量，内置真空过滤器及消音器，可多方向安装



P2-29

G-CT 型
集成式真空发生器，种类选择多，真空保持能力好，带有真空破坏装置，带有压力开关



P2-31

VX 型
集成式真空发生器，种类选择多，真空保持能力好，带有真空破坏装置，带有压力开关



P2-33

GZU

型号表示方法

GZU 05 L

05：喷嘴直径　L：真空度



①喷嘴直径

单位：mm

代码	05	07
喷嘴直径	ø0.5	ø0.7

②真空度

代码	S	L
最高真空度	-85kPa	-48kPa

产品特征

- 管道型设计，不需要特别安装
- 配有快换接头，接管方便、配置范围大，降低安装成本，易维护
- 塑料材质，重量轻，体积小
- 采用无铜规格，适用范围广
- 真空反应迅速真空度高，真空流量大，性能稳定

产品参数

使用流体	空气
最高使用压力	7bar
标准使用压力	4.5bar
流体及环境温度	5~60℃
适用管子外径	进气口 = 真空口 =ø6

结构示意图

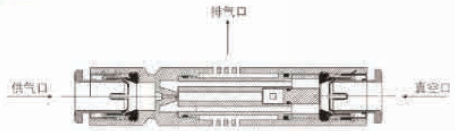

技术规格

型号	真空类型	喷嘴直径 mm	最高真空度 kPa	最大真空流量 l/min	空气消耗量 l/min	重量 g
GZU05S	高真空型	0.5	-88	7	14	6.5
GZU07S		0.7	-88	12	19	7.0
GZU05L	大流量型	0.5	-48	12	14	6.5
GZU07L		0.7	-48	21	29	7.0

外形尺寸图

GZU05L
GZU05S

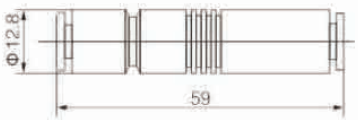

GZU07L
GZU07S

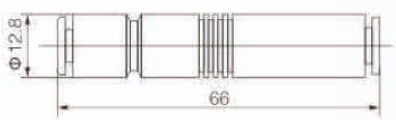

不同真空度（-KPa）的真空流量（l/min）

型号	供气压力	空气消耗量	0	10	20	30	40	50	60	70	80	最大真空度
GZU05S	4. 5bar	14 l/min	7	6	5	4	3.5	2.5	1.5	1	0.4	-88kPa
GZU07S		29 l/min	20	17	13	11	8	7	5	3	1	

不同真空度（-KPa）的抽气时间（s/l）

型号	供气压力	空气消耗量	10	20	30	40	50	60	最大真空度
GZU05S	4. 5bar	9 l/min	1.3	2.8	6.2	12	25	-	-88kPa
GZU07S		19 l/min	0.8	1.6	3	6	9	18	

● GZU05S

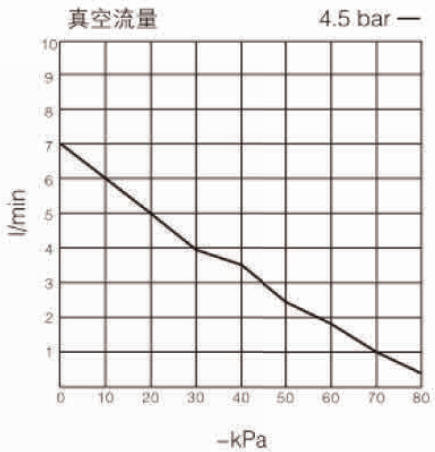

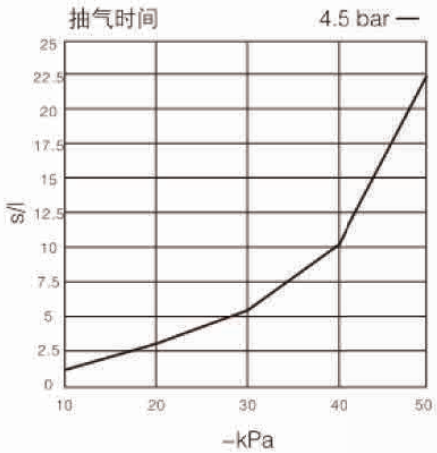

GZU

● GZU07S

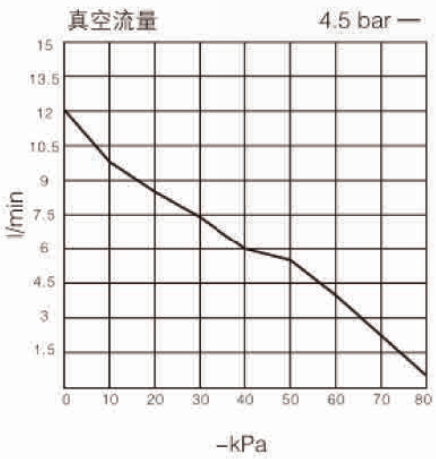

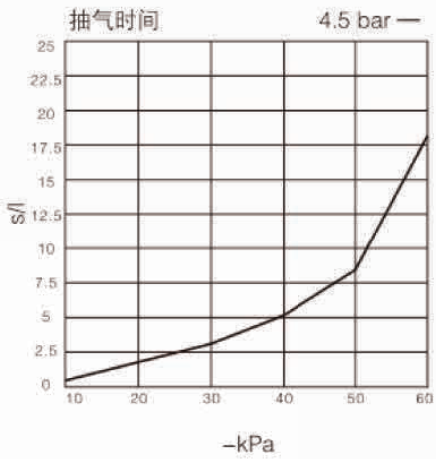

不同真空度（-KPa）的真空流量（l/min）

型号	供气压力	空气消耗量	0	10	20	30	40	48	最大真空度
GZU05L	4. 5bar	14 l/min	12	10	8	5.5	3	1	-48kPa
GZU07L		29 l/min	21	18.5	15.5	11.5	8	1.5	

不同真空度（-KPa）的抽气时间（s/l）

型号	供气压力	空气消耗量	10	20	30	40	45	最大真空度
GZU05L	4. 5bar	14 l/min	0.6	1.5	2.9	8	14	-48kPa
GZU07L		29 l/min	0.34	0.9	2	7.5	13	

● GZU05L

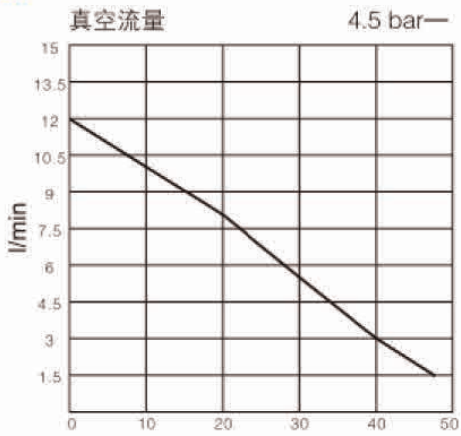

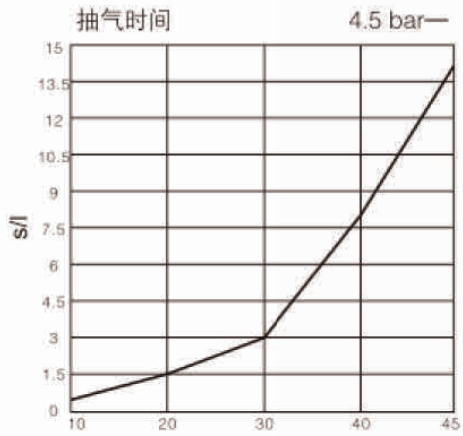

● GZU07L

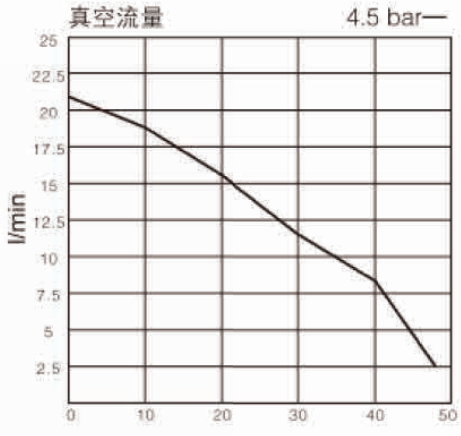

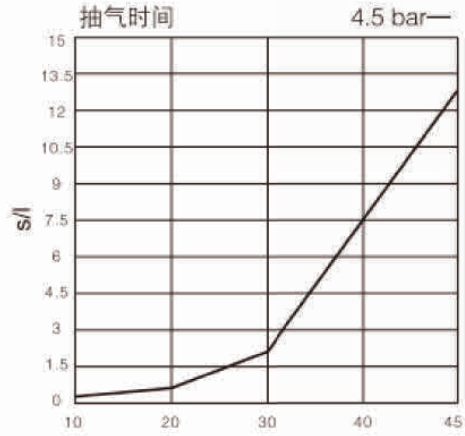

GZH





型号表示方法

盒型 GZH 10 B S - 01 - 01

直接配管型 GZH 10 D S - 01 - 01 - 01

①喷嘴直径 ②主体形式 ③最高真空度 ④ SUP 连接口径 ⑤ VAC 连接口径 ⑥ EXH 连接口径

①喷嘴直径

单位：mm

代码	05	07	10	13	15	18	20
喷嘴直径	ø0.5	ø0.7	ø1.0	ø1.3	ø1.5	ø1.8	ø2.0

②主体形式

代码	B	D
主体形式	盒型	直接配管型

③最高真空度

代码	S	L
最高真空度	-88kPa	-48 ～ 53kPa

④ SUP 连接口径

代码	06	08	10	12	01	02	03
连接口径	ø6	ø8	ø10	ø12	Rc1/8	Rc1/4	Rc3/8
形式	快换接头				螺纹拧入		

⑤ VAC 连接口径

代码	06	10	12	16	01	02	03	04
连接口径	ø6	ø10	ø12	ø16	Rc1/8	Rc1/4	Rc3/8	Rc1/2
形式	快换接头				螺纹拧入			

⑥ EXH 连接口径

代码	06	08	10	12	16	01	02	03	04
连接口径	ø6	ø8	ø10	ø12	ø16	Rc1/8	Rc1/4	Rc3/8	Rc1/2
形式	快换接头					螺纹拧入			

产品特征

- 接口设计有快插式与螺纹式，外形有 T 型与盒型两种设计，排气速度快。
- 连接方便，外形体积小，重量轻；配置范围大，产品带有安装孔位，安装方便，成本低，易维护。
- 外壳采用塑料材质，扩压管采用高级航空铝材质，可在危险气体与多尘环境下使用，性能可靠。

技术规格

型号	喷嘴直径 mm	主体形式	最高真空度 kPa		最大真空流量 l/min		空气消耗量 l/min	连接口径（快换接头 / 螺纹拧入）		
			S 型	L 型	S 型	L 型	S 型 /L 型	SUP	VAC	EXH
GZH05B[S]	0.5	盒型（内置消声器）	-88	-48	5	9	13	ø6 Rc1/8	ø6 Rc1/8	-
GZH07B[S]	0.7				12	22	23			
GZH10B[S]	1.0		-90	-48	24	34	46			
GZH13B[S]	1.3				40	72	78	ø8 Rc1/8	ø10 Rc1/4	
GZH05D[S]	0.5	直接配管型	-88	-48	5	9	13	ø6 Rc1/8	ø6 Rc1/8	ø6 Rc1/8
GZH07D[S]	0.7				12	21	23			
GZH10D[S]	1.0		-90	-48	24	34	46			ø8 Rc1/8
GZH13D[S]	1.3				40	75	78	ø8 Rc1/8	ø10 Rc1/4	ø10 Rc1/4
GZH15D[S]	1.5		-88	-53	55	85	95	ø10 Rc1/4	ø12 Rc3/8	ø12 Rc3/8
GZH18D[S]	1.8				65	110	150	ø12 Rc3/8		
GZH20D[S]	2.0				85	140	185		ø16 Rc1/2	ø16 Rc1/2

GZH

外形尺寸图（mm）

盒型（内置消声器）

- 快换接头连接

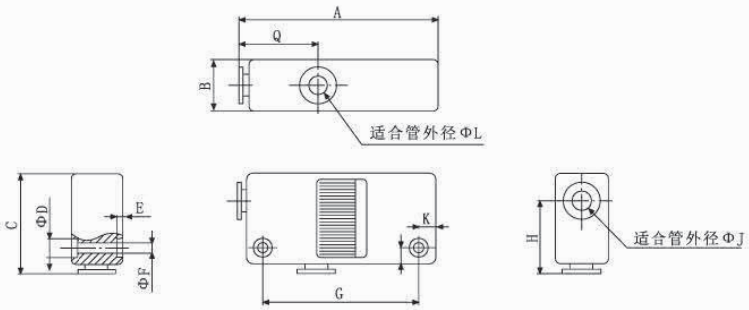

型号	A	B	C	D	E	F	G	H	Q	L	K	J
GZH05B$^{S}_{C}$-06-06	60	16	31	5.8	2	3.2	47	22	24	6	5	6
GZH07B$^{S}_{C}$-06-06	60	16	31	5.8	2	3.2	47	22	24	6	5	6
GZH10B$^{S}_{C}$-06-06	63	18	32	5.8	2	3.2	50	23	26	6	5	6
GZH13B$^{S}_{C}$-08-10	78	23	38.5	7.5	3	4.2	61	27.5	28	10	7	8

- 螺纹连接

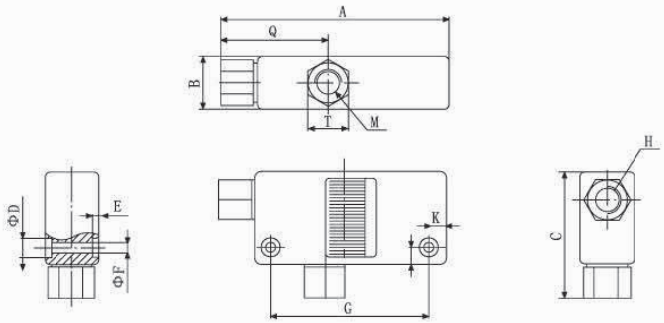

型号	A	B	C	D	E	F	G	H	Q	M	K	T
GZH05B$^{S}_{C}$-01-01	68	16	39	5.8	2	3.2	47	Rc1/8	31.5	Rc1/8	5	12
GZH07B$^{S}_{C}$-01-01	68	16	39	5.8	2	3.2	47	Rc1/8	31.5	Rc1/8	5	12
GZH10B$^{S}_{C}$-01-01	71	18	40	5.8	2	3.2	50	Rc1/8	33.5	Rc1/8	5	12
GZH13B$^{S}_{C}$-01-02	86.5	23	50	7.5	3	4.2	61	Rc1/8	36.5	Rc1/4	7	14

GZH

外形尺寸图（mm）

直接接管型（无消声器）

• 快换接头连接

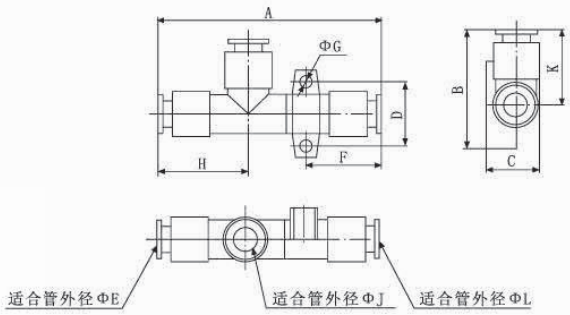

型号	A	B	C	D	E	F	G	H	L	K	J
GZH05D-06-06-06	58.5	34	14.2	17	6	21	3.2	24	6	22	6
GZH07D-06-06-06	61	34	14.2	17	6	22	3.2	24	6	22	6
GZH10D$^{S}_{L}$-06-06-08	66 70	37	17.2	20	6	24.5	4.2	26	8	23	6
GZH13D$^{S}_{L}$-08-10-10	74 79.5	42.5	20	22	8	27	4.2	28	10	27.5	10
GZH15D-10-12-12	93.3	47	22.5	27	10	32.8	4.2	31.5	12	29.5	12
GZH18D-12-12-12	114	41	21	10	12	50	3.5	35.5	12	30.5	12
GZH20D-12-16-16	124.6	46	27	12	12	54.3	3.5	38.5	16	32.7	16

• 螺纹连接

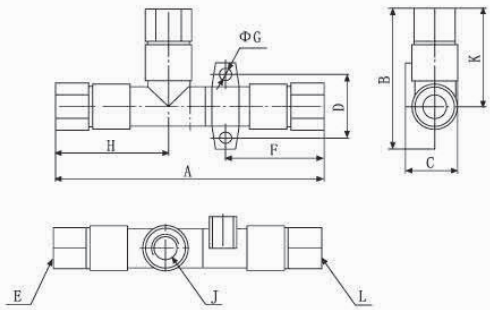

型号	A	B	C	D	E	F	G	H	L	K	J
GZH05D-01-01-01	73.5	41.5	14.2	17	Rc1/8	28.5	3.2	31.5	Rc1/8	22	Rc1/8
GZH07D-01-01-01	76	41.5	14.2	17	Rc1/8	29.5	3.2	31.5	Rc1/8	22	Rc1/8
GZH10D$^{S}_{L}$-01-01-01	82 86	44.5	17.2	20	Rc1/8	33	4.2	33.5	Rc1/8	23	Rc1/8
GZH13D$^{S}_{L}$-01-02-02	94.5 99.5	54	20	22	Rc1/8	38.5	4.2	36.5	Rc1/8	27.5	Rc1/8
GZH15D-02-03-03	116.5	58.5	22.5	27	Rc1/4	44.5	4.2	43	Rc1/4	29.5	Rc1/4
GZH18D-03-03-03	133	52.5	21	10	Rc3/8	57.5	3.5	47	Rc3/8	30.5	Rc3/8
GZH20D-03-04-04	151	61	27	12	Rc3/8	69.3	3.5	50	Rc1/2	32.7	Rc1/2

GZH

不同真空度（-KPa）的真空流量（l/min）

型号	供气压力	空气消耗量	0	10	20	30	40	50	60	70	80	最大真空度
GZH05S	4. 5bar	13.5 l/min	5	4.5	4.1	3.8	3.3	2.3	1.6	0.9	0.3	-88kPa
GZH07S		23.5 l/min	12	11	10	9	8	7	5.5	2.1	0.8	
GZH10S		46 l/min	24	23	20.5	17.5	13	11.5	9.5	7	2.5	
GZH13S		78 l/min	40	35	32.5	28	23	19.5	13	9	4.5	
GZH15S		97 l/min	60	52.5	45.5	38	28.5	20.5	15.5	11.5	5	
GZH18S		150 l/min	70	62	52	45	38	26	22	16.5	8.5	
GZH20S		185 l/min	85	76	67	58	47.5	38	33.5	19	12	

不同真空度（-KPa）的抽气时间（s/l）

型号	供气压力	空气消耗量	10	20	30	40	50	60	70	最大真空度
GZH05S	4. 5bar	13.5 l/min	0.89	1.7	3.2	5	7.8	12	19	-88kPa
GZH07S		23.5 l/min	0.37	1	1.9	3	5.4	6.7	15	
GZH10S		46 l/min	0.25	0.6	1.25	2	2.9	4.6	7.3	
GZH137S		78 l/min	0.1	0.27	0.53	1	1.75	4.2	7.3	
GZH15S		97 l/min	0.04	0.21	0.35	0.63	1.23	4.1	6.5	
GZH18S		150 l/min	0.02	0.15	0.29	0.46	0.78	1.38	3.51	
GZH20S		185 l/min	0.02	0.12	0.21	0.34	0.55	0.85	1.58	

GZH05S

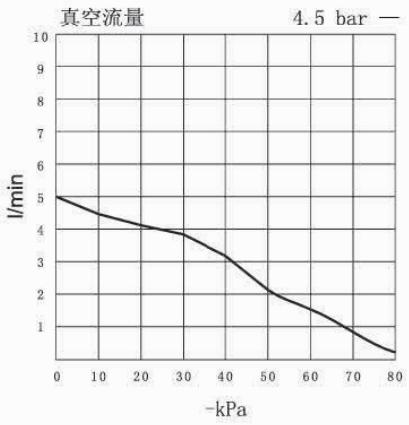

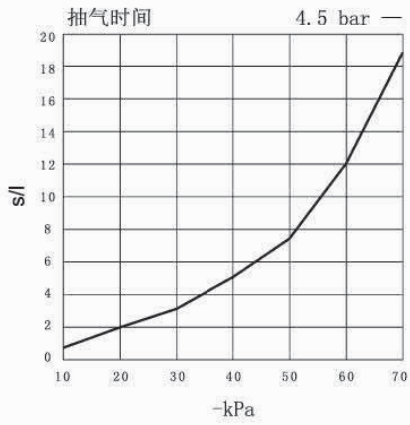

GZH07S

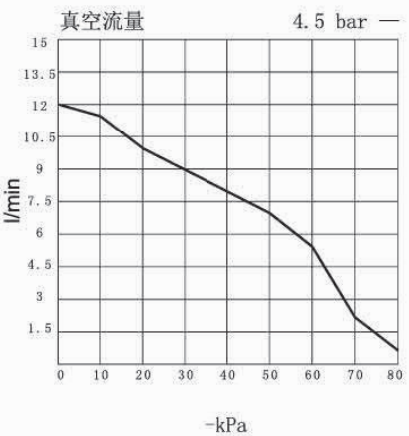

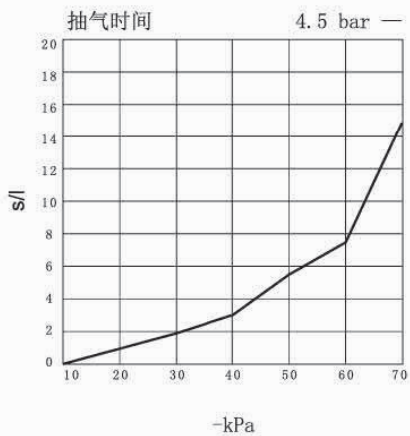

GZH

GZH10S

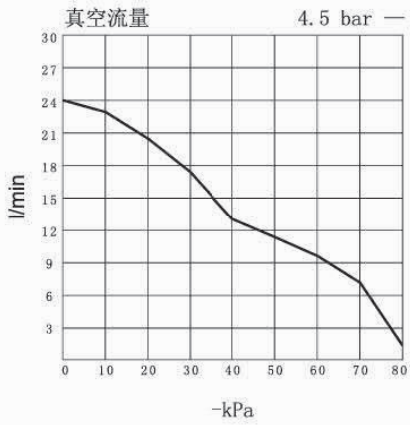

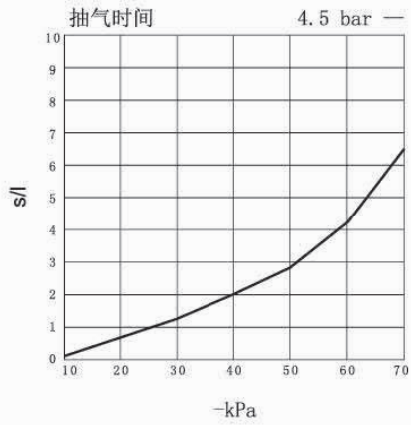

GZH13S

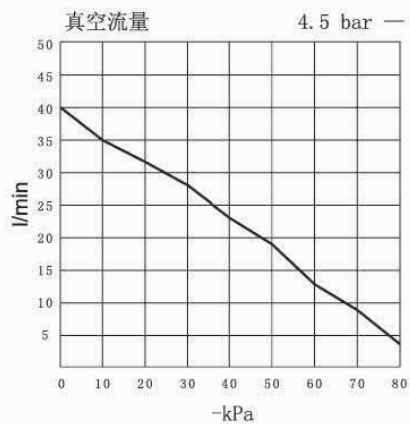

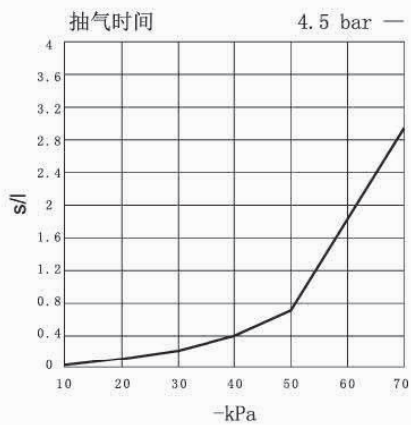

GZH15S

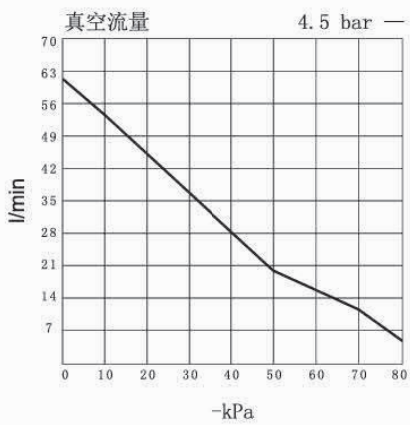

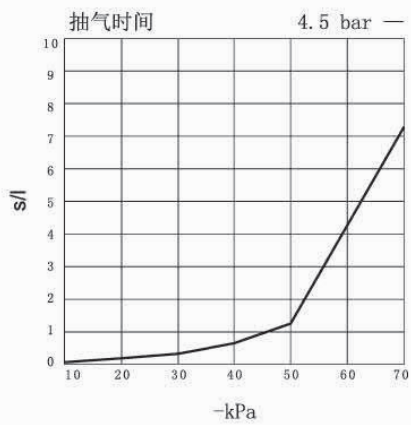

GZH18S

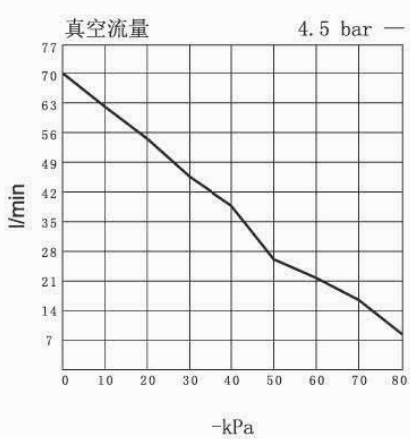

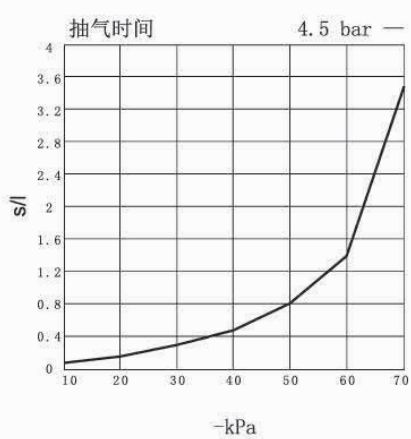

GZH

GZH15L

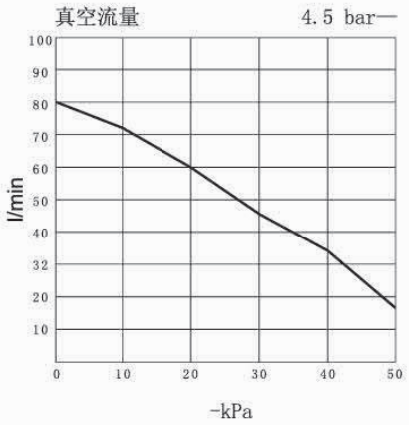

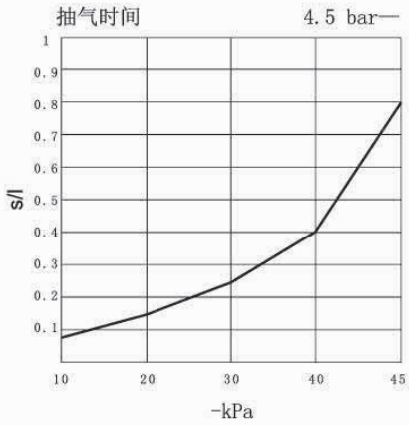

GZH18L

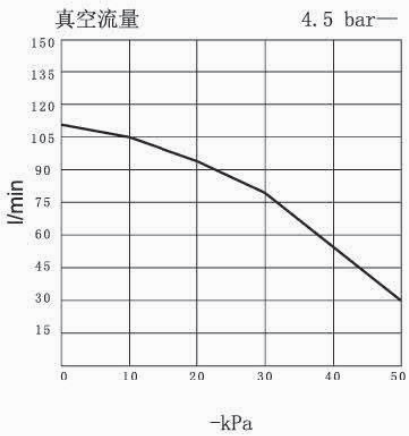

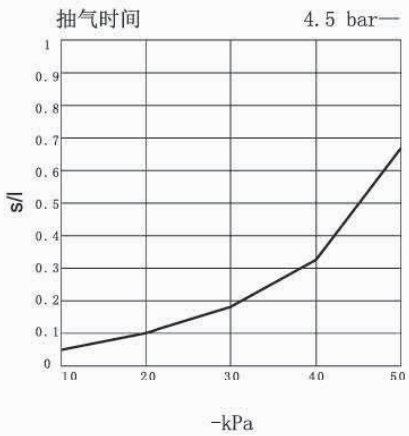

GZH20L

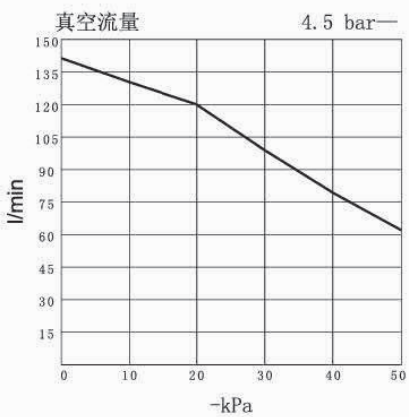

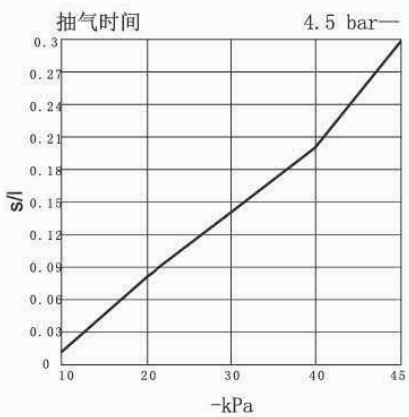

GV

型号表示方法

GV - 10 H S M

M
带消音器



GV - 10 H S CK - K2 5 L

①喷嘴直径 ②到达真空压 ③额定供气压力 ④压力开关 ⑤供气电磁阀 ⑥电压 ⑦出线方式

①喷嘴直径

单位：mm

代码	05	10	15	20	25	30
喷嘴直径	ø0.5	ø1.0	ø1.5	ø2.0	ø2.5	ø30

②到达真空压力

代码	H	L
类型	-87kPa(压力型)	-58kPa(流量型)

③额定供气压力

代码	S	R
类型	5bar	3.5bar

④压力开关

代码	无	CK
类型	标准型(没有压力开关)	附可调式压力开关

⑤供气电磁阀

代码	无	K2
类型	不带电磁阀	带供气电磁阀

⑥电压

代码	5	6	7	8
类型	DC24V	DC12V	AC220V	AC110V

⑦出线方式

代码	L	G
类型	竖直出线 (0.3m)	水平出线 (0.3m)

组合表

真空发生器型号	到达真空压力	额定供气压力		压力开关
		S	R	
GV05	H	○	×	○
	L	○	×	×
GV10	H	○	○	○
	L	○	×	×
GV15	H	○	○	○
	L	○	×	×
GV20	H	○	○	○
	L	○	×	×
GV25	H	○	×	○
	L	○	×	×
GV30	H	○	×	○
	L	○	×	×

保养零部件型号

消音器规格	适用型号
PSU01	GV-05、GV-10
PSU02	GV15
PSU04	GV20
ABS06	GV-25、GV-30

压力开关
GV-CK

产品特征

- 体积小，设计结构简洁配置范围大，带有固定孔可配消音器。产生噪音小，性能更加可靠，安装方便，简单，易维护。
- 可选择带真空压力开关更节能，真空反应迅速、真空度高、真空流量大，性能稳定。
- 外壳采用高级航空铝材质，抗冲击与抗腐蚀性能更理想，可在危险的气体中使用。
- 适用：注塑机、取件、搬运电子元器件等小型零件。

技术规格

项目		单位	GV-05		GV-10			GV-15			GV-20			GV-25		GV-30	
			HS	LS	HS	LS	HR	HS	LS	HR	HS	LS	HR	HS	LS	HS	LS
使用流体			无油压缩空气														
周围温度		℃	0~60（不要冻结）														
使用压力范围		bar	1~6														
喷嘴直径		mm	0.5		1.0			1.5			2.0			2.5		3.0	
额定压力		bar	4.5		4.5		3.5	4.5		3.5	4.5		3.5	5		5	
真空流量		l/min	7	10	27	36	25	63	95	88	110	170	88	160	250	225	350
到达真空压力		kPa	-85	-58	-91	-58	-88	-91	-58	-88	-91	-58	-88	-88	-58	-88	-58
空气消耗量		l/min	13		44			100			180			265		385	
净重	无压力开关	g	77		77			140			350			730		870	
	附压力开关	g	115		115			190			450			805		920	

GV

压力开关规格

项目	单位	CK	
使用流体		无油压缩空气	
周围温度	℃	0~60（不要冻结）	
使用压力范围	kPa	-20~-53	
反复精度	kPa	±5.3	
应差	kPa	4.0~13.3	
使用电压	V	AC250V 以下	DC24V 以下
负荷电流	A	3	0.2

表示符号

GV(标准)

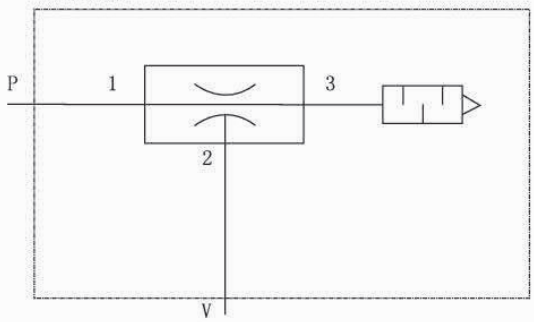

GV-**CK(附压力开关)

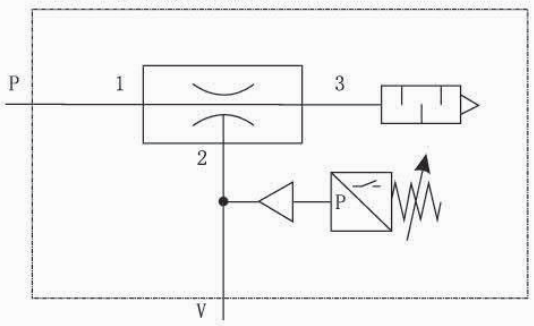

构造示意图

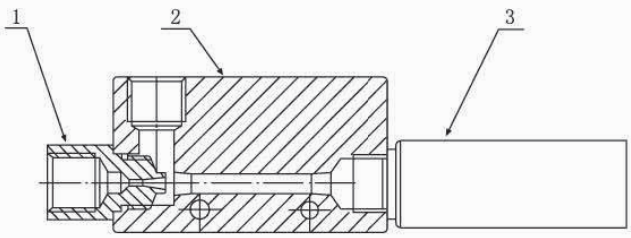

主要零件

No.	名称	材料
1	喷嘴	黄铜
2	本体	铝
3	消声器	PE

GV

不同真空度（-KPa）的真空流量（l/min）

型号	供气压力	空气消耗量	0	10	20	30	40	50	60	70	80	最大真空度
GV-05HS	5bar	12 l/min	7	5.2	4	2.8	1.4	0.7	0.4	0.1	0.05	-85kPa
GV-10HS		42 l/min	26	18	15	14	12	11	8.2	6	2.3	-91kPa
GV-15HS		98l/min	61	53	42	37	32	23	17	14.2	8.3	
GV-20HS		175 l/min	112	98	83	73	52	40	28	21	11	
GV-25HS		260 l/min	162	151	141	121	93	70	45	27	14	-88kPa
GV-20HS		380 l/min	220	201	161	137	102	80	51	32	18	

不同真空度（-KPa）的抽气时间（s/l）

型号	供气压力	空气消耗量	10	20	30	40	50	60	70	80	最大真空度
GV-05HS	5bar	13 l/min	0.6	1.3	2.5	4.2	5.7	8.1	9.05	10	-85kPa
GV-10HS		44 l/min	0.15	0.4	0.75	1.1	1.6	2.1	2.5	3	-91kPa
GV-15HS		100 l/min	0.07	0.2	2.25	0.4	0.5	0.8	1.2	1.7	
GV-20HS		180 l/min	0.4	0.1	2.15	0.2	0.3	0.5	0.72	0.8	
GV-25HS		265 l/min	0.032	0.05	0.1	0.2	0.25	0.35	0.4	0.5	-88kPa
GV-20HS		385 l/min	0.3	0.05	0.08	0.1	0.2	0.25	0.35	0.4	

GV05HS

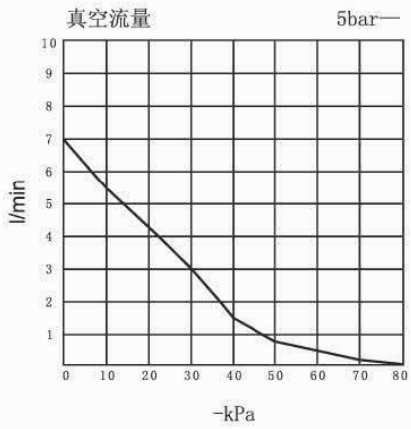

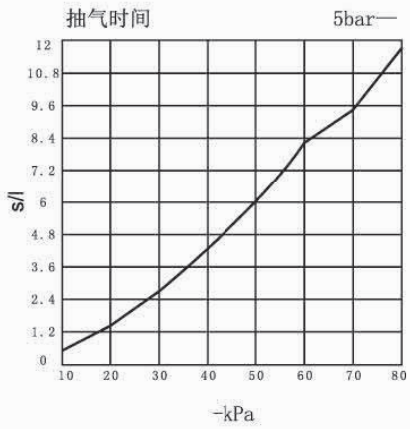

GV10HS

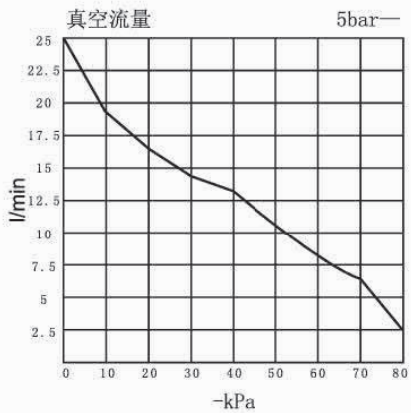

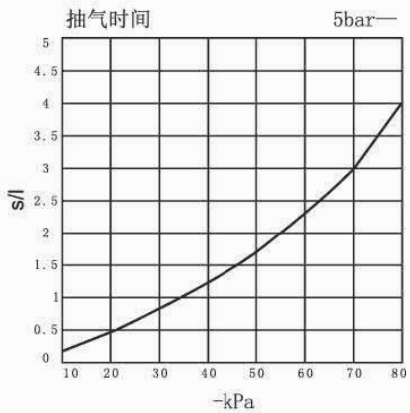

GV

GV15HS

真空流量 5bar —

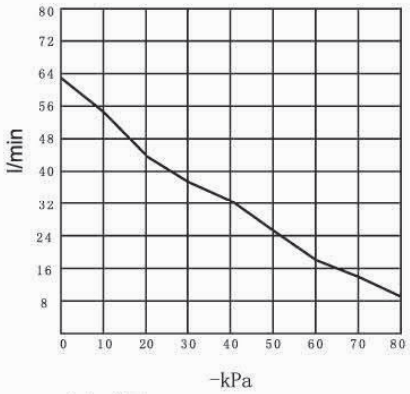

抽气时间 5bar —

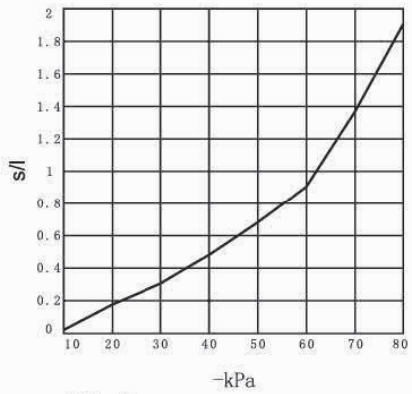

GV20HS

真空流量 5bar —

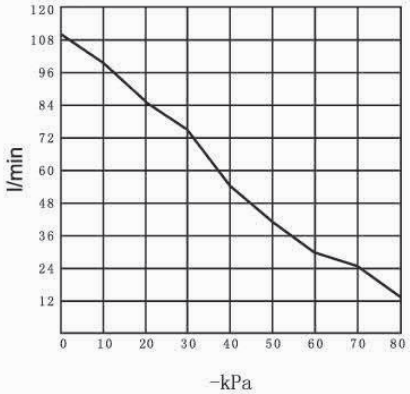

抽气时间 5bar —

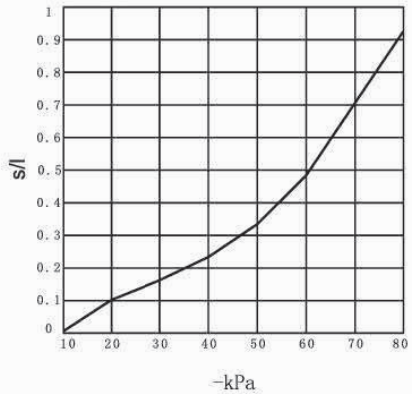

GV25HS

真空流量 5bar —

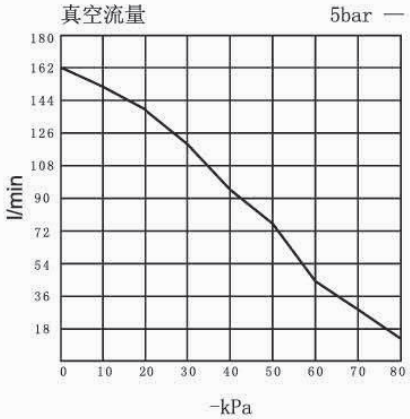

抽气时间 5bar —

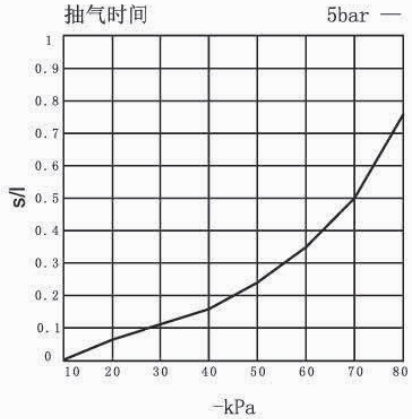

GV30HS

真空流量 5bar —

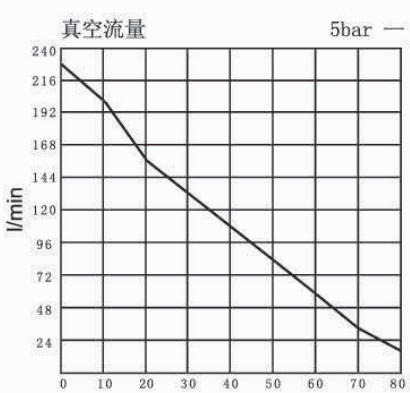

抽气时间 5bar —

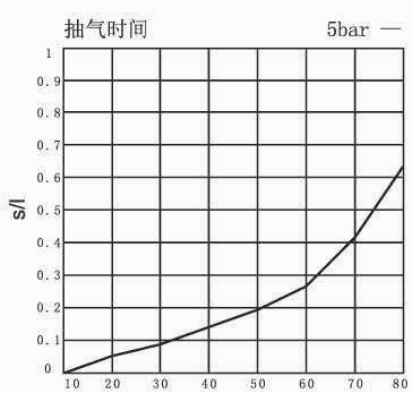

GV

不同真空度（-KPa）的真空流量（l/min）

型号	供气压力	空气消耗量	0	10	20	30	40	50	55	最大真空度
GV-05LS	5bar	14 l/min	10	9	8	6	2	1.7	0.6	-58kPa
GV-10LS		45 l/min	36	31.5	23	17	8.5	6	2.3	
GV-15LS		102 l/min	93	85	69	47	30	15.5	5	
GV-20LS		183 l/min	172	130	110	95	69	35	7	
GV-25LS		260 l/min	250	220	200	155	105	57	35	
GV-20LS		380 l/min	355	291	255	205	140	80	40	

不同真空度（-KPa）的抽气时间（s/l）

型号	供气压力	空气消耗量	10	20	30	40	50	55	最大真空度
GV-05LS	5bar	14 l/min	0.3	0.9	1.8	3.2	5.1	6	-58kPa
GV-10LS		45 l/min	0.1	0.25	0.5	0.8	1.3	0.3	
GV-15LS		102 l/min	0.05	0.1	0.15	0.3	0.4	0.5	
GV-20LS		183 l/min	0.023	0.06	0.1	0.2	0.25	0.3	
GV-25LS		260 l/min	0.02	0.05	0.1	0.2	0.21	0.25	
GV-20LS		380 l/min	0.01	0.03	0.05	0.08	0.15	0.2	

GV05LS

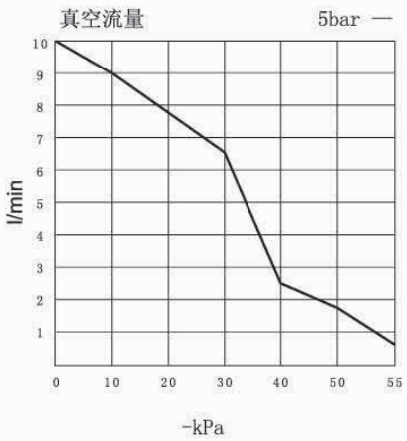

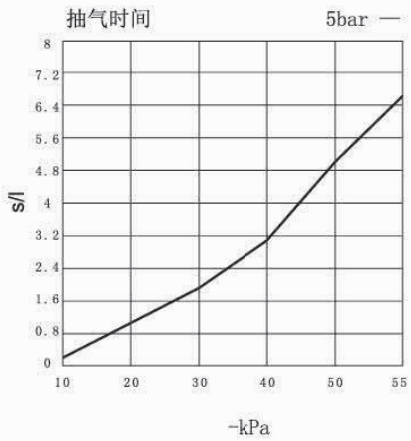

GV10LS

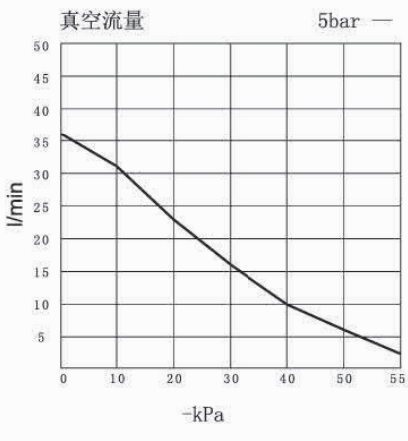

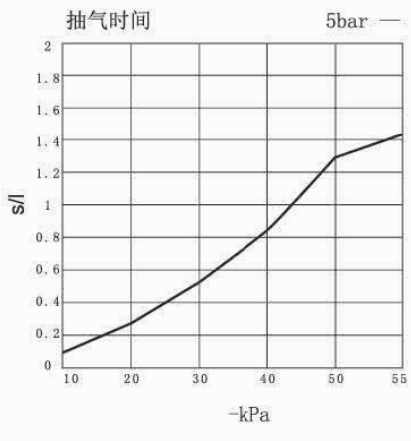

GV

GV15LS

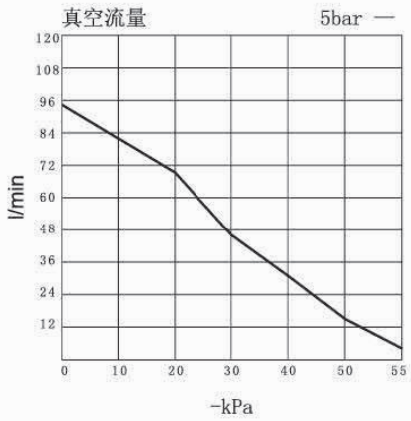

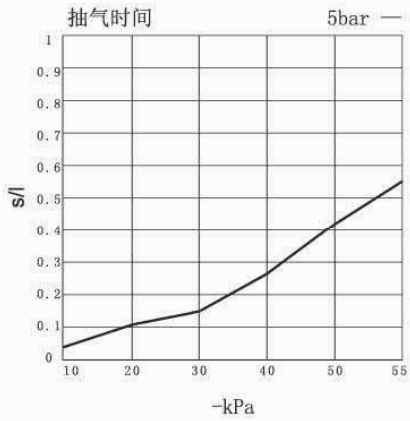

GV20LS

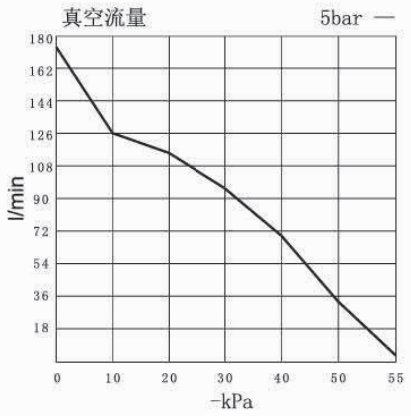

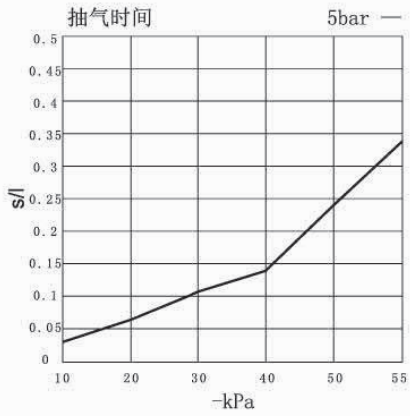

GV25LS

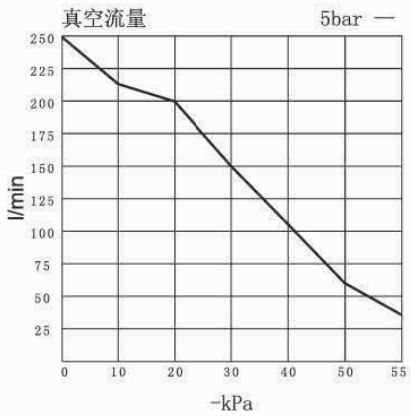

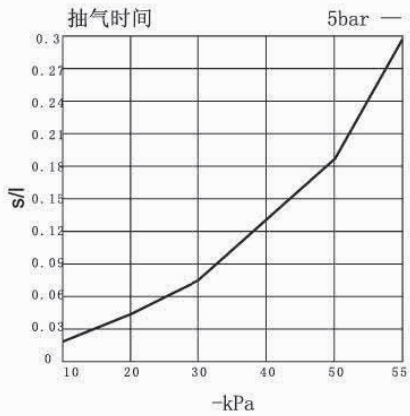

GV30LS

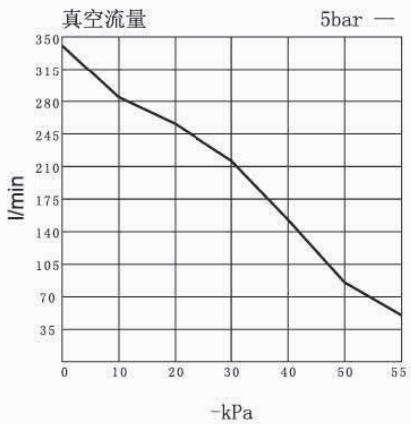

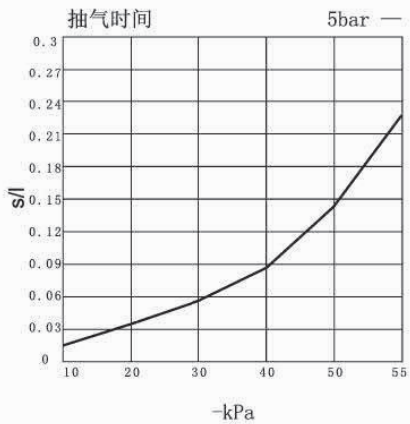

GV

外形尺寸（mm）

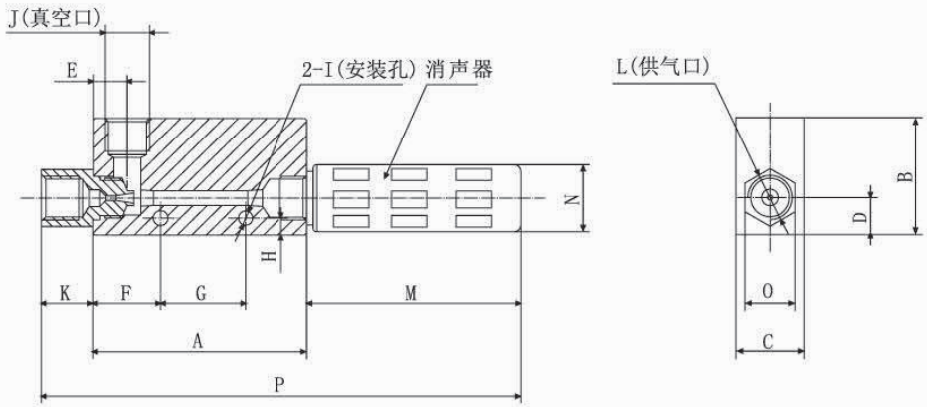

型号	A	B	C	D	E	F	G	H	I	J	K	L	M	N	O	P	消声器
GV-05	45	33	16	10	8	14	20	4.5	2-Ø4.5	Rp1/8	10	Rp1/8	25	Ø15	14	81	Rp1/8
GV-10	45	33	16	10	8	14	20	4.5	2-Ø4.5	Rp1/8	10	Rp1/8	25	Ø15	14	80	Rp1/8
GV-15	63	35	20	11	10	20	25	5	2-Ø4.5	Rp1/4	15	Rp1/4	45	Ø19	17	123	Rp1/4
GV-20	85	40	27	15	13	28	32	7	2-Ø6	Rp3/8	16	Rp1/4	55	Ø28	22	147	Rp1/2
GV-20	85	50	30	15	13	28	32	7	2-Ø6	Rp3/8	16	Rp1/4	55	Ø28	22	156	Rp1/2
GV-25	100	60	40	20	16	20	50	5.5	2-Ø6	Rc1/2	17	Rc3/8	95	Ø40	27	213	Rp3/4
GV-30	118	60	40	20	20	33	50	5.5	2-Ø6	Rc3/4	20	Rc1/2	95	Ø40	30	233	Rp3/4

• GV-CK（附可调式压力开关）

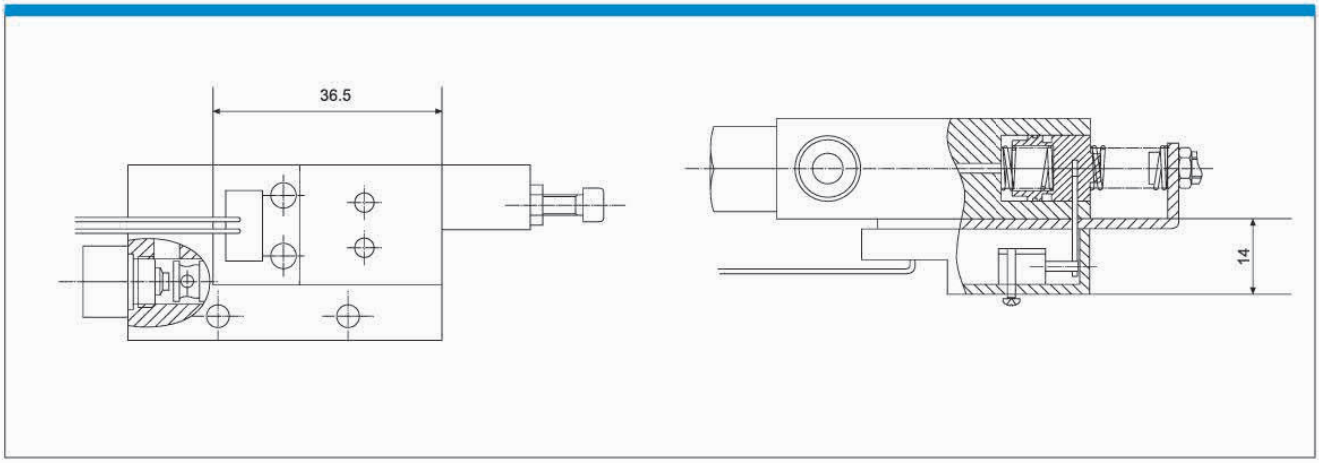

VBM

产品特征

●结构紧凑，体积轻巧，安装简便，易维护
●使用多级发生器产生真空，可以选择带止回阀功能更节能，真空反应迅速，真空度高，真空流量大，性能稳定。
●由高级塑料制成，可以 -20~80℃不结冰环境及大部分有害气体中使用
●可选择氟橡胶和丁腈橡胶做密封材料，使其在腐蚀环境和酸性环境中可以使用。

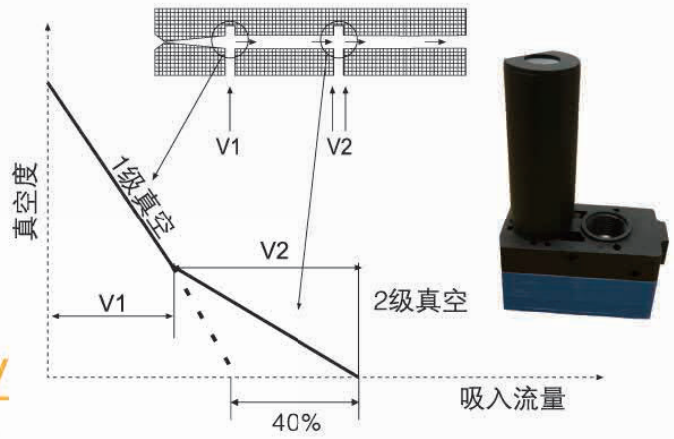

型号表示方法

VBM201 - B - N - V

①型号 ②接管口径 ③单向阀 ④密封材料

①型号－容量等同于电力泵规格

VBM201	0.1KW
VBM202	0.2KW
VBM203	0.3KW

②供气口，真空口，排气

代码	供气	真空	排气
A	M5-Ø6	G1/8	通口排气
NA	M5-Ø6	NPSF1/8	通口排气
B	G1/8	G3/8	内置消声器
AB	G1/8	G3/8	内置消声器
NB	NPSF1/8	NPSF3/8	连接板－铝
NAB	NPSF1/8	NPSF3/8	内置消声器
C	G1/8	G3/8	外置消声器
NC	NPSF1/8	NPSF3/8	外置消声器

③单向阀

无	基本型
N	带单向阀

④密封材料

无	丁腈橡胶（标准）
V	氟橡胶
E	三元乙丙橡胶

技术规格

供气压力	1-6bar
最佳供气压力	4.5bar
最大真空度	-90kPa
最大真空流量	185 l/min
噪音	52-65dBA
温度范围	-20~80℃
供气类型	干燥的压缩空气

常用型号

通口排气	VBM201-A		
内置消声器	VBM201-B	VBM202-B	VBM203-B
外置消声器	VBM201-C	VBM202-C	VBM203-C

参数规格

型号	供气压力 bar	最大真空度 -kPa	最大真空流量 l/min	空气消耗量 l/min	噪音 dBA	最小软管内径 mm（2m 以内）		
						供气	真空	排气
VBM201	4.5~6	90	52~65	31~37	55~68	＞2	＞8	＞10
VBM202	4.5~6		100~126	79~85	60~69	＞4	＞10	＞12
VBM203	5~6		180~185	128~135	60~69	＞6	＞12	＞15

各真空度流量（ Nl/min）

型号 \ -kPa	供气压力	0	10	20	30	40	50	60	70	80	90	最大真空度
VBM201	4.5bar	52	21	17	14	12	10	7	5	2	0.6	-90kPa
VBM202		100	43	32	29	23	20	15	10	4	1.2	
VBM203	5bar	180	90	50	42	38	27	24	18	10	2.5	

各真空度抽气时间（s/l）

型号 \ -kPa	供气压力	10	20	30	40	50	60	70	80	90
VBM201	4.5bar	0.9	0.2	0.6	1	1.2	2.5	2.5	4.1	9.5
VBM202		0.07	0.12	0.25	0.4	0.6	1.3	1.3	2	4
VBM203	5bar	0.03	0.1	0.15	0.3	0.4	1	1	1.2	2

VBM

外形尺寸图

通口排气型

VBM201-A/NA

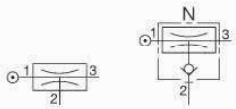

标准　　带止回阀

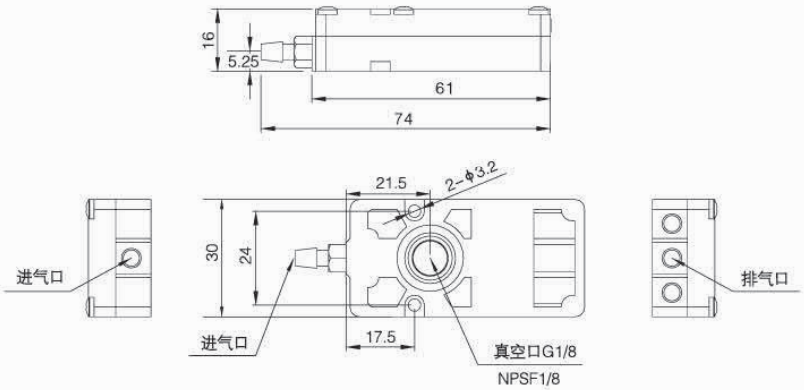

内置消声器

VBM201-B
VBM202-NB
VBM203-NAB

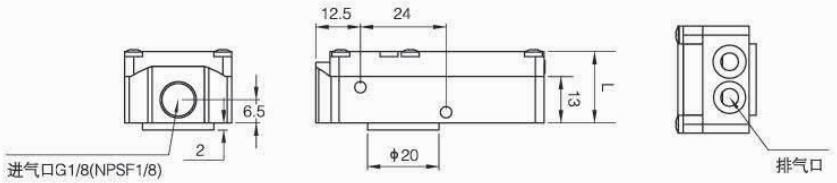

型号	L（mm）
VBM201	20
VBM202	27
VBM203	34

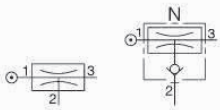

标准　　带止回阀

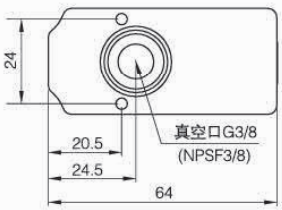

外置消声器

VBM201-C/NC
VBM202-C/NC
VBM203-C/NC

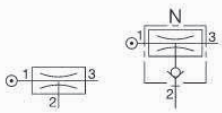

标准　　带止回阀

型号	L1（mm）	L2（mm）
VBM201	20	86
VBM202	27	93
VBM203	34	100

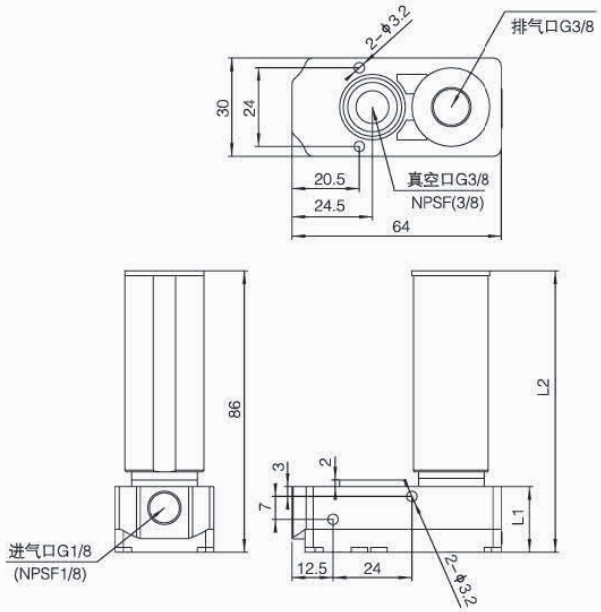

VBL

产品特征

●结构紧凑，体积轻巧，安装简便，易维护
●使用多级发生器产生真空，可以选择带止回阀功能更节能，真空反应迅速，真空度高，真空流量大，性能稳定。
●由高级塑料制成，可以 -20~80℃不结冰环境及大部分有害气体中使用
●可选择氟橡胶和丁腈橡胶做密封材料，使其在腐蚀环境和酸性环境中可以使用。

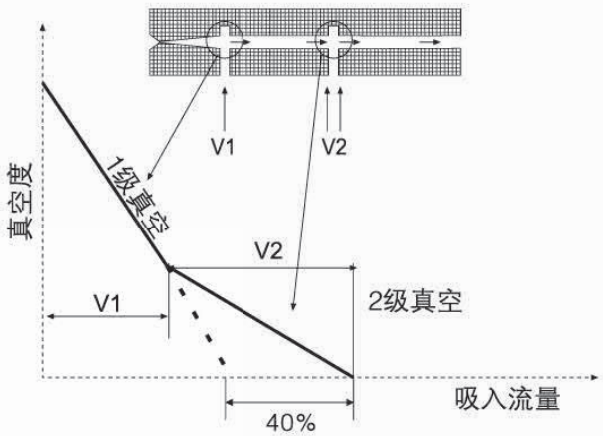

型号表示方法

VBL201 - B - N - V

①型号 ②接管口径 ③单向阀 ④密封材料

①型号－容量等同于电力泵规格

VBL201	0.1KW
VBL202	0.2KW
VBL203	0.3KW

②供气口，真空口，排气

代码	供气	真空	排气
A	M5-Ø6	G1/8	通口排气
NA	M5-Ø6	NPSF1/8	通口排气
B	G1/8	G3/8	内置消声器
AB	G1/8	G3/8	内置消声器
NB	NPSF1/8	NPSF3/8	连接板－铝
NAB	NPSF1/8	NPSF3/8	内置消声器
			连接板－铝
C	G1/8	G3/8	外置消声器
NC	NPSF1/8	NPSF3/8	外置消声器

③单向阀

无	基本型
N	带单向阀

④密封材料

无	丁腈橡胶（标准）
V	氟橡胶
E	三元乙丙橡胶

技术规格

供气压力	1-6bar
最佳供气压力	4.5-6bar
最大真空度	-85kPa
最大真空流量	220 l/min
噪音	52-65dBA
温度范围	-20~80℃
供气类型	干燥的压缩空气

常用型号

通口排气	VBL201-A		
内置消声器	VBL201-B	VBL202-B	VBL203-B
外置消声器	VBL201-C	VBL202-C	VBL203-C

参数规格

型号	供气压力 bar	最大真空度 -kPa	最大真空流量 l/min	空气消耗量 l/min	噪音 dBA	最小软管内径 mm（2m 以内）		
						供气	真空	排气
VBL201	4.5~6	85	70~76	28~43	50~65	＞2	＞8	＞10
VBL202	4.5~6		141~152	55~86	60~68	＞4	＞10	＞12
VBL203	5~6		175~221	87~123	60~68	＞6	＞12	＞15

各真空度流量（ Nl/min）

型号 \ -kPa	供气压力	0	10	20	30	40	50	60	70	80	最大真空度
VBL201	4.5bar	70	39	22	20	15	11	7	3	1.2	-85kPa
VBL202		141	76	44	38	28	24	17	11	2.5	
VBL203	5bar	175	107	68	61	51	40	25	13	5.5	

各真空度抽气时间（s/l）

型号 \ -kPa	供气压力	10	20	30	40	50	60	70	80
VBL201	4.5bar	0.07	0.15	0.4	0.7	1.1	1.6	2	3.1
VBL202		0.04	0.1	0.2	0.3	0.55	0.8	1.1	2
VBL203	5bar	0.02	0.07	0.1	0.2	0.35	0.6	0.8	0.9

VBL

外形尺寸图

通口排气型

VBL201-A/NA

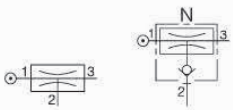

标准　　带止回阀

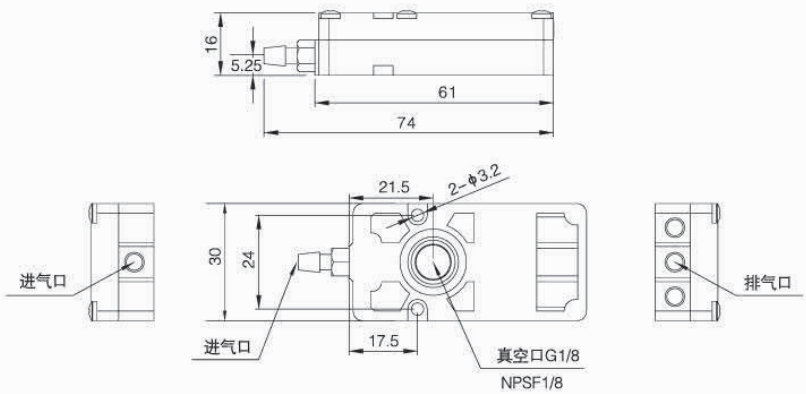

内置消声器

VBL201-B
VBL202-NB
VBL203-NAB

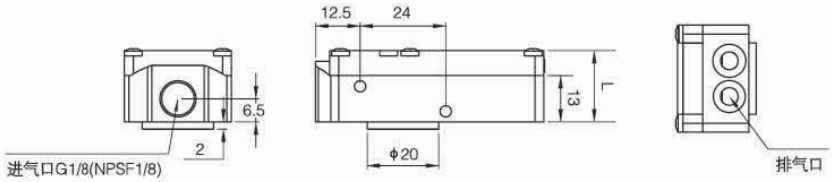

型号	L（mm）
VBL201	20
VBL202	27
VBL203	34

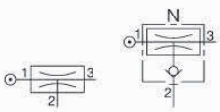

标准　　带止回阀

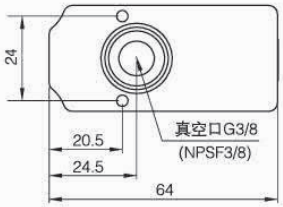

外置消声器

VBL201-C/NC
VBL202-C/NC
VBL203-C/NC

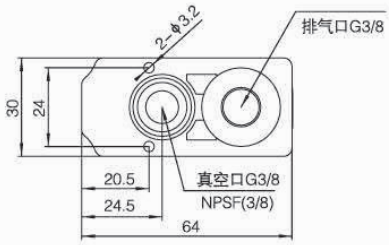

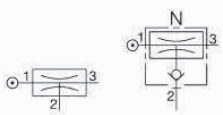

标准　　带止回阀

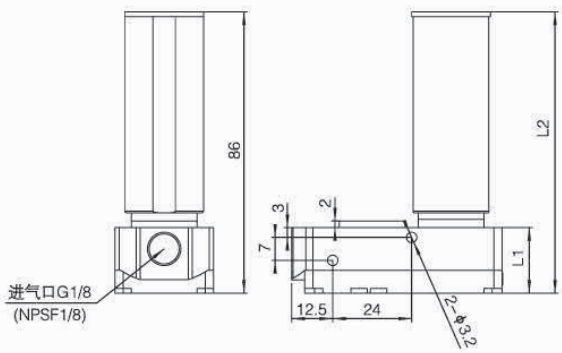

型号	L1（mm）	L2（mm）
VBL201	20	86
VBL202	27	93
VBL203	34	100

VTM



产品特征

●独特的专利设计，行业最新技术

●较高真空度，适应于各种环境、各种行业应用

●由高级塑料制成，可以在大部分有害气体中使用

●泵体结构采用滑推组装，无须连接杆，安装简单。

型号表示方法

VTM301 - D - N - A - EK

①规格 ②连接口径 ③密封材料 ④止回阀 ⑤控制装置

①规格

VTM301	VTM302
VTM303	VTM304
VTM305	VTM306

②供气口，真空口，排气口

VTM301 VTM302 VTM303 VTM304

代码	供气口	真空口	排气口
D	G1/4	G3/4	G3/4
B	NPSF1/4	NPT3/4	NPT3/4

VTM305 VTM306

D	G1/4	G1	G1
B	NPSF1/4	NPT1	NPT1

③密封材料

N	丁腈橡胶（标准）
V	氟橡胶
S	硅胶

④止回阀

无	
A	有

⑤控制装置

RE	电控供气
REP	电控供气 + 破坏
EK	节能

参数规格

型号	最佳供气压力 bar	最大真空度 -kPa	最大真空流量 l/min	空气消耗量 l/min	最小软管内径 mm（2m 以内）		
					供气	真空	排气
VTM301	4-6	94	380	120-160	Ø4	Ø12	Ø12
VTM302	4-6	94	620	220-320	Ø6	Ø15	Ø15
VTM303	4-6	94	860	320-460	Ø8	Ø19	Ø20
VTM304	4-6	94	990	420-560	Ø8	Ø19	Ø20
VTM305	4-6	94	1380	560-805	Ø10	Ø25	Ø32
VTM306	4-6	94	1460	660-940	Ø10	Ø25	Ø32

外形尺寸图

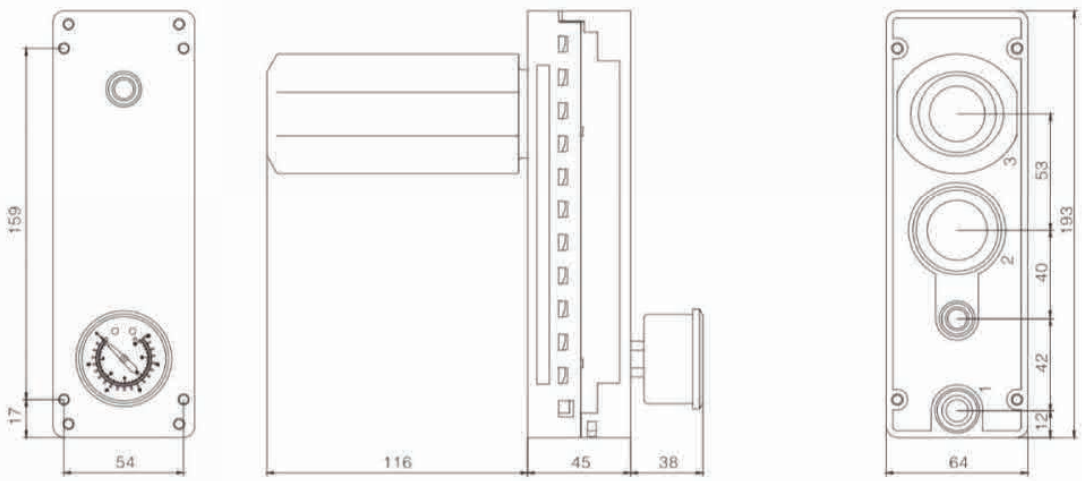

VTM301、VTM302

VTM

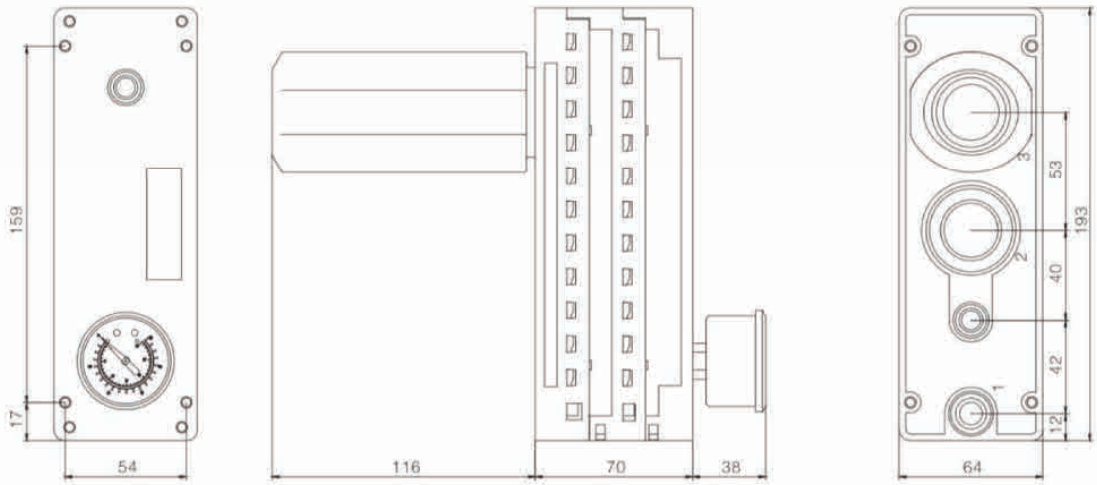

VTM303、VTM304

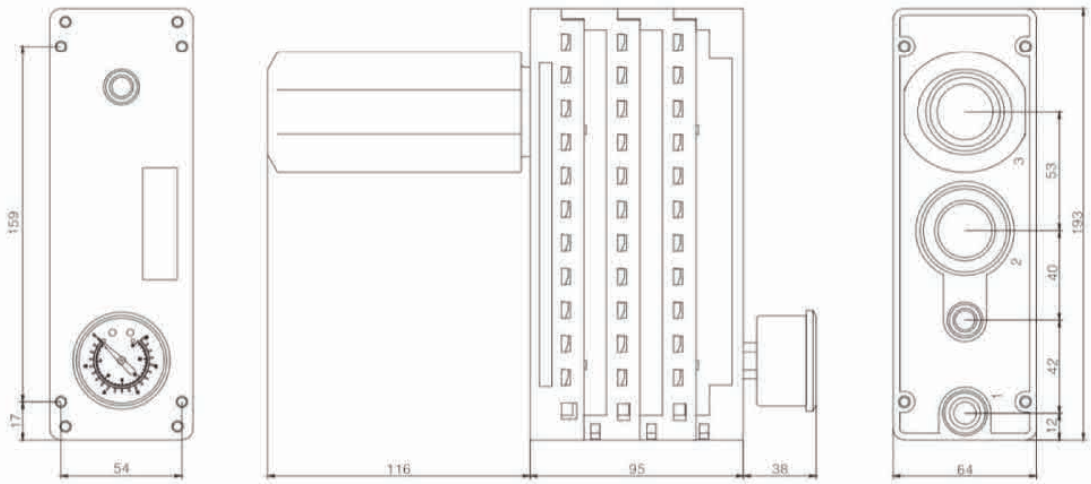

VTM305、VTM306

VTL

产品特征



●独特的专利设计，行业最新技术

●较高真空度，适应于各种环境、各种行业应用

●由高级塑料制成，可以在大部分有害气体中使用

●泵体结构采用滑推组装，无须连接杆，安装简单。

型号表示方法

VTL301 - D - N - A - EK

①规格 ②连接口径 ③密封材料 ④止回阀 ⑤控制装置

①规格

VTL301	VTL302
VTL303	VTL304
VTL305	VTL306

②供气口，真空口，排气口

VTL301 VTL302 VTL303 VTL304

代码	供气口	真空口	排气口
D	G1/4	G3/4	G3/4
B	NPSF1/4	NPT3/4	NPT3/4

VTL305 VTL306

D	G1/4	G1	G1
B	NPSF1/4	NPT1	NPT1

③密封材料

N	丁腈橡胶（标准）
V	氟橡胶
S	硅胶

④止回阀

无	
A	有

⑤控制装置

RE	电控供气
REP	电控供气＋破坏
EK	节能

参数规格

型号	最佳供气压力 bar	最大真空度 -kPa	最大真空流量 l/min	空气消耗量 l/min	最小软管内径 mm（2m 以内）		
					供气	真空	排气
VTL301	5-6	85	355	90-125	Ø4	Ø12	Ø12
VTL302	5-6	85	635	170-230	Ø6	Ø15	Ø15
VTL303	5-6	85	850	250-360	Ø8	Ø19	Ø20
VTL304	5-6	85	970	320-460	Ø8	Ø19	Ø20
VTL305	5-6	85	1180	420-610	Ø10	Ø25	Ø32
VTL306	5-6	85	1260	490-710	Ø10	Ø25	Ø32

外形尺寸图

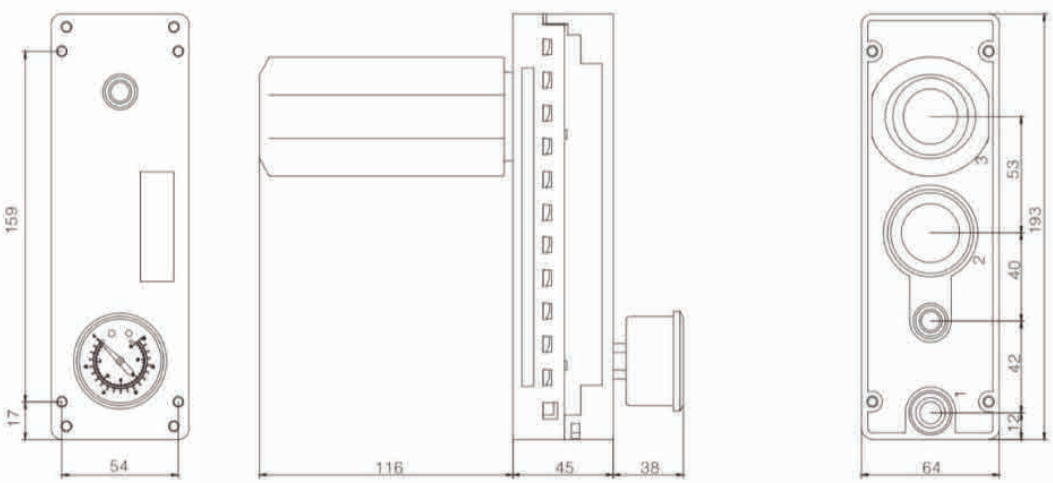

VTL301、VTL302

VTL

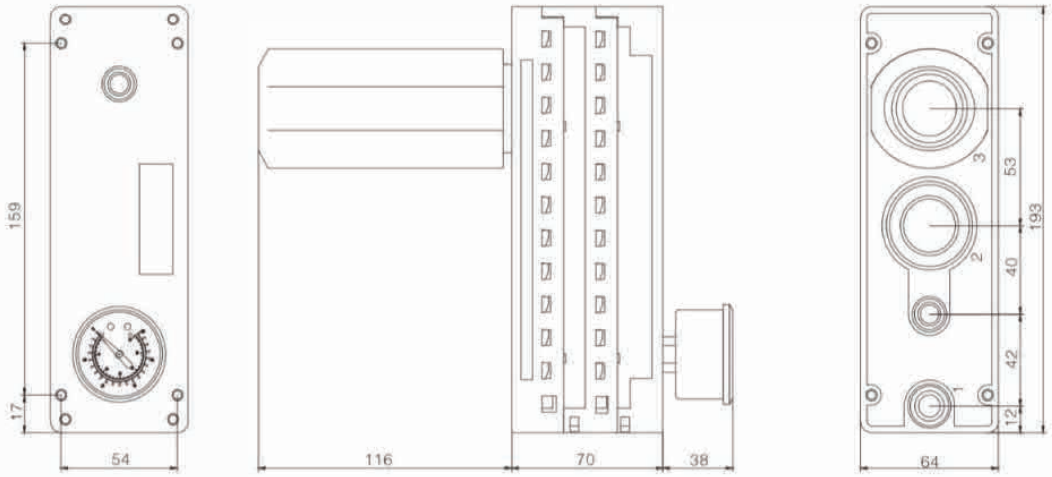

VTL303、VTL304

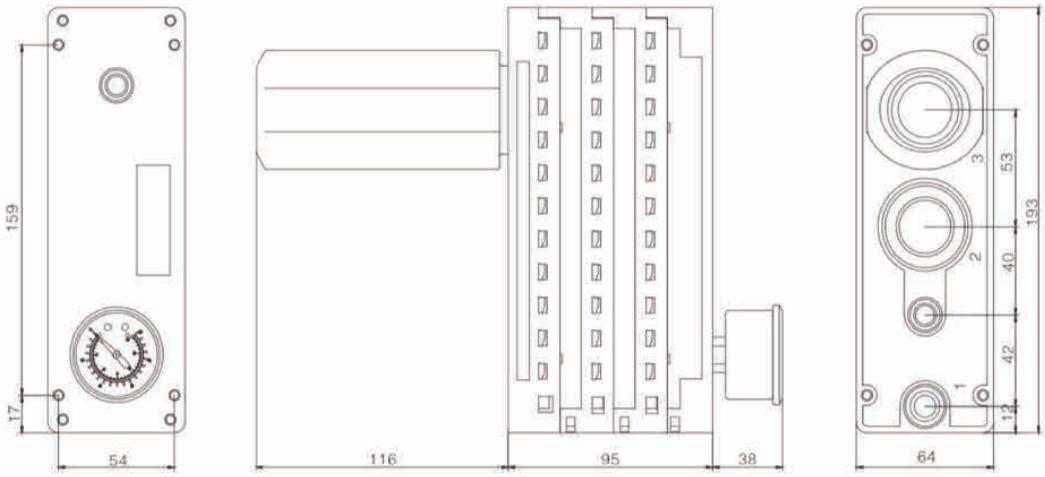

VTL305、VTL306

BV

产品特征

- ●真空发生器本体是由氧化铝制成的
- ●多级真空管可以满足不同场合的真空流量，从而提高真空度
  密封件由NBR橡胶制成
- ●备选部件：塑料消音真空表



产品参数

产品型号	空气消耗量	进气量	不同真空度下的真空流量										最大真空度	重量
	空气消耗量	MPa	0	10	20	30	40	50	60	70	80	90	-KPa	Kg
BV-25	1.83 NL/S	0.45	5.9	3	2	1.3	0.73	0.58	0.43	0.32	0.18	0.13	95	0.35

外形尺寸图

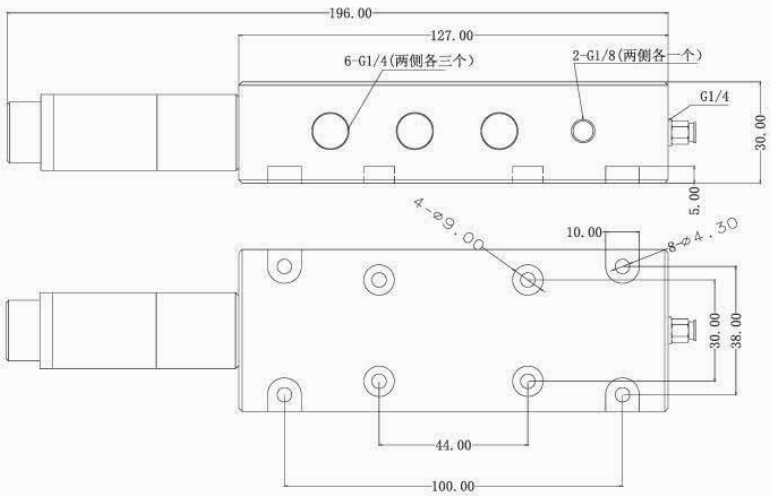

GZL112

产品特征

●采用 3 级扩压管，真空流量可增大 250%，节省流量 20%
●可带阀，真空用压力表或压力开关
●滤芯可更换
●内置真空过滤器及消声器
●可 3 个方向安装（顶、底、侧）

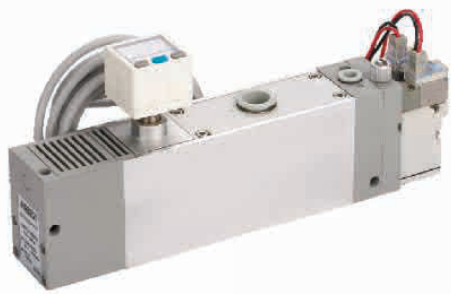

型号表示方法

无阀 GZL1 12 □ □ D N

带阀 GZL1 12 □ □ K1 5 L Z □ - D N

①喷嘴直径 ② 排气规格 ③排气口螺纹 ④供给阀·破坏阀组合 ⑤额定电压 ⑥导线引出方式 ⑦电压保护回路 ⑧操作方式 ⑨压力检出部 ⑩压力开关规格

①喷嘴直径

单位：mm

12	ø1.2

②排气规格

代码	排气方式
无	内置消声器
P	通口排气

③排气口螺纹规格

代码	排气方式
F	G1/2
N	1/2-14NPT
T	1/2-14NPTF

④供给阀·破坏阀组合

代码	名称
K1	带供给阀·破坏阀
K2	带供给阀

⑤额定电压

DC 规格		AC 规格	
5	24V	1	100V
6	12V	2	200V
V	6V	3	110V
S	5V	4	220V
R	3V		

⑥电磁阀导线引出

G	直接出线式	导线长 0.3m
L	形插座式	导线长 0.3m

⑦指示灯电压保护回路

无	无指示灯及电压保护回路
S	带过电压保护回路
Z	带指示灯及锅炉电压保护回路

⑧操作方式

D	推压回转锁定式螺丝刀操作

⑨真空检出压力部

	无
GN	接头 Rc1/8
D	真空用数显压力开关 R01

⑩真空用数字式压力开关型号 R01 导线长 1. 5m

RL5C(-100 ~ 100kPa)	
N	NPN 集电极开路输出
P	PNP 集电极开路输出

节能设计

3 级扩压管设计

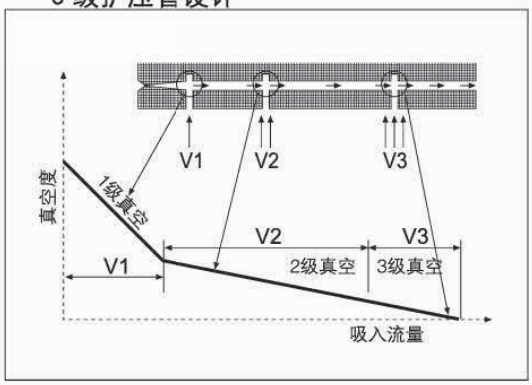

真空发生器规格参数

喷嘴孔径	Φ1.2mm
最大真空流量	100l/min
空气消耗量	63l/min
最高真空度	–84kPa
最高使用压力	7bar
供给压力范围	2~5bar
标准供给压力	4bar
使用温度范围	5~50℃

供给阀·破坏阀规格

机能	内部先导式N.C
使用压力范围	2~5bar
环境及流体温度	5~50℃
响应时间(0.5MPa时)	25ms以下
最大动作频度	5Hz
手动操作	非锁定推压式，推压回转锁定式螺丝刀操作
先导排气方式	各自排气型、集中排气型
给油	不需要
安装姿势	自由
耐冲击/耐振动	150/30m/s^2
保护构造	防尘

GZL112

外形尺寸示意图

单位：mm

标准
GZL112

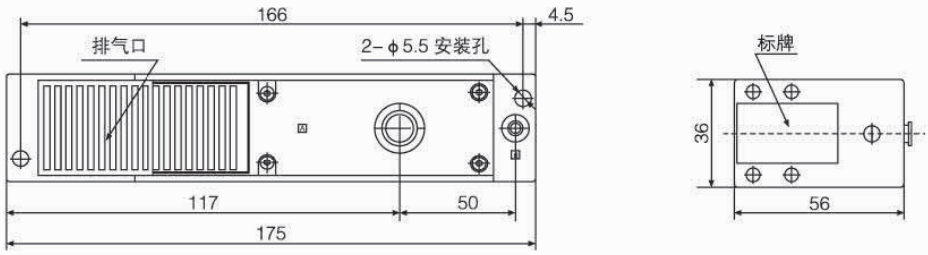

通口排气
GZL112P

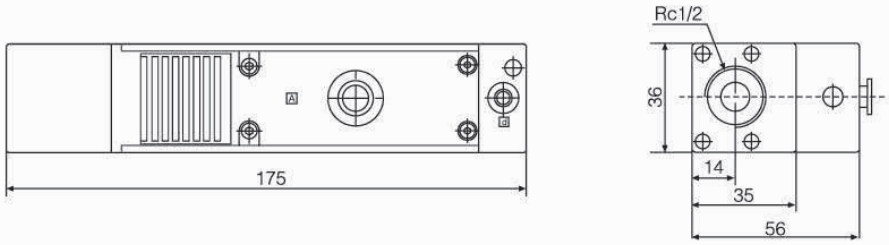

带真空用接头
GZL112-GN

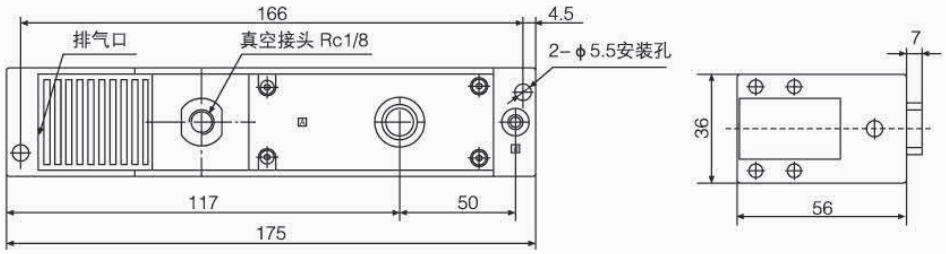

带真空用数显式压力开关
GZL112-D

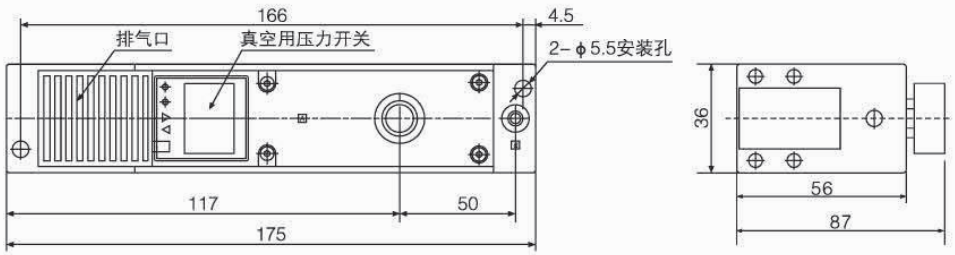

GZL112

外形尺寸示意图

单位：mm

带供给阀 破坏阀
GZL112-K1 □ L □□ -D

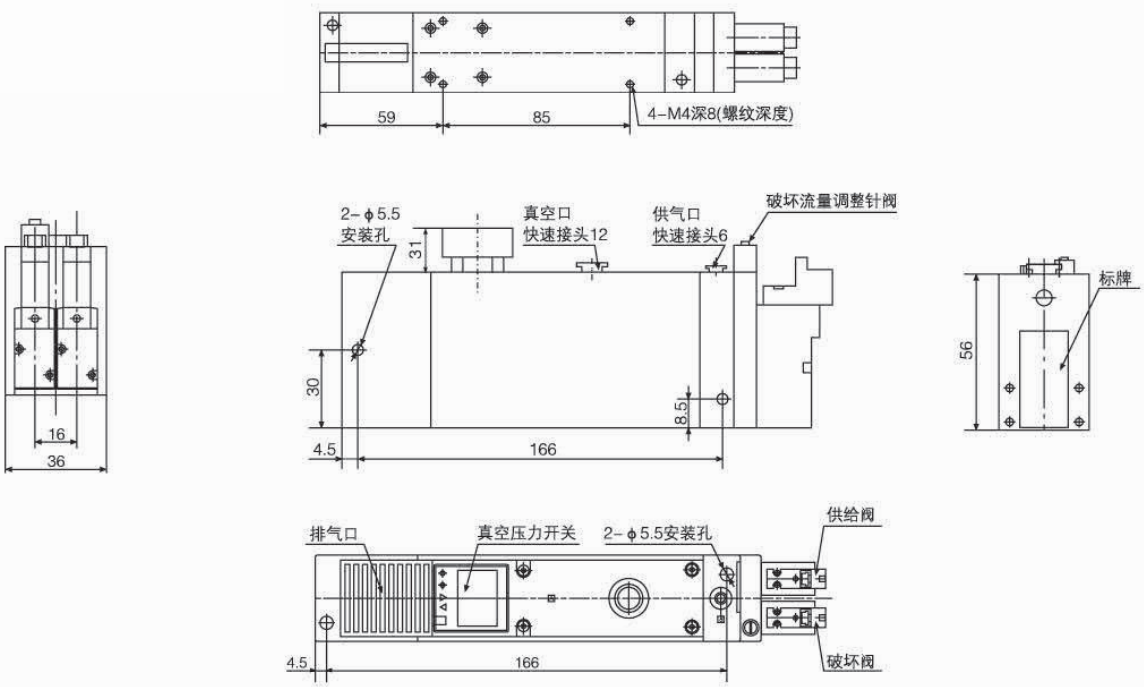

带供给阀
GZL112-K2 □ L □□ -D

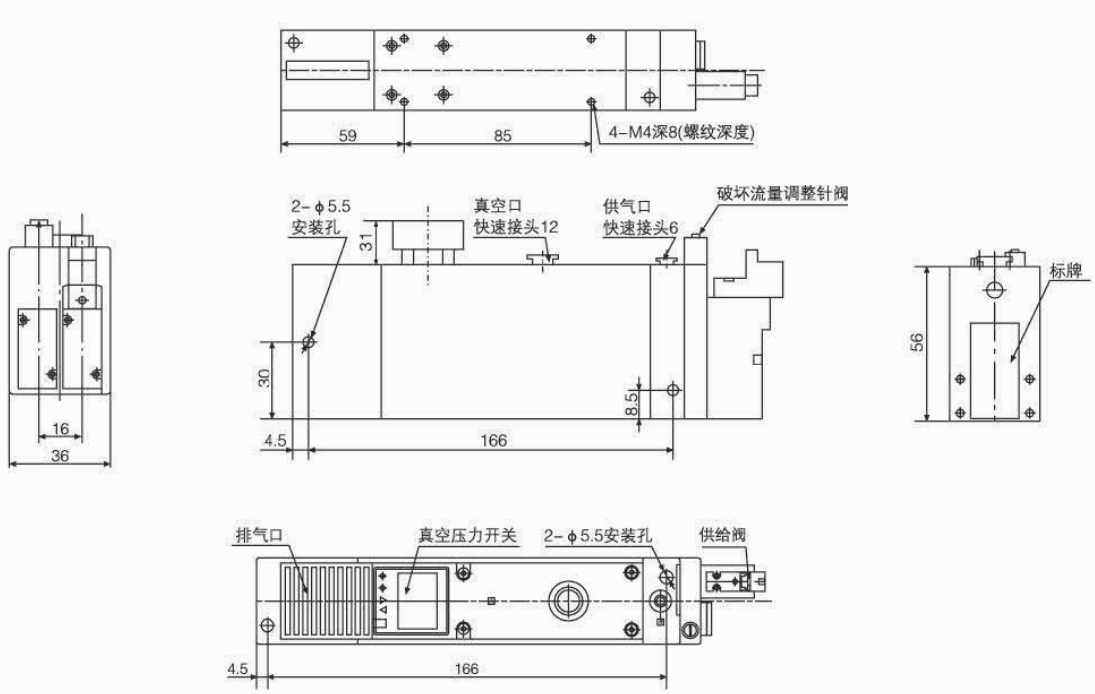

GZL112

不同真空度（-KPa）的真空流量（l/min）

供气压力 bar	空气消耗量	0	10	20	30	40	50	60	70	80	最大真空度
4.5	62 l/min	100	63	25	19	18	12	7.5	4.5	2.5	-84kPa

不同真空度（-KPa）的抽气时间 (s/l)

供气压力 bar	空气消耗量	10	20	30	40	50	60	70	80	最大真空度
4.5	62 l/min	0.05	0.17	0.35	0.6	1	1.5	2.3	3.5	-84kPa

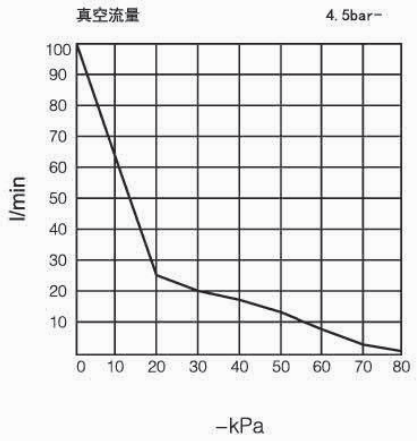

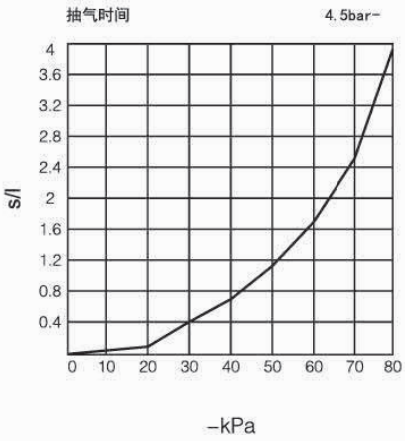

GZL212

产品特征



●采用上下重叠两个 3 级扩压管，节省流量和吸入流量都是 GZR112 的两倍
●带压力开关
●可内置消声器
●可 2 个方向安装（底、侧）

型号表示方法

GZL2 12 □ - □ □

①喷嘴直径 ②排气规格 ③压力检出部 ④压力开关规格

①喷嘴直径

单位：mm

12	ø1.2

②排气规格

代码	排气方式
无	内置消声器
P	通口排气

③真空检出压力部

无	无
GN	接头 Rc1/8
D	真空用数显压力开关型号 R01

④真空用数字式压力开关规格

数显压力开关型号 R01 导线长 1.5m	
N	NPN 集电极开路 1 输出
P	PNP 集电极开路 1 输出

■ 外形尺寸示意图 单位：mm

标准 GZL212

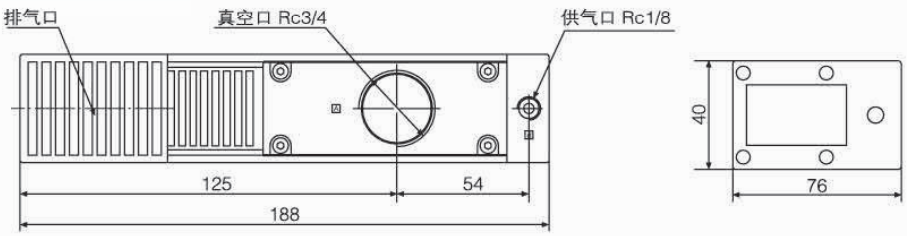

通口排气 GZL212P

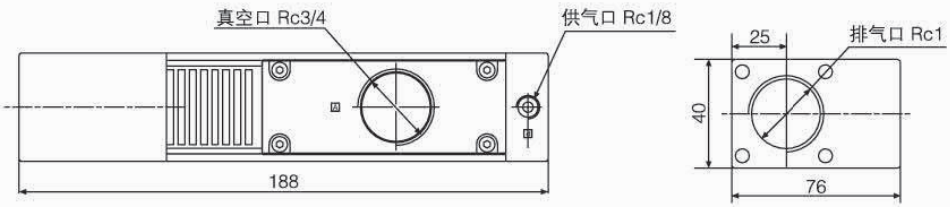

带真空用数显式压力开关 GZL212-D

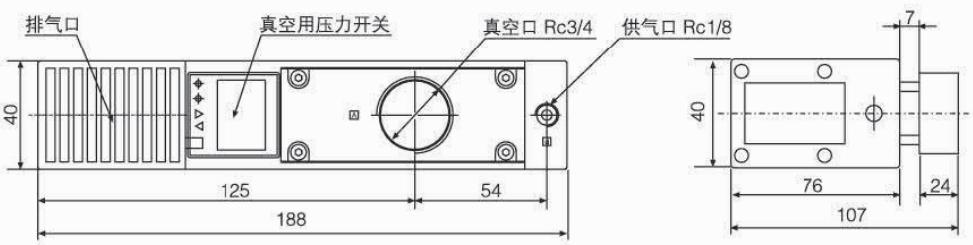

GZL212

带真空用接头
GZL112-GN

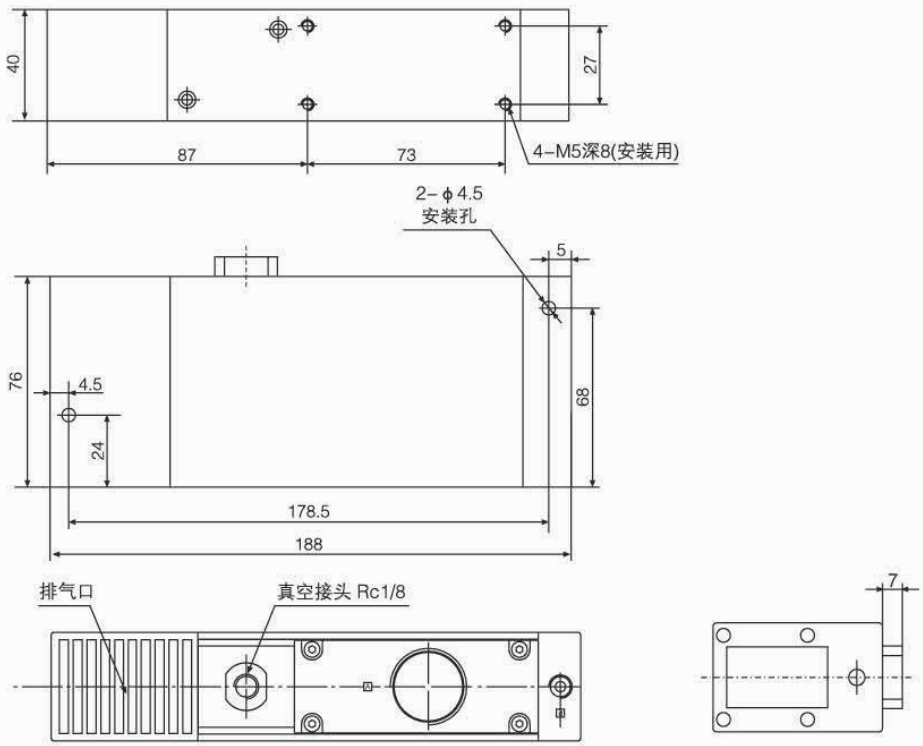

不同真空度（-KPa）的真空流量（l/min）

供气压力 bar	空气消耗量	0	10	20	30	40	50	60	70	80	最大真空度
4.5	126 l/min	200	158	50	41	32	22	14	7.8	2.5	-84kPa

不同真空度（-KPa）的抽气时间 (s/l)

供气压力 bar	空气消耗量	10	20	30	40	50	60	70	80	最大真空度
4.5	126 l/min	0.01	0.07	0.25	0.4	0.6	0.9	1	2	-84kPa

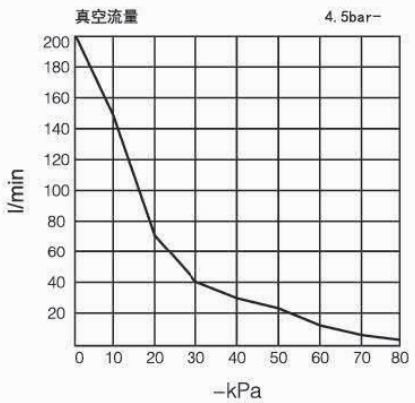

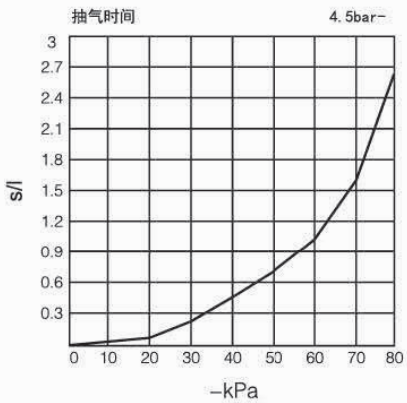

G-CT

产品特征

- 多达 12 种可选类型
- 集装型产品最多可装 10 组单片式产品
- 宽工作压力范围：0.25~0.7MPa
- 真空保持能力强劲
- 具备真空压力开关实现控制
- 多种真空喷嘴直径，满足各类场合
- 2 种真空破坏功能，破坏时间短
- 真空破坏流量：0~40L/min

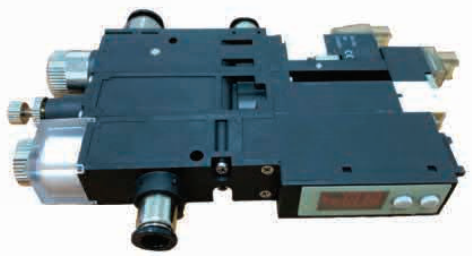

型号表示方法

G-CT A GZ 05 W - 06 06 08 E - 08 - NV

①产品形式 ②真空特性 ③喷嘴直径 ④组合类型 ⑤真空接口管径 ⑥供气接口管径 ⑦排气接口管径 ⑧电磁阀类型 ⑨集成式组合数量 ⑩压力开关输出

①产品形式

代码	代码描述
A	单片式二侧端口（E、P 同侧）
B	单片一侧端口
C	多片集装式

②真空特性

代码	代码描述
GZ	高真空中流量（0.5Mpa）
ZD	中真空大流量（0.5Mpa）
GX	高真空低压力（0.35Mpa）

③喷嘴直径

组合类型：A、C、E、G、J、P、Q、R、S、T、W

代码	代码描述	GZ 型真空度机及吸入流量	ZD 型真空度机及吸入流量	GX 型真空度机及吸入流量	消耗量
05	0.5mm	-91kPa 7L/min	-67kPa 11L/min	-	12 L/min
07	0.7mm	-93kPa 13L/min	-67kPa 26L/min	-91kPa 10L/min	23 L/min
10	1.0mm	-93kPa 27L/min	-67kPa 40L/min	-91kPa 21L/min	46 L/min
12	1.2mm	-93kPa 38L/min	-67kPa 50L/min	-91kPa 27L/min	70 L/min

组合类型：B、D、F、H、K、M

代码	代码描述	GZ 型真空度机及吸入流量	ZD 型真空度机及吸入流量	GX 型真空度机及吸入流量	消耗量
05	0.5mm	-86.5kPa 5.4L/min	-66.5kPa 10L/min	-	12 L/min
07	0.7mm	-90.5kPa 11L/min	-66.5kPa 19L/min	-86.5kPa 8.4L/min	23 L/min
10	1.0mm	-90.5kPa 19L/min	-66.5kPa 24L/min	-86.5kPa 16L/min	46 L/min
12	1.2mm	-90.5kPa 24L/min	-66.5kPa 27L/min	-86.5kPa 19L/min	70 L/min

④组合类型

代码	A	B	E	F	G	H	L	M	P	R	S	W
真空发生器	●	●	●	●	●	●	●	●	●	●	●	●
过滤器	●	●	●	●	●	●	●	●	●	●	●	●
真空发生电磁阀	—	—	—	—	●	●	●	●	●	●	●	●
逆止阀	—	●	—	●	—	●	—	●	—	—	—	—
数显压力开关	—	—	●	●	—	—	●	●	—	●	—	●
空气定时破坏阀	—	—	—	—	—	—	—	—	●	●	—	—
电磁阀型破坏阀	—	—	—	—	—	—	—	—	—	—	●	●

⑤真空接口管径

单片式		集装式			
代码	代码描述	代码	代码描述	代码	代码描述
04	Ø4mm 快插接头	S4	侧面 Ø4mm 快插接头	T4	顶面 Ø4mm 快插接头
06	Ø6mm 快插接头	S6	侧面 Ø6mm 快插接头	T6	顶面 Ø6mm 快插接头
08	Ø8mm 快插接头	S8	侧面 Ø8mm 快插接头	T8	顶面 Ø8mm 快插接头

⑥真空接口管径

单片式							
代码		04		06		08	
代码描述		Ø4mm 快插接头		Ø6mm 快插接头		Ø8mm 快插接头	
集装式							
接口位置		直管				弯管	
代码	右侧	16	18	10	12	48	40	42
	两侧	26	28	20	22	48	40	42
	左侧	36	38	30	32	48	40	42
尺寸（mm）		Ø6	Ø8	Ø10	Ø12	Ø8	Ø10	Ø12

⑦排气管径

单片式				
代码		S	08	L8
代码描述		消音器	Ø8mm 快插接头	Ø8mm 快插接头
集装式				
接口位置		直排	直管集排	弯管集排	内螺纹
代码	右侧	S1	18	10	12	13	48	40	42	72	73	74
	两侧	S2	28	20	22	23	48	40	42	82	83	84
	左侧	S3	38	30	32	33	48	40	42	92	93	94
尺寸（mm）			Ø8	Ø10	Ø12	Ø16	Ø8	Ø10	Ø12	R1/4	R3/8	R1/2

⑧电磁阀类型

代码	代码描述
E	DC24V 常闭真空电磁阀（电磁阀型破坏阀默认常闭）

⑨集装式组合数量

代码	02	03	04	05	06	07	08	09	10
数量	2	3	4	5	6	7	8	9	10

⑩压力开关输出

代码	代码描述
NV	2 路 NPN+1~5V 输出
PV	2 路 PNP+1~5V 输出

结构示意图

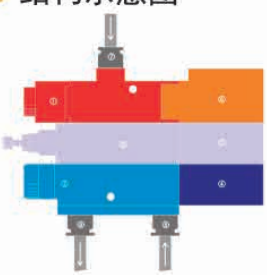

①	真空过滤器组件
②	真空发生组件
③	破坏阀本体
④	真空发生控制阀
⑤	真空破坏控制阀
⑥	数显压力开关
⑦	真空接口
⑧	供气接口
⑨	排气接口

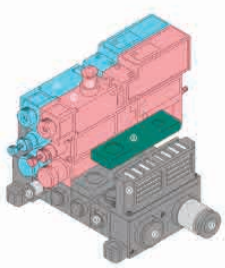

①	B 型单片式真空发生器
②	A 型单片式真空发生器
③	未安装位堵块
④	内置式消音模块
⑤	供气端口
⑥	排气端口（集中排气）
⑦	单路真空接口堵块
⑧	B 型单路真空接头
⑨	A 型单路真空接口

G-CT

使用条件

使用流体	空气
使用压力范围	0.25~0.7MPa）
额定供应压力	GZ/ZD（0.5Mpa）;GX（0.35Mpa）
使用温度范围	5~50℃
润滑	不需要

压力开关接线方式

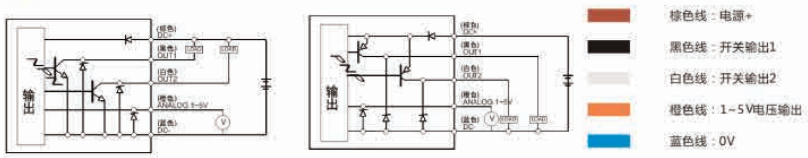

真空特性曲线

05口径真空特性曲线

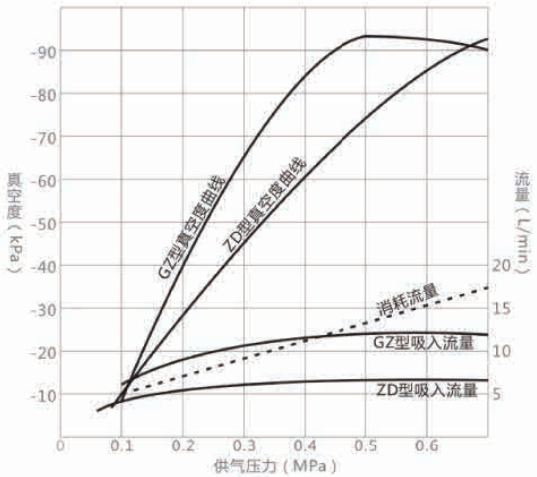

07口径真空特性曲线

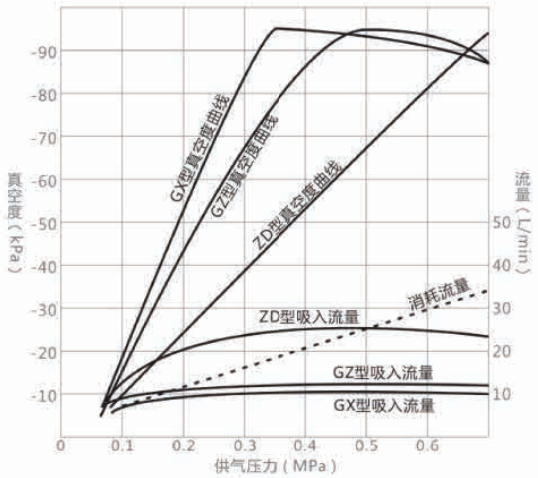

10口径真空特性曲线

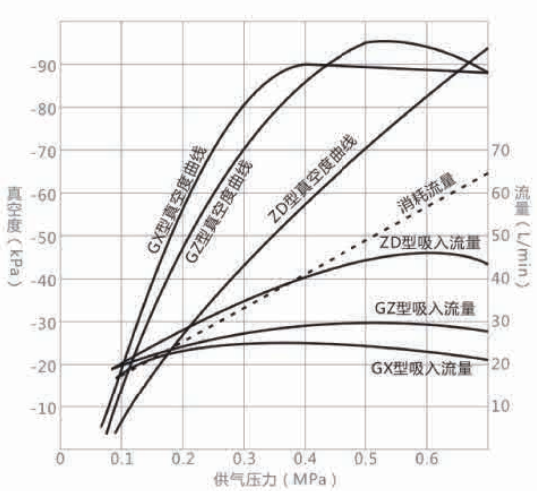

12口径真空特性曲线

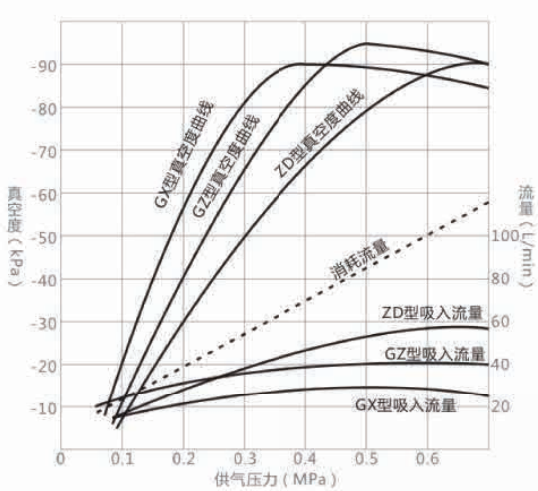

1.上述图例的供应压力为真空发生器额定压力。
2.在真空发生器最大真空度前，有一个特殊的压力点，会导致真空发生器产生（嘟嘟声）的不稳定现象，必须调节压力跳出此供压范围。
3.管道和元件选择时，通径应大于3倍的喷嘴径，如果供流或者排气不充分的话，就无法满足真空特性，也会导致（嘟嘟声）。

VX

产品特征

●结构紧凑、体积小巧，安装便捷
●快速响应、集成装配方便
●高度集成，带有真空发生及破坏电磁阀、配有过滤器，提高使用寿命



型号表示方法

VX 07 H 6 - 6 - S D24 - DN - B03

①喷嘴直径 ②真空特性 ③真空口 ④供气口 ⑤排气口 ⑥适用电压 ⑦压力开关 ⑧集成式组合数量

①喷嘴直径

代码	代码描述
07	Ø0.7mm
10	Ø1.0mm

②真空特性

类型	L 型		E 型		H 型	
喷嘴直径	0.5mm	1.0mm	0.5mm	1.0mm	0.5mm	1.0mm
真空度	-66kPa		-85kPa		-93kPa	
压力范围	0.15~0.35Mpa					
额定供气压力	0. 5Mpa		0.35Mpa		0. 5Mpa	
工作温度范围	0~60℃					
真空流量	22L/min	26L/min	10.5L/min	17L/min	13L/min	24L/min
消费流量	23L/min	46L/min	17L/min	34L/min	23L/min	46L/min

③真空口

代码	代码描述
4	Ø4mm 快插接头
6	Ø6mm 快插接头

④供气口

代码	代码描述
4	Ø4mm 快插接头
6	Ø6mm 快插接头

⑤排气口

代码	代码描述
S	带消音器大气型
6	用 Ø6mm 气管

注：集成 8/10 使用集中排气型管径

⑥适用电压

真空发生和真空破坏电磁阀使用压力为 DC24V

⑦数显式压力开关

代码	代码描述
无	不附压力开关
DN	NPN 2 点输出
DP	PNP2 点输出

⑧集装式组合数量

代码	02	03	04	05	06	07	08	09	10
数量	2	3	4	5	6	7	8	9	10

注：无记号表示单片使用

■ 外形尺寸图

单片式

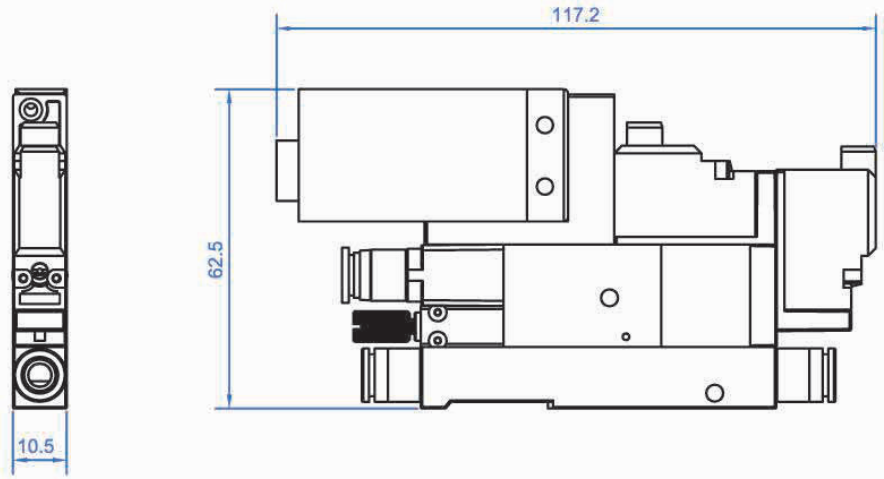

VX

集成式

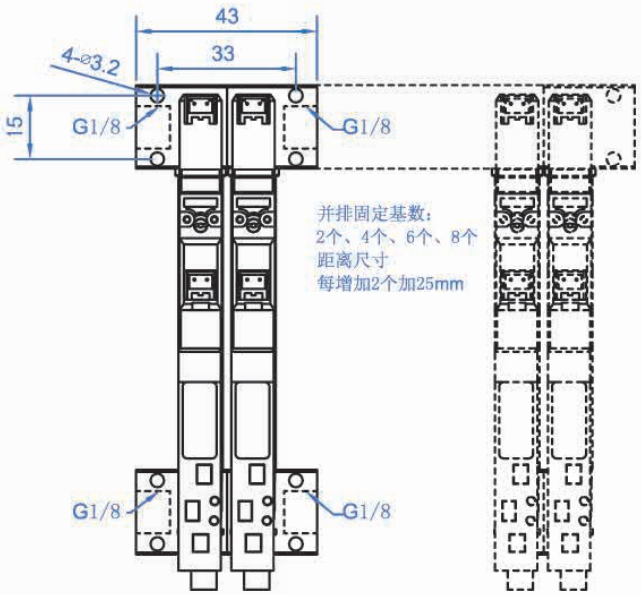
43
33
4-⌀3.2
15
G1/8
G1/8
并排固定基数：
2个、4个、6个、8个
距离尺寸
每增加2个加25mm
G1/8
G1/8

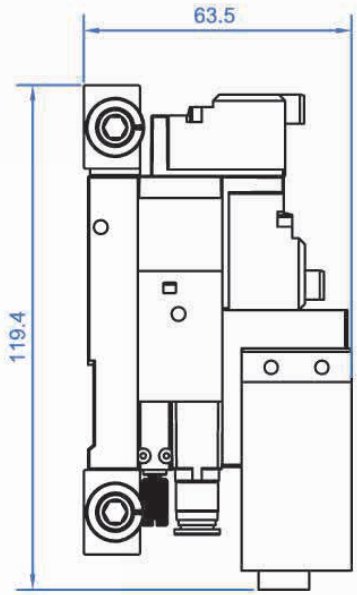
63.5
119.4

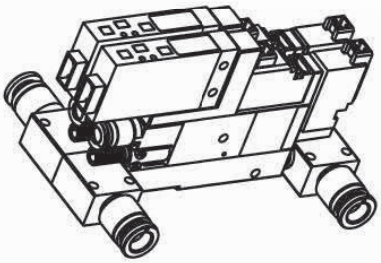

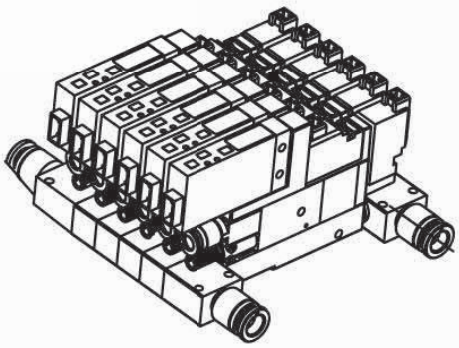

GINIER® VACUUM
吉尼尔® 真空



GPX
压力开关



OMA/B
真空过滤器
[多级型]



GFR
真空过滤器
[基本型]



GFC
真空过滤器
[管道型]

Vacuum filter

真空过滤器

GFC 型

质量轻，体积小



P3-01

GFA 型

可换过滤元件，过滤精度高



P3-04

GFR 型

可有效吸入灰尘和水滴，集尘空间大，方便处理



P3-05

GPX 型

双色显示，独立双输出，7 种单位可换



P3-06

GRA2000 型

操作简单，安装便捷



P3-10

GK 型

质量较轻，节省空间，便于维护



P3-13

OMA/OMB 型

效果直观，安装简单



P3-13

真空过滤器 -GFC

产品特征



- ●重量轻，体积小
- ●快换接头式，配置方便快捷
- ●滤芯可以更换，采用快捷的拆装结构，不需要工具便可更换滤芯
- ●直通型，进口与出口在同一条线上，安装方便
- ●标准型带托架，固定便捷

型号表示方法

GFC 5 - 4 B - X01

①主体尺寸 ②接管口径 ③托架 ④定制品规格

①主体尺寸

记号	主体尺寸	过滤面积
5	20L/min	750mm²
7	100L/min	1260mm²

②接管口径

代码	管子外径	GNF5	GNF7
3	Ø4	●	-
4	Ø6	●	●
5	Ø8	-	●
6	Ø10	-	●
7	Ø12	-	●

③托架

无	无托架
B	带托架（标准）

④订制品规格

代码	规格
X01	不同口径（IN 侧＜ OUT 侧）
X02	不同口径（IN 侧＞ OUT 侧）
X03	蓝色滤芯
X04	过滤精度：10μm
X05	FKM 禁油处理（密封件）
X06	尼龙

技术规格

型号	GFC5 □		GFC7 □			
连接口径（适合管子外径）mm	Ø4	Ø6	Ø6	Ø8	Ø10	Ø12
使用流体	空气、氮气					
使用压力	-100kPa~1.0MPa					
流量（正压） l/min	45	100	120	250	300	350
流量（真空压） l/min	10	20	30	70	80	100
耐压试验压力 MPa	1.5					
使用环境温度范围	0~60℃（未冻结）					
过滤精度 um	5(捕捉效率 95%)					
更换滤芯压差 MPa	0.1(真空压 20kPa)					
过滤面积 mm²	750		1260			
适合软管材料	尼龙、软尼龙、聚氨酯					
质量 g	10.5		20.0		25.0	
内容积 cm³	4.5		6.0		7.0	
全长 mm	53.9		68.4		79.7	
全宽 mm	19.0		23.6			
托架全宽 mm	23.0		27.3			
外壳材质	聚碳酸酯					

最高使用压力和使用温度

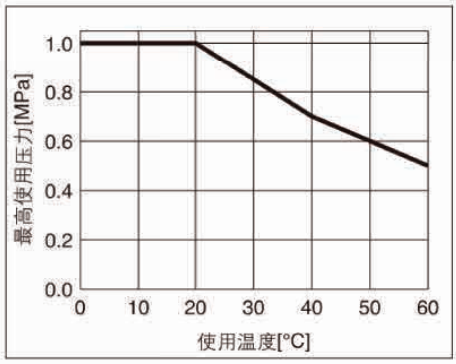

外形尺寸图

• GFC5
Ø4 Ø6

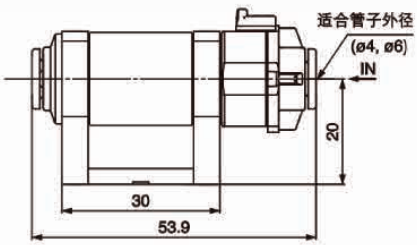

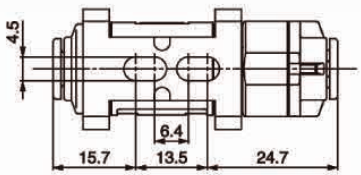

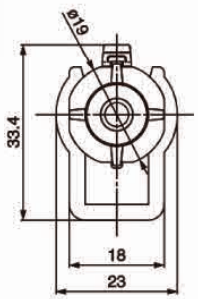

真空过滤器 -GFC

• GFC7
Ø6 Ø8 Ø1/4 " Ø5/16 "

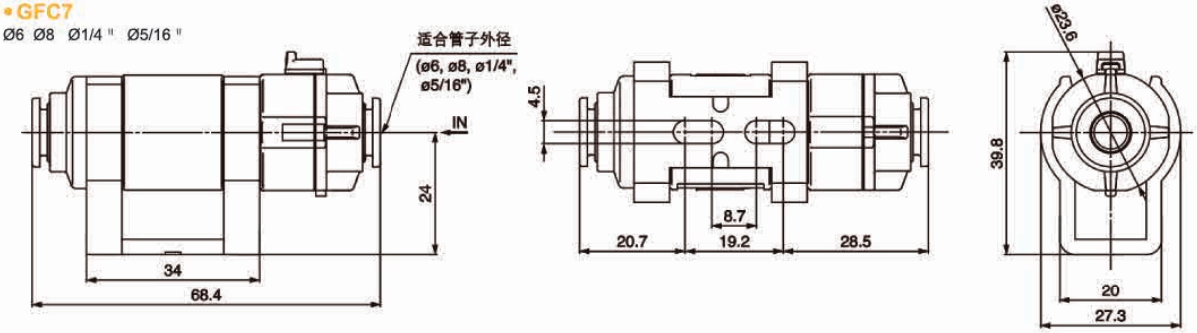

• GFC7
Ø10 Ø12 Ø3/8 "

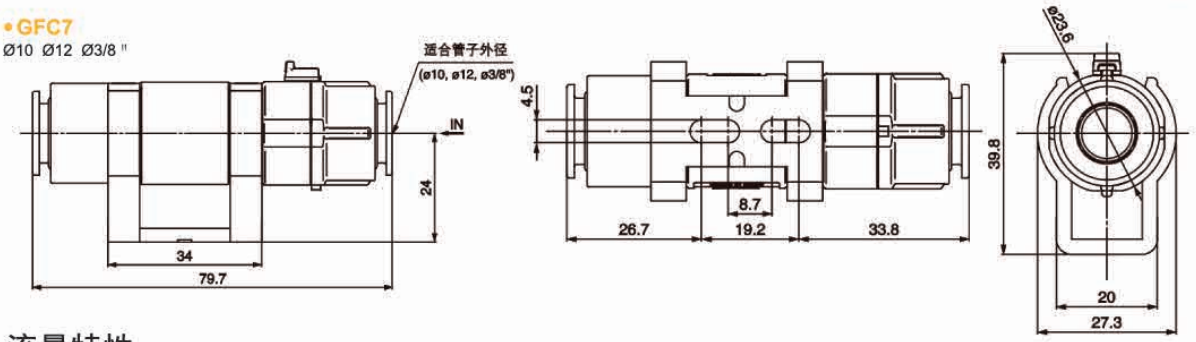

流量特性

GFC53 Ø4

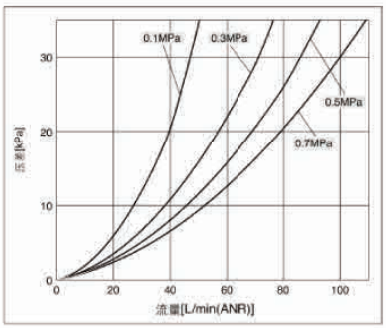

GFC54 Ø6

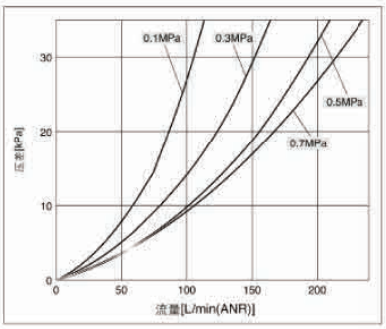

GFC74 Ø6

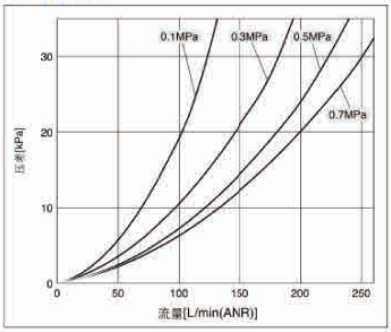

GFC75 Ø8

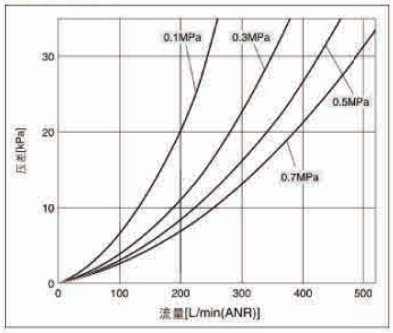

GFC76 Ø10

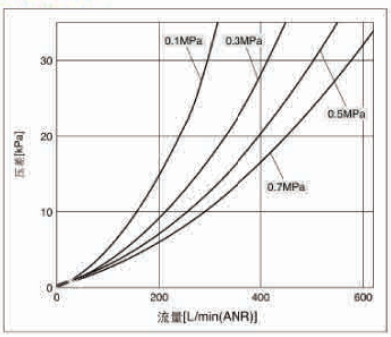

GFC77 Ø12

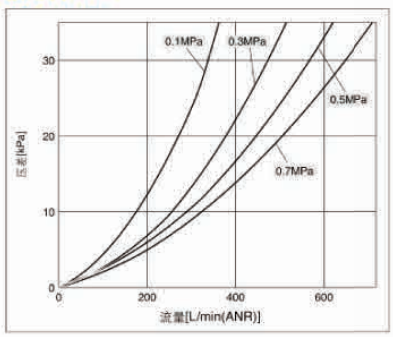

真空过滤器 -GFC

产品特征

●重量轻，体积小
●快换接头式，配置方便快捷
●滤芯可以更换，采用快捷的拆装结构，不需要工具便可更换滤芯
●直通型，进口与出口在同一条线上，安装方便
●标准型带托架，固定便捷



型号表示方法

GFC 100 - 04 B

①真空流量 ②接管口径 ③托架

图形符号

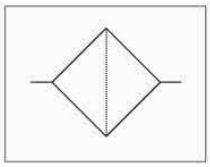

①真空流量

100	最大 20 l/min
200	最大 50 l/min

③托架

无	无托架
B	带托架（标准）

②接管口径

代码	管子外径	适用规格
04	Ø4	GFC100
06	Ø6	GFC100
		GFC200
08	Ø8	GFC200

技术规格

型号	GFC100-04B	GFC100-06B	GFC200-06B	GFC200-08B
适合管子外径 mm	Ø4	Ø6	Ø6	Ø8
流量 l/min	10	20	30	50
使用流体	空气、氮气			
使用压力范围	-100~0kPa			
过滤精度	10um			
环境及流体温度	0~60℃（未冻结）			
滤芯耐压差	1.5bar			
适合软管材料	尼龙、软尼龙、PU 软管、极软 PU 管			
滤芯（备件）	FC-100		FC-200	

应用案例

真空发生器系统应用

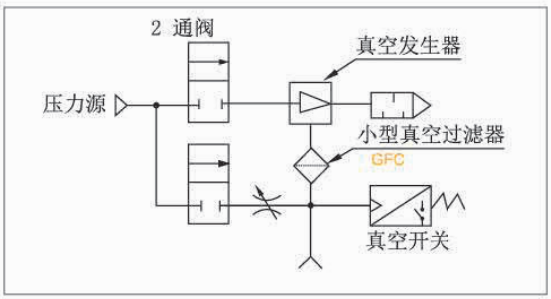

真空泵系统应用

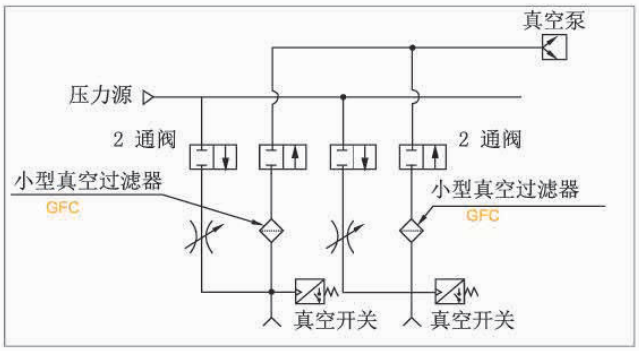

外形尺寸图 mm

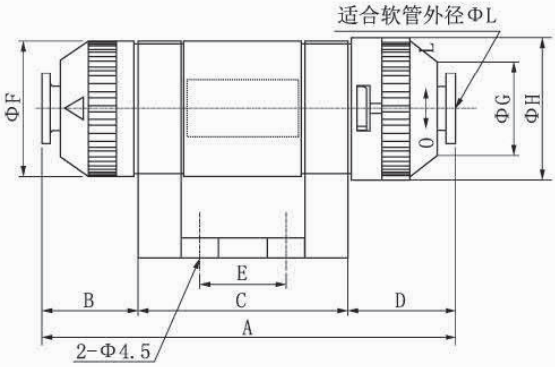

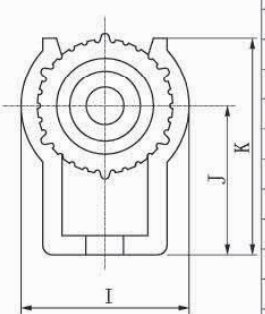

型号	GFC100-04B	GFC100-06B	GFC200-06B	GFC200-08B
A	53.2	53.2	67	67
B	9.1	9.1	15.5	15.5
C	30	30	34	34
D	14.1	14.1	17.5	17.5
E	10	10	14	14
F	18	18	22	22
G	11.6	11.6	15.6	15.6
H	19.5	19.5	23.1	23.1
I	23	23	27	27
J	20	20	24	24
K	29	29	35	35
L	4	4	6	6

真空过滤器 -GFA

产品特征

- ●过滤从进气口吸入的灰尘和其他杂质
- ●减少真空泵运行中断或运行停止的危险
- ●可拆换过滤元件
- ●可用特殊滤芯提高过滤面积



型号表示方法

GFA 150 - PE

①规格 ②滤芯材质

①规格

150	接口 G1/2
200	接口 G3/8

②滤芯材质

E	PE 滤芯	过滤精度 10um
S	304 不锈钢网滤芯	过滤精度 100um

技术规格

型号	单位	GFA150	GFA200
压力范围	bar	-1~0	
材质	-	PA、PC、PE、SUS304	
温度范围	℃	-20~80	
过滤精度	um	10（PE） 100(SS)	
重量	g	177	183
公称流量	l/m	900	900
内部真空量	cm^3	195	205
过滤面积	m^2	0.010	0.010

真空过滤器 -GFR

产品特征

●利用滤芯和旋风结构的分离效应，可有效将吸入的灰尘和水滴除去。
●集尘装置可整体拆装，灰尘集中不分散，方便处理，集尘盒空间大，可有效减少维护频率



型号表示方法

GFR 20 - 06 06

①过滤区域 ②接管口径 ③接管口径

①过滤区域

20	20cm²

②－③接管口径

代码	管子外径
6	Ø6
8	Ø8
10	Ø10
12	Ø12
16	Ø16

工作示意图

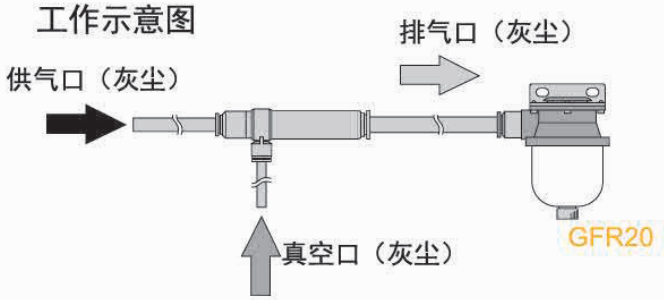

技术规格

型号	GFR20-6-6	GFR20-8-8	GFR20-10-10	GFR20-12-12	GFR20-16-16
适合管子外径 mm	Ø6	Ø8	Ø10	Ø12	Ø16
使用流体	空气、氮气				
使用压力范围	-100~0kPa				
过滤精度	10um				
环境及流体温度	0~60℃（未冻结）				
面积	1.1cm²				
适合软管材料	尼龙、软尼龙、PU 软管、极软 PU 管				
滤芯（备件）	GFR20				



技术规格

型号	GFR20-6	GFR20-8	GFR20-10	GFR20-12	GFR20-16
适合管子外径 mm	Ø6	Ø8	Ø10	Ø12	Ø16
使用流体	空气、氮气				
使用压力范围	-100~0kPa				
过滤精度	10um				
环境及流体温度	0~60℃（未冻结）				
面积	1.1cm²				
适合软管材料	尼龙、软尼龙、PU 软管、极软 PU 管				
滤芯（备件）	GFR20				



数显式压力开关 -GPX



产品特征

- ○ 三色显示，产品工作状态一目了然；
- ○ 副显示屏显示多样；
- ○ 更加便利的功能；
- ○ 有助于减少工时、预防故障的复制功能；
- ○ 配备独立双输出（标准版）；
- ○ kPa,MPu,bar,kgf,psi,inHg,mmHg 7 种单位可相互切换。
- ○ 可紧凑安装，节省空间。

规格

项　目		标准型		高功能型	
		低压用 GPX-R01□	高压用 GPX-R10□	低压用 GPX-R01□H	高压用 GPX-R10□H
压力的种类		表压			
额定压力		−101.3～+101.3kPa	−0.101～+1.000MPa	−101.3～+101.3kPa	−0.100～+1.000MPa
设定压力		−101.3～+101.3kPa	−0.101～+1.000MPa	−101.3～+101.3kPa	−0.101～+1.000MPa
耐压力		500kPa	1.5MPa	500kPa	1.5MPa
适用流体		空气、非腐蚀性气体			
电源电压		12～24V DC±10%　脉动P−P10%以下			
消耗功率		平时：720mW以下（电源电压24V时消耗电流30mA以下）节能模式时：STD时480mW以下 （电源电压24V时消耗电流20mA以下）、FULL时360mW以下（电源电压24V时消耗电流15mA以下）			
开关输出 （开关输出1、开关输出2）		〈NPN输出型〉 NPN晶体管开路集电极 ·最大流入电流：100mA ·附加电压：30VDC以下（比较输出−0V间） ·残余电压：2V以下（流入电流100mA时）		〈PNP输出型〉 PNP晶体管开路集电极 ·最大流出电流：100mA ·附加电压：30VDC以下（比较输出−＋V间） ·残余电压：2V以下（流出电流100mA时）	
	输出动作	通过按键操作选择NO／NC			
	输出模式	简易模式／迟滞模式／窗口比较模式			
	应差（迟滞）	最小　1digit（可变）			
	重复精度	±0.1%F.S.（±2digits以内）	±0.2%F.S.（±2digits以内）	±0.1%F.S.（±2digits以内）	±0.2%F.S.（±2digits以内）
	响应时间	2.5ms、5ms、10ms、25ms、50ms、100ms、250ms、500ms、1000ms、5000ms　通过按键操作选择			
	短路保护	配　备			
外部输入 （自动参照功能／ 远程调零功能）		———		〈NPN输出型〉 ON电压：0.4VDC以下 OFF电压：5～30VDC或开路 输入阻抗：约10kΩ 输入时间：1ms以上	〈PNP输出型〉 ON电压：5V～+VDC OFF电压：0.6VDC以下或开路 输入阻抗：约10kΩ 输入时间：1ms以上
模拟电压输出		———		输出电压：1～5V 零点：3V±5%F.S.以内 斜率：4V±5%F.S.以内 线性度：±1%F.S.以内 输出阻抗：约1kΩ	输出电压：0.6～5V 零点：1V±5%F.S.以内 斜率：4.4V±5%F.S.以内 线性度：±1%F.S.以内 输出阻抗：约1kΩ
显示		4位＋4位3色LCD显示（显示更新周期：250ms、500ms、1000ms通过按键操作选择）			
	显示压力范围	−101.3～+101.3kPa	−0.101～+1.000MPa	−101.3～+101.3kPa	−0.101～+1.010MPa
指示灯		橙色LED （开关输出1动作指示灯、开关输出2动作指示灯：开关输出ON时亮灯）		橙色LED （开关输出1动作指示灯：开关输出ON时亮灯、模拟电压输出动作指示灯：设定时亮灯）	
耐环境性	防护等级	IP40（IEC）			
	环境温度	−10～+50℃、保存时：−10～＋60℃			
	环境湿度	35～85%RH（但，不冻结、结露）、保存时：35～85%RH			
	耐压	AC1000V 1分钟　充电部位整体·外壳间			
	绝缘电阻	DC500V兆欧表50MΩ以上　充电部位整体·外壳间			
	耐振动性	耐久10～500Hz　双振幅3mm　XYZ各方向2小时（面板安装时：耐久10～150Hz　双振幅0.75mm　XYZ各方向2小时）			
	耐冲击性	耐久100m/S²（约10G）　XYZ各方向3次			
温度特性（+20℃基准）		±0.5%F.S.以内	±1%F.S.以内	±0.5%F.S.以内	±1%F.S.以内
连接口径		M5内螺纹＋R1/8外螺纹			
材质		壳体：PBT（玻璃纤维）、LCD显示屏：压克力、压力口：SUS304、安装螺钉部位：SUS304、开关部位：硅橡胶			
连接方式		接插件连接			
配线长度		若使用0.3mm²以上的电缆，可延长至100m（符合CE标志时小于30m）			
单位切换功能		MPa,kPa.kgf/cm²,bar,psi,mmHg,inchHg			
重量		本体材质：约40g、包装重量：约130g			
附件		GPX−C2（2m带接插件电缆）：1根			

数显式压力开关 -GPX

型号表示方法

GPX - R01 - N - 6M - □ - KA - D6

①压力范围 ②输出形式 ③配管形状 ④接插件电缆 ⑤单位切换 ⑥显示方向

①压力范围

R01	-101.3~101.3kPa
R10	-0.101~1.000MPa

②输出形式

N	NPN 晶体管输出 2 点（标准型）
P	PNP 晶体管输出 2 点（标准型）
NH	NPN 晶体管输出 1 点 + 模拟电压输出或外部输入（高功能型）
PH	PNP 晶体管输出 1 点 + 模拟电压输出或外部输入（高功能型）

③配管形状

6M	P1/8 M5 内螺纹

④接插件电缆

无	带 2m 接插件电缆

⑤单位切换

KA	带单位切换功能

⑥显示方向

无	常规显示方向
D6	从下往上的仰视显示方向

外形尺寸图

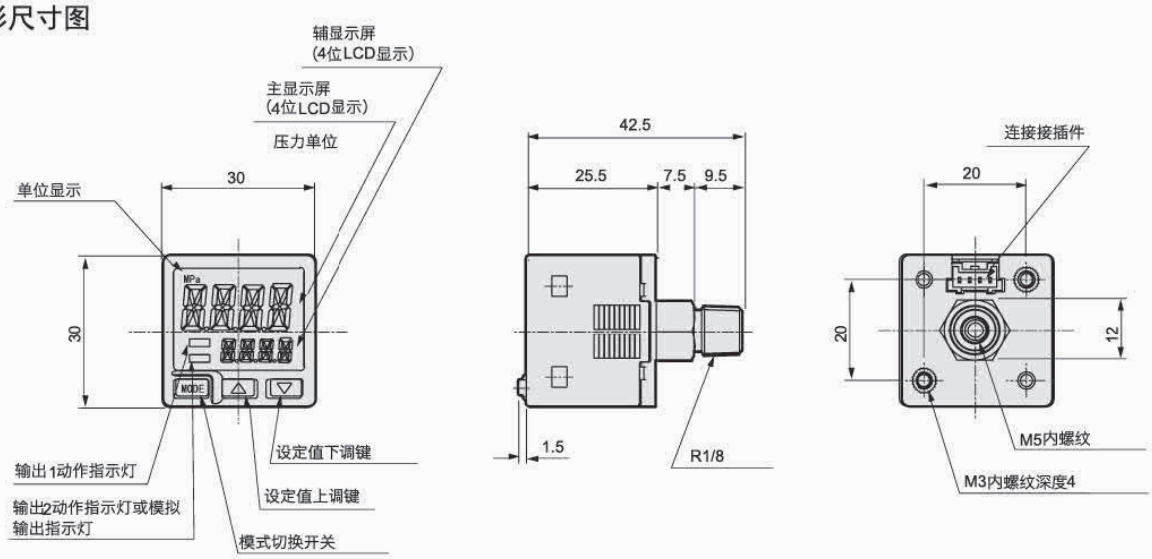

带接插件电缆（GPX-C2）

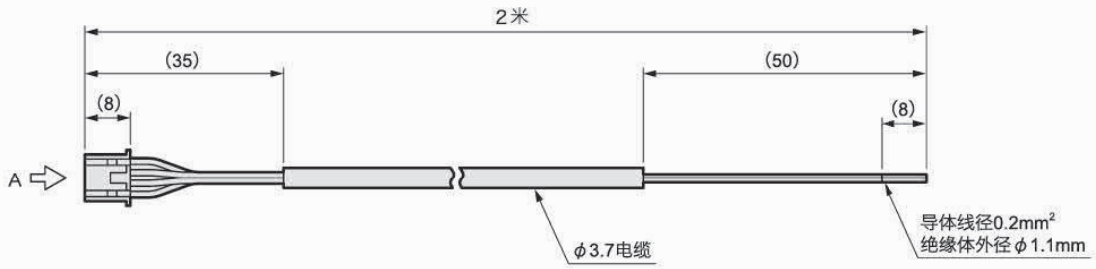

0V	蓝色	④
标准型：开关输出 2 高功能型：模拟电压输出或外部输入	白色	③
开关输出 1	黑色	②
＋V	褐色	①
端子名称	绝缘体颜色	端子编号

外壳 PAP-04V-S

触头（压接） SPHD-001T-P0.5

A向视图

数显式压力开关 -GPX

可选择附件型号	描述内容
GPX-C2	带接插件电缆 2m
GPX-KHS	面板安装配件
GPX-KCB	正面保护罩（配合 KHS 使用）
GPX-KL	安装配件（带安装螺钉）

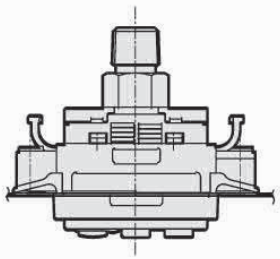

面板安装配件（GPX-KHS）

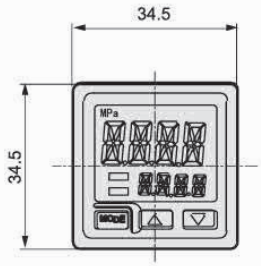

重量：约 6g

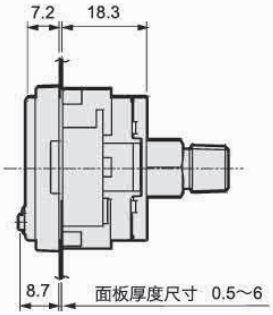

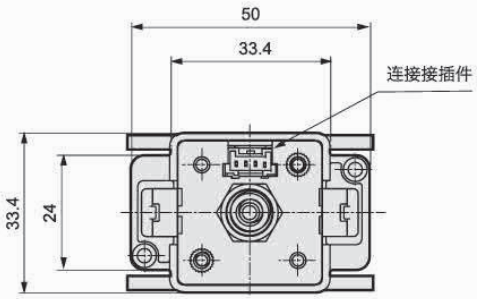

面板开孔尺寸

安装 1 个时

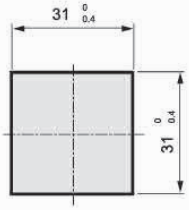

横向连续安装 n 个时

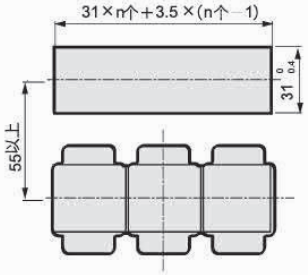

（注1） 面板厚度以0.5～6mm为准。

纵向连续安装 n 个时

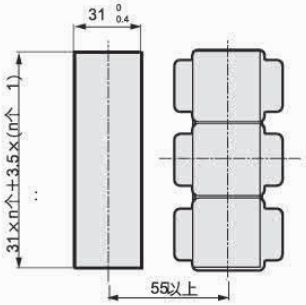

（注1） 面板厚度以0.5～6mm为准。

正面保护罩（GPX-KCB）

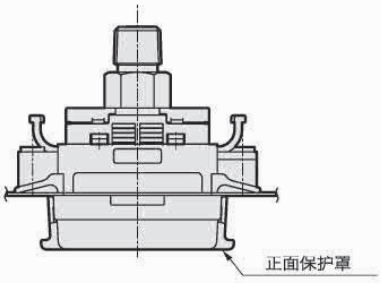

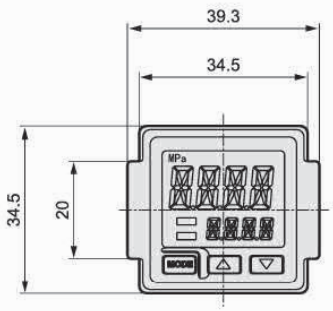

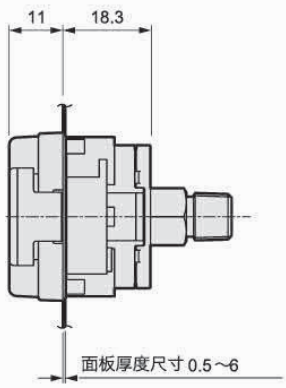

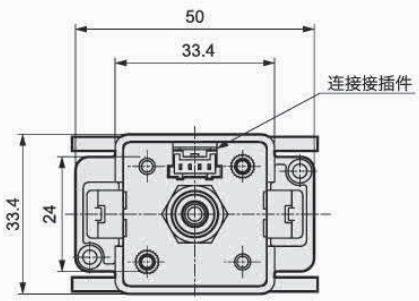

数显式压力开关 -GPX

安装配件（GPX-KL）

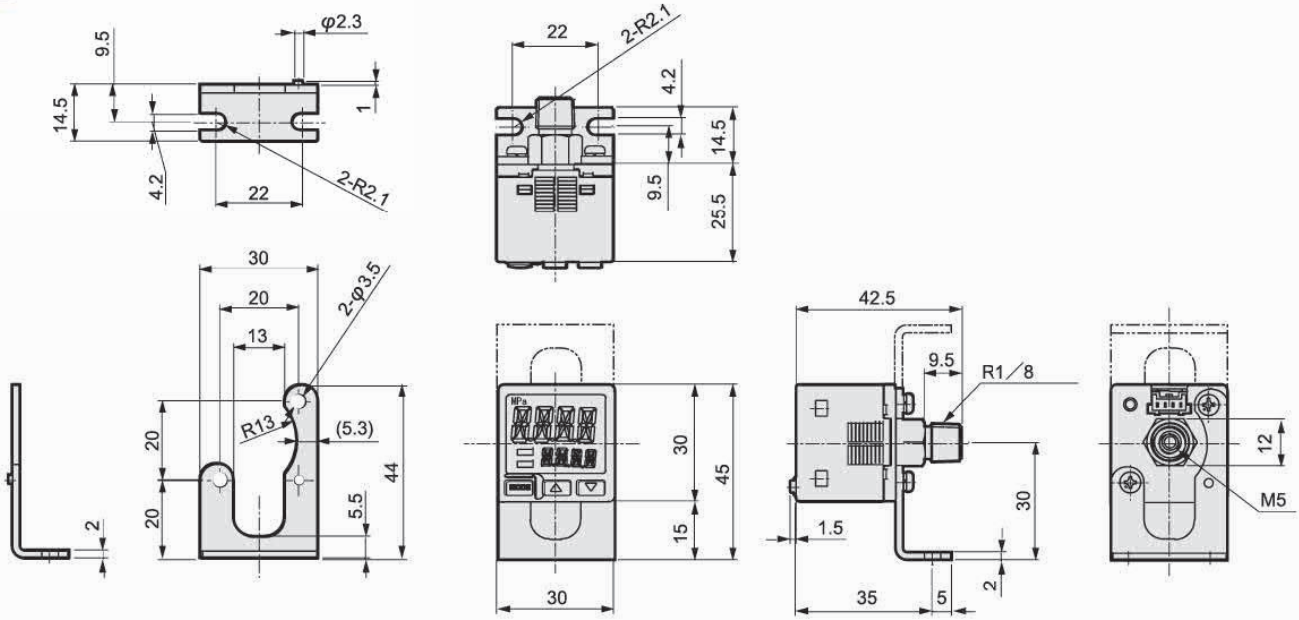

数字显示式压力开关应用案例

■ 正压、真空的确认及联锁

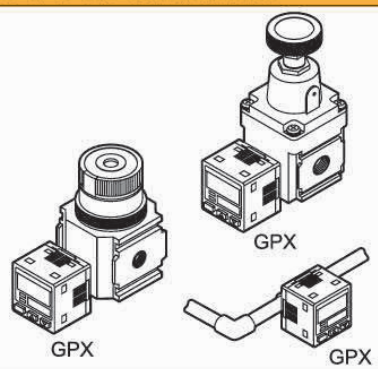

■ 高功能型

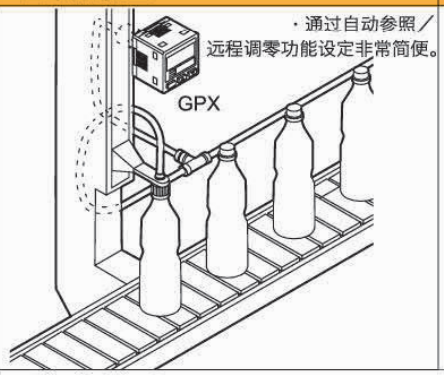

■ 集成化

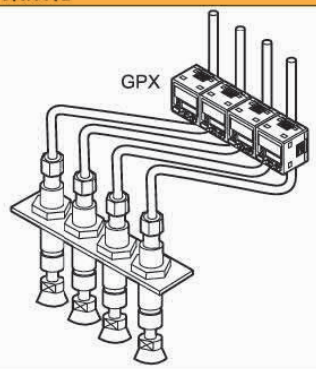

■ 1 台可实现真空及破坏压力

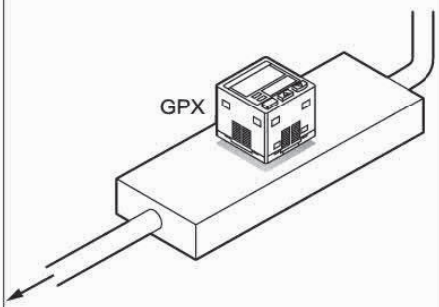

■ 到位确认

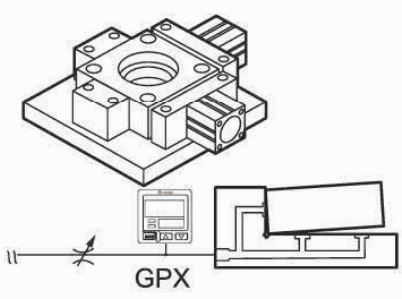

减压阀 - GRA2000

型号表示方法

GRA2000 - 8 - GB

①接管口径 ②附件



①接管口径

代码	8	10
尺寸	Rc1/4	Rc3/8

②附件

无	G	P	B	B3	B4
无	压力表	压力开关	C 型支撑件	C 型支撑件	C 型支撑件

●接管口径：Rc1/4, Rc3/8

JIS符号

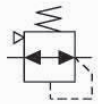

参数规格

型号		GRA2000-8	GRA2000-10
设定压力范围 kPa		-100~-1	
工作温度范围 ℃		5~50	
最大流量 l/min(ANR)		200	
接管口径	IN/OUT	Rc1/4	Rc3/8
	仪表	Rc1/8	
质量 Kg		0.29	

特性曲线

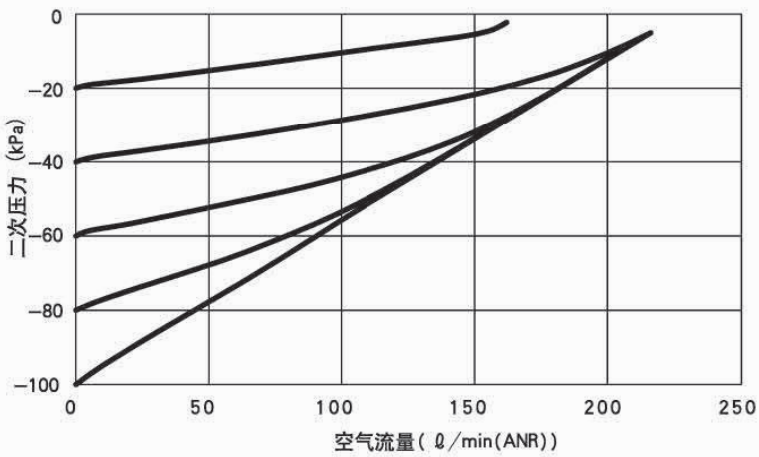

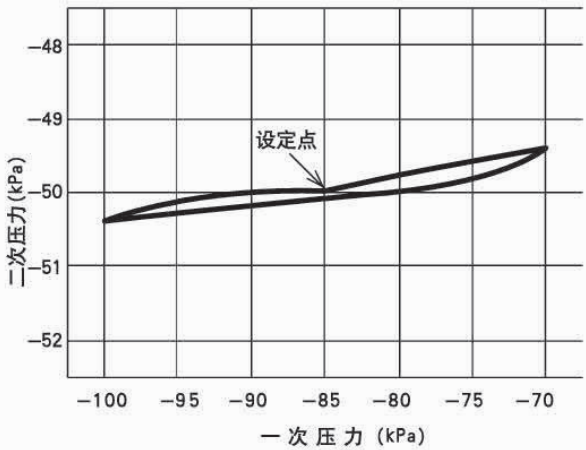

注1：一次侧真空泵在排气量为500 ℓ/min时测定。

内部构造及部件清单

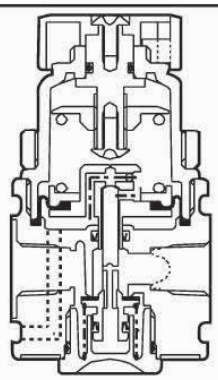

易损件清单

部件名称	型号
膜片组件	GRA2000-D
阀组件	GRA2000-V

减压阀 - GRA2000

外形尺寸图

●GRA2000-8 / GRA2000-10

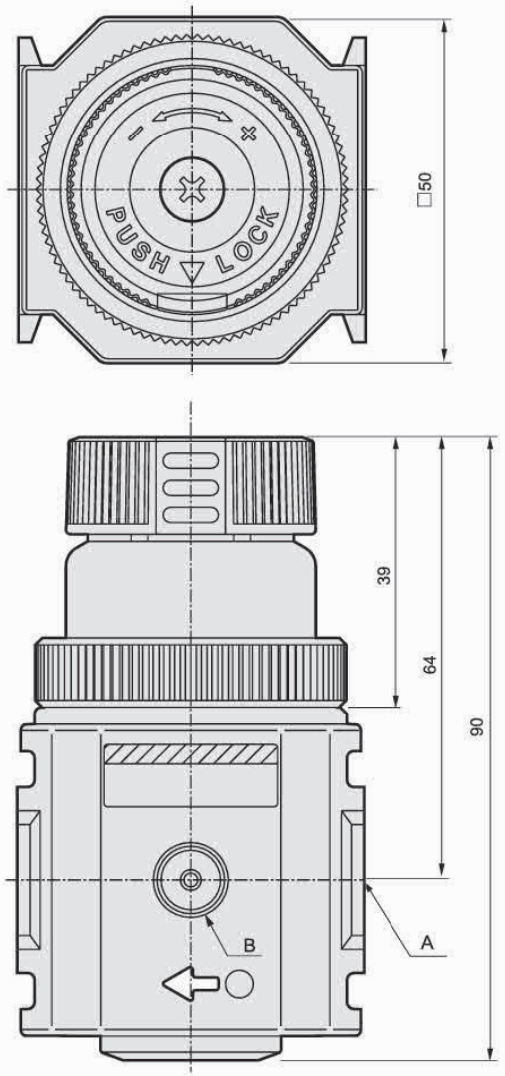

面板安装时面板孔尺寸：φ38.5

型号	A	B
GRA2000-8	Rc1/4	Rc1/8
GRA2000-10	Rc3/8	Rc1/8

●压力表（G）
GG41D-6-P01

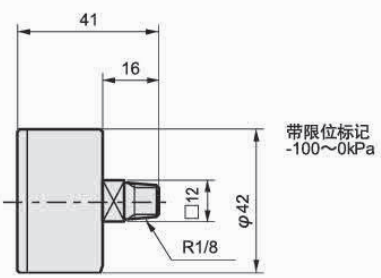

●B型支撑件（B4）
B240

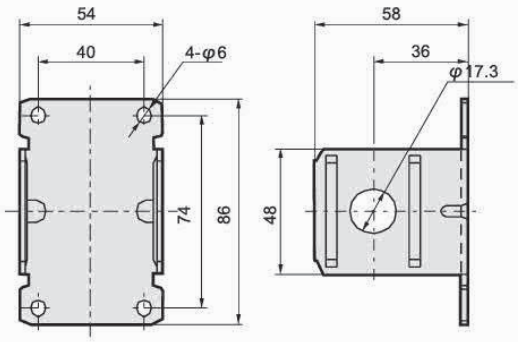

●C型支撑件（B）
B220

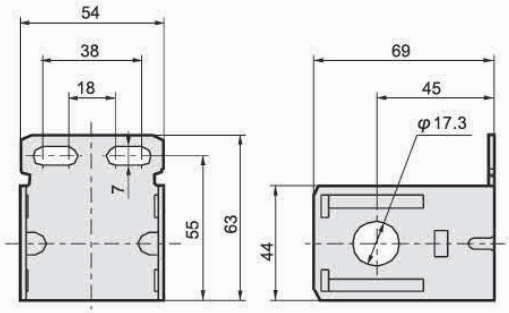

●L型支撑件（B3）
B230

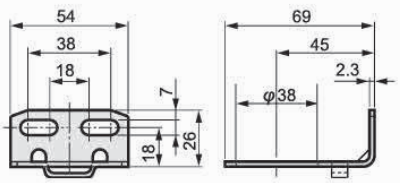

●压力开关（P）
PPE-V01-6

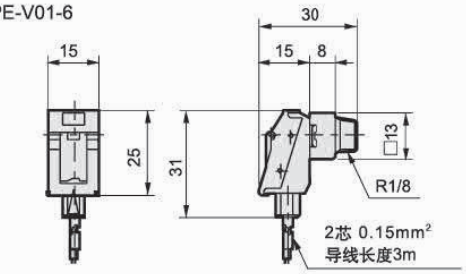

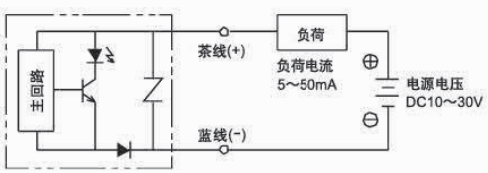

直动式 - 三通阀 GK

产品特征

●节省空间，易于维护，质量较轻，节省资源
●可用于真空和正压，大流量；1/2/3 均能进气，1 口位进气常闭，3 口位进气常开，2 口位进气可做两通阀使用



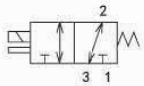

气口1： P，NC
气口2： A，COM
气口3： R，NO

型号表示方法

GK1 1 0 - M5 - 3 - P

①三通阀系列 ②切换位置 附件 ③接管口径 ④电压 ⑤安装板

①三通阀系列号

GK1	GK2

②切换位置

1	2 位单电控

⑤安装板

无	P
不带安装板	带安装板

③接管口径

代码	M5	06
尺寸	M5X0.8	Rc1/8

④电压

3	DC24V

参数规格

项目	描述内容	
阀种类和操作方式	直动式截止阀	
使用流体	压缩空气、低真空	
最高使用压力 MPa	0.70（低真空：-100kPa）	
环境温度℃	-5~50(不冻结)	
流体温度℃	5~50	
给油	不需要	
防护等级	防尘	
震动冲击 m/s²	50 以下 /300 以下	
适用场合	不可在腐蚀气体中使用	
电压	DC24V 项目	
保护电流 A	0.075 项目	
功率 W	1.8	
响应时间 ms	20	
适用快插接头	GK110-M5-3 ø4 ø6	GK110-M5-3 ø6 ø8

外形尺寸图 mm

2 位单电控：直接导线

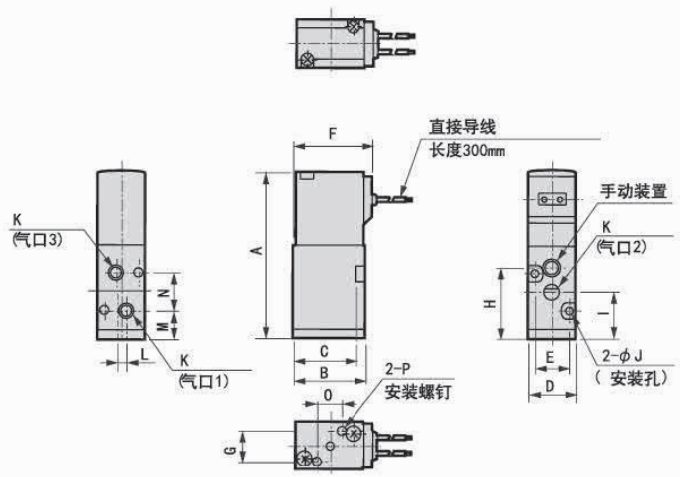

带安装板：（P）

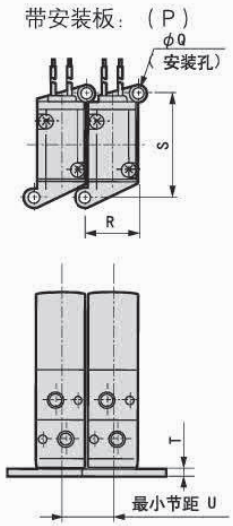

型号	A	B	C	D	E	F	G	H	I	J	K	L	M	N	O	P	Q	R	S	T	U
GK110-M5-3	54.5	23	20.5	15	11	25.5	20	22.5	15	2.6	M5	3	9	12	8	M2.5	3.4	16	32	2.3	16
GK210-06-3	63	30	26.5	22	16	33	16	29.5	14.5	11	Rc1/8	7	11	14.5	6	M3	4.5	23	40	2.3	23

汇流板

型号	规格				配件（可选项）
	口径 Rc			集装位置	盲板、垫片、2PCS 螺丝
	供气口	排气口	气缸口		
GK1-□	1/4	1/4	1/4	2~20	GK1-MP
GK2-□	1/4	1/4	1/4		GK2-MP

注：“□”内填写集成位数，范围 2~20 内。

GINIER®

真空辅件 - 压力表 OMA

正压用：



尺寸规格			
型号	外形尺寸	接口尺寸	显示范围
OMA-40-10-1/8	40	G1/8	0~10 bar
OMA-40-16-1/8			0~16 bar
OMA-50-10-1/4	50	G1/4	0~10 bar
OMA-50-16-1/4			0~16 bar

负压用：



名称	真空表
型号	OMB168-QDPE-001
表面尺寸	1.5”
安装方式	真空表
压力范围	-30~0inHg/-100kPa~0kPa
壳体材料	ABS 黑色塑料
视窗面板材料	亚克力有机玻璃板
接头材料	黄铜
接头密封材料	特氟龙密封圈
视连接外螺纹	NPTF1/8

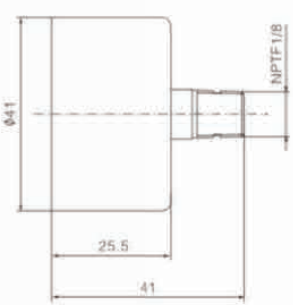

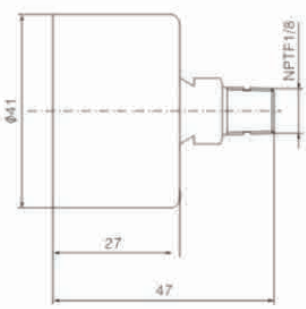

索引

PR 型	标准型吸盘	P1-101
PA 型	深凹型吸盘	P1-113
PS 型	海绵型吸盘	P1-121
PB 型	波纹风箱型吸盘	P1-129
PL 型	柔软型吸盘	P1-138
PLB 型	柔软波纹风箱型吸盘	P1-145
PE 型	椭圆型吸盘	P1-152
PP 型	薄物用型吸盘	P1-162
PK 型	防滑型吸盘	P1-167
PW 型	多层型吸盘	P1-174
PQ 型	无痕迹型吸盘	P1-179
PF 型	薄物用型吸盘	P1-185
MF 型	单层型吸盘	P1-201
MJ 型	双层型吸盘	P1-209
MC 型	三层型吸盘	P1-215
MA 型	薄型吸盘	P1-220
MU 型	摇摆型吸盘	P1-224
MB 型	1.5 褶型吸盘	P1-230
PSS 型	无接头缓冲式吸盘	P1-234
GU 型	平型吸盘	P1-301
GC 型	带肋平型吸盘	P1-311
GB 型	风琴型吸盘	P1-319
H/HB 型	重载型吸盘	P1-329
G-P2 型	迷你型吸盘	P1-401
G-P3 型	小型吸盘	P1-411
W 型	小 - 薄型吸盘	P1-410-1
UT 型	椭圆型吸盘	P1-410-4
EU 型	小 - 低矮型吸盘	P1-410-10
VP-CLF 型	低摩擦型吸盘杆	P1-419
SRP 型	柔软制品型吸盘	P1-501
GNT 型	非接触式吸盘	P1-503
GB 型	伯努利吸盘	P1-505

索引

GFT 型	塑料薄膜和纸张用型吸盘	P1-601
GTP 型	软包装带用型吸盘	P1-602
GBLP 型	软包装带用多层型吸盘	P1-603
MAF 型	金属薄板用扁平吸盘	P1-604
MAB 型	金属薄板用波纹型吸盘	P1-605
MAOF 型	金属薄板用椭圆型吸盘	P1-606
MAOB 型	金属薄板用椭圆波纹型吸盘	P1-607
GVGP 型	海绵吸具	P1-608
P 系列	P 系列吸盘用金具	P1-701
M 系列	M 系列吸盘用金具	P1-709
G 系列	G 系列吸盘用金具	P1-716
K 型	真空吸盘安装配件	P1-727
ECV 型	防脱落阀	P1-801
FH	摆动式托架	P1-804
GZU	管状真空发生器	P2-01
GZH	T 型 盒型真空发生器	P2-03
GV	基本型真空发生器	P2-09
VBM	迷你型真空发生器	P2-16
VBL	迷你型真空发生器	P2-18
VTM	多级真空发生器	P2-20
VTL	多级真空发生器	P2-22
BV	多级真空发生器	P2-24
GZL112	多级真空发生器	P2-25
GZL212	多级真空发生器	P2-29
G-CT	多级真空发生器	P2-31
VX	多级真空发生器	P2-33
GFC	真空过滤器	P3-01
GFA	真空过滤器	P3-04
GFR	真空过滤器	P3-05
GPX	数显式压力开关	P3-06
MIRV	减压阀	P3-10
GK	直动式电磁阀	P3-12
OMA/OMB	压力表	P3-14